Manual de montagem

Siga com atenção todos os passos para montagem do móvel. Assim você não terá problemas durante o processo.Seguindo com atenção todas as etapas descritas nesse manual, a montagem de seu móvel será agradável e prazerosa.

Durante a montagem do móvel, utilize a própria embalagem do produto como forração. NUNCA MONTE SEU MÓVEL em uma superfície sem proteção contra riscos e impactos.

Para montagem do produto você necessitará de:
01 chave de fenda tipo Phillips.
01 martelo.

Nunca utilize parrafusadeiras ou furadeiras para montagem do móvel. Nunca utilize polidores como lustra-móveis. É suficiente utilizar pano úmido somente com água ou sabão neutro.

CASO OCORRA ALGUM PROBLEMA ENTRE EM CONTATO DIRETO COM NOSSA EMPRESA PELOS ENDEREÇOS ABAIXO.
CONTE COM A GENTE!

Telefone: (47)3429-7432

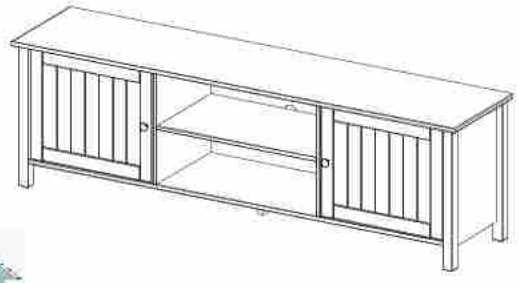

Ferragem

A	Ø8,0x30	20	E	Ø3,5x14	18	I	Alta	04
B	M4x20	02	F	8x8	46	J		02
C	Ø3,5x35	09	G		18	K		02
D	Ø3,5x25	18	H		06	L		01

Explosão peças

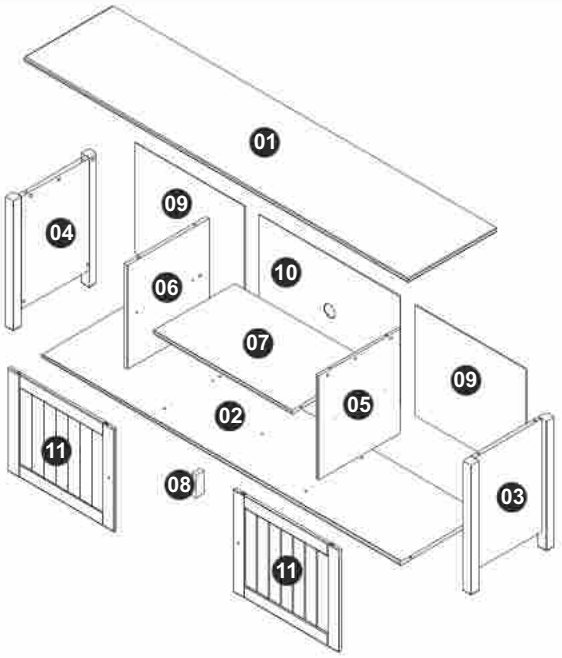

01 Pré-Montagem

Insira as cavilhas "A" nas peças conforme abaixo, fixe os batentes de porta "K" no tampo (01) com os parafusos "E" e insira is trapézios "G" noas peças, conforme abaixo.

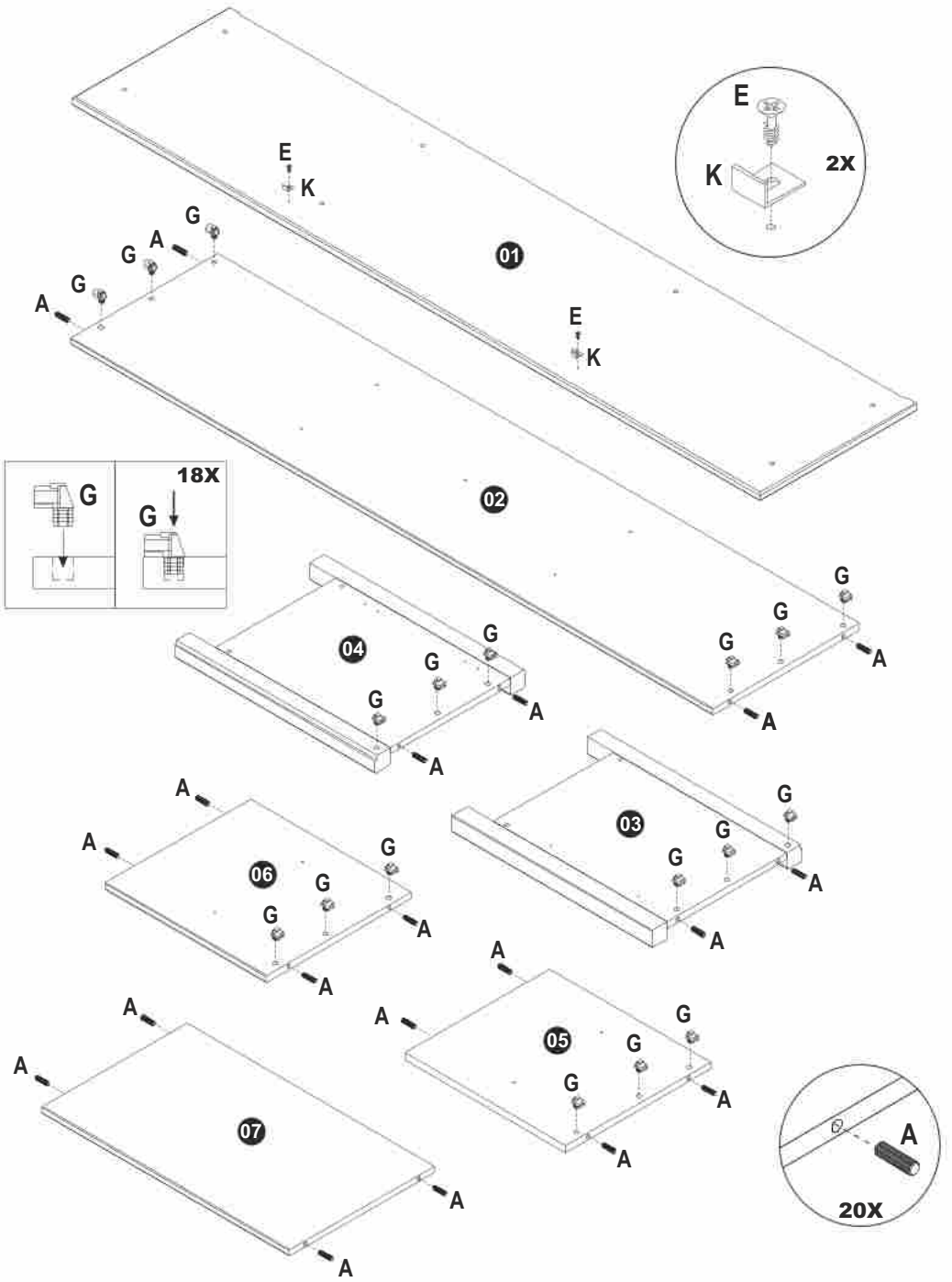

02 Fixação da Prateleira

Fixar a prateleira (07) nas divisões (05 e 06) com os parafusos "C", conforme abaixo.

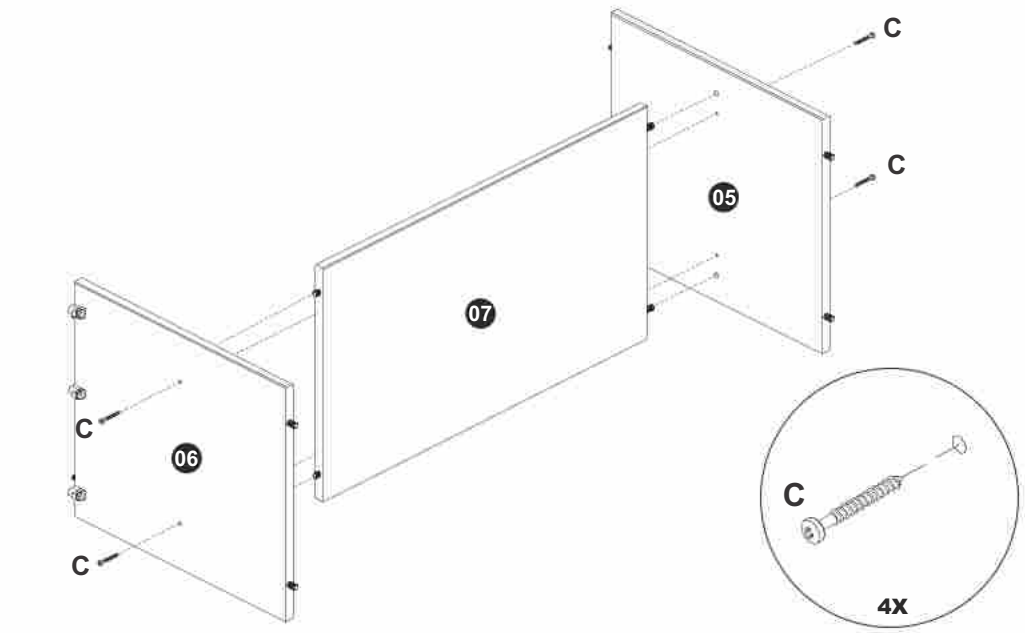

04 Fixação do Fundo

Fixar o fundo (06) nas divisões (05 e 06) com parafusos “C”, como é mostrado abaixo.

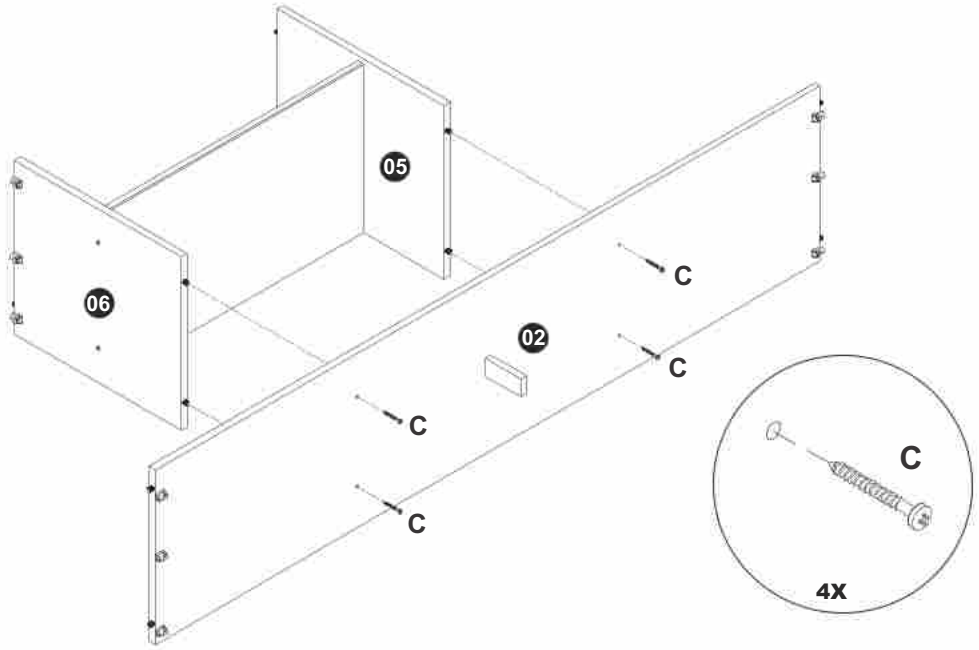

03 Fixação do Pé Central

Fixar o pé central (08) na base (02) com o parafuso “C”, como é mostrado abaixo.

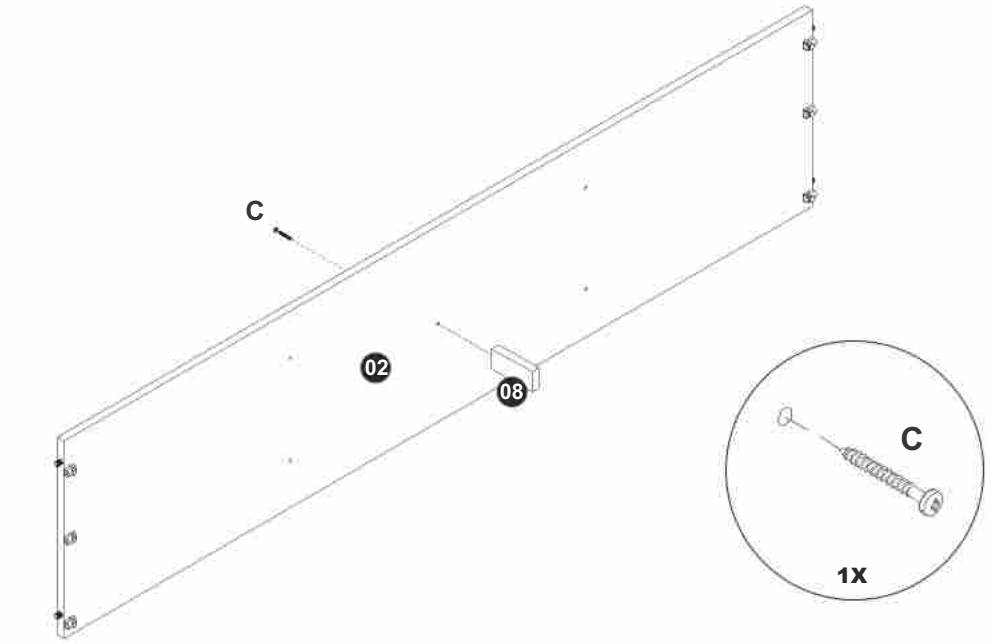

05 Fixação da Lateral Direita

Fixar a lateral direita (03) na base (02) com os parafusos “D”, conforme mostrado abaixo.

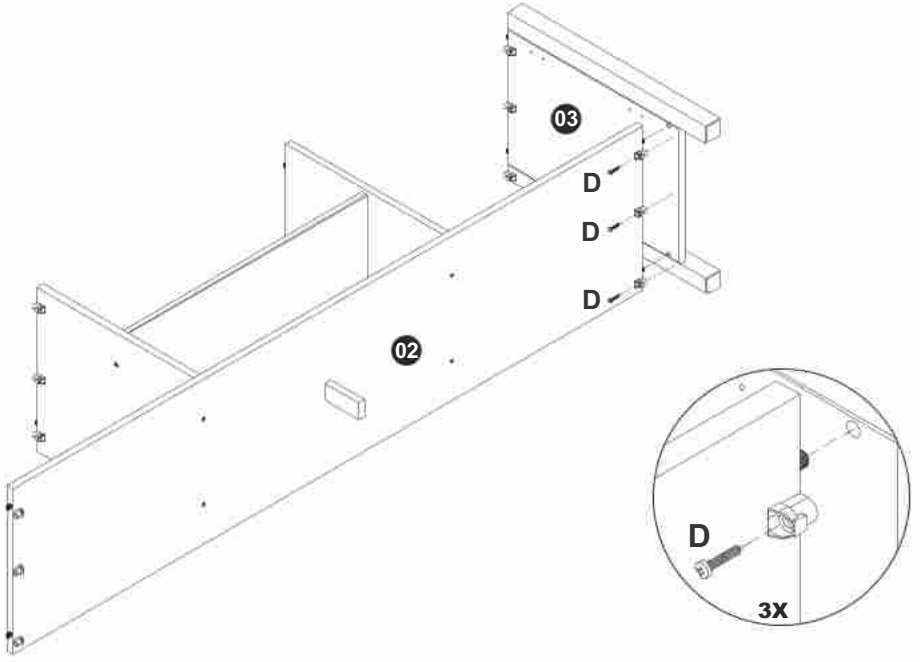

06 Fixação da Travessa nos Pés

Fixar a lateral esquerda (04) na base (02) com os parafusos “D”, conforme mostrado abaixo.

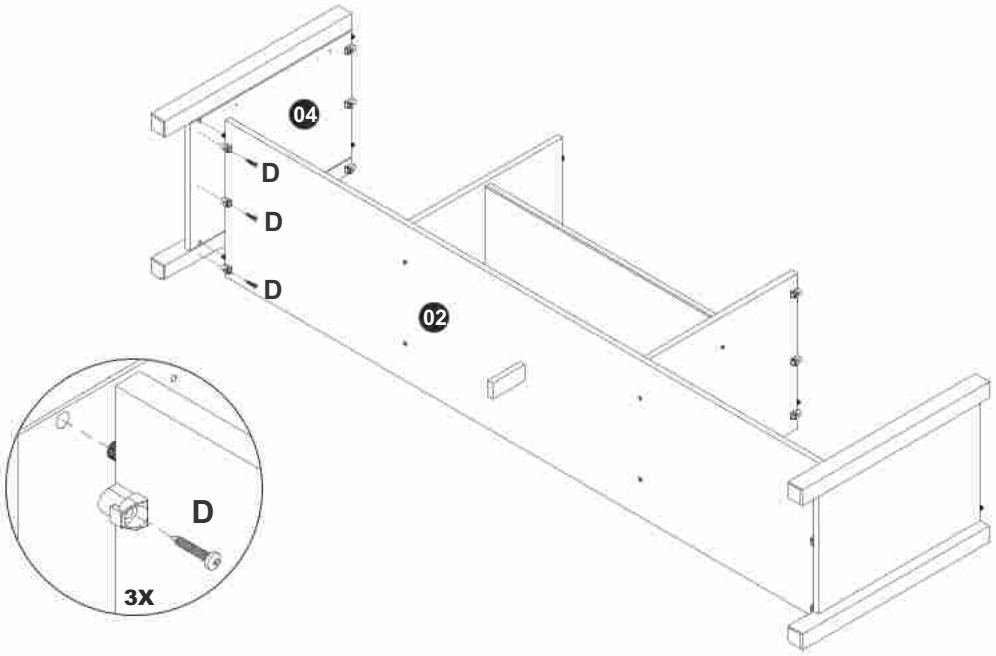

07 Fixação do Tampo

Fixe o tampo (01) nas laterais (03 e 04) e nas divisões (05 e 06) com os com os parafusos "D", conforme mostrado abaixo.

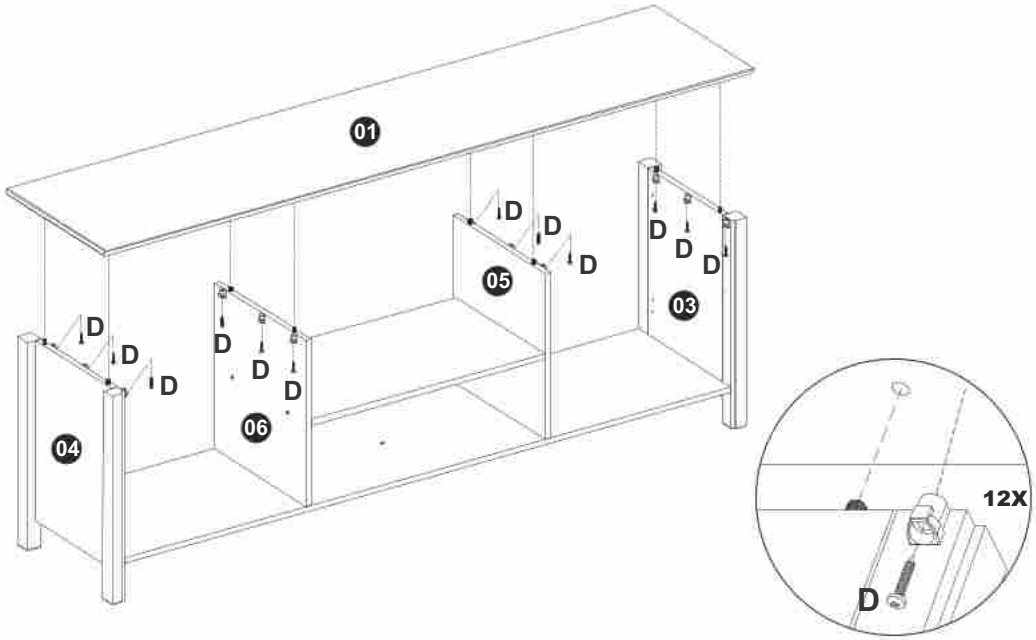

08 Fixação do painel Traseiro

Prenda um painel traseiro (09) com os pregos “F” encostando-o na lateral direita (02) e no tampo (01) para garantir que o móvel fique reto. Em seguida fixe os outros painéis traseiros (09 e 10) e pregue com os pregos “F, fixando entre os paineis (09 e 10) as chapas “H” com prego “F”, conforme abaixo:

os paineis (09

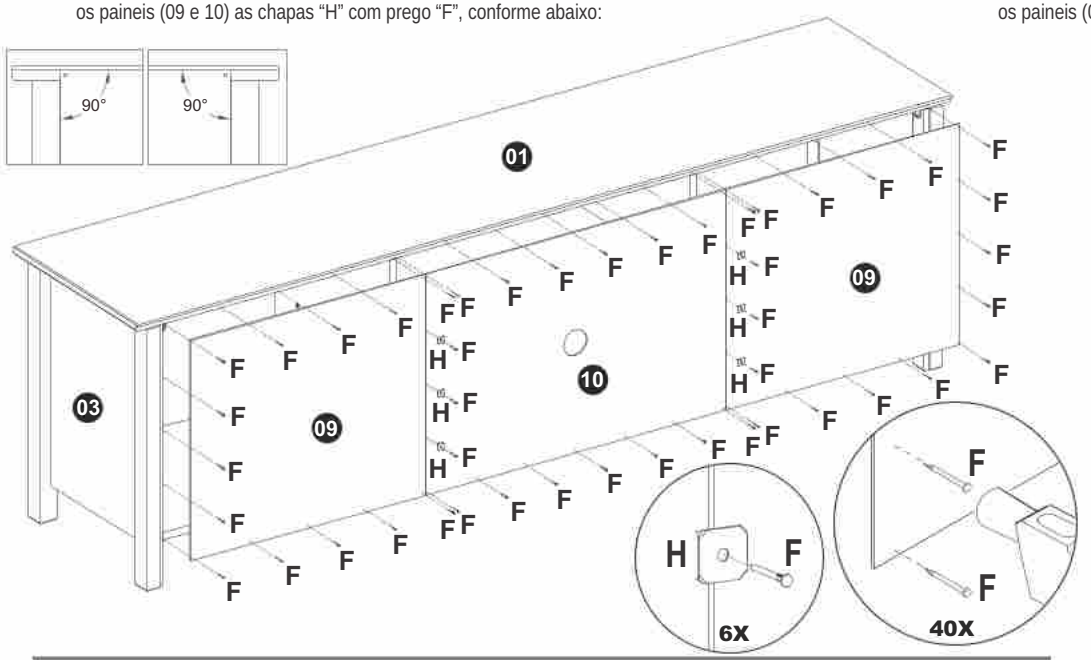

09 Fixação do Calço da Dobradiça

Separe o calço da dobradiça, conforme detalhe abaixo
Fixe o calço "I2" com os com os parafusos "E" nas laterais (03 e 04), conforme mostrado abaixo.



10 Fixação das Dobradiças nas Portas

Fixar as dobradiças “I2” nas portas (11) com os parafusos “E”, conforme abaixo.

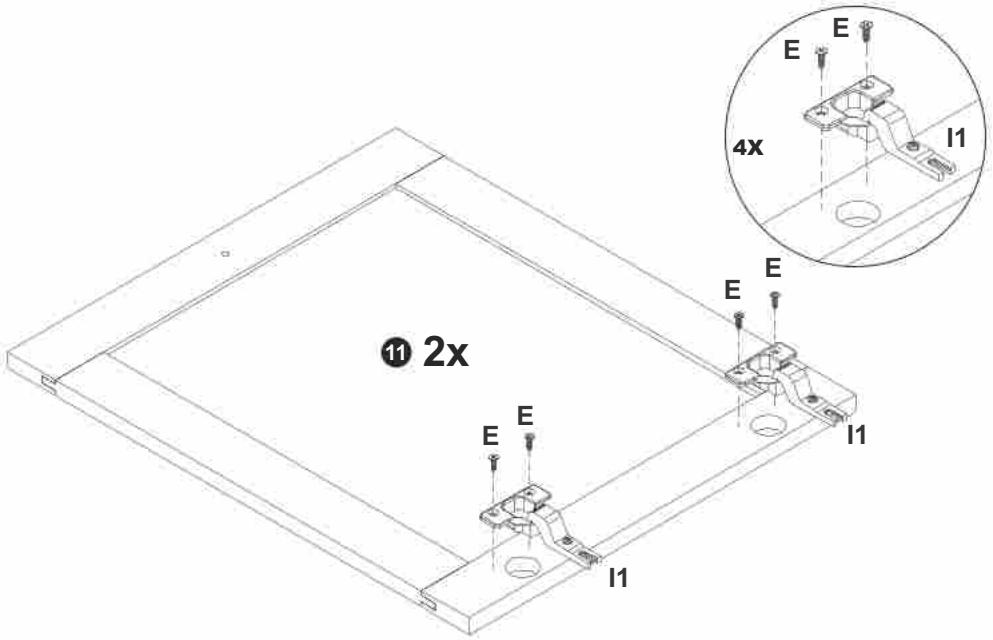

11 Fixação do Calço na Dobradiça

Encaixe as dobradiça nos calços e se necessário, fazer regulagem, conforme detalhes abaixo.

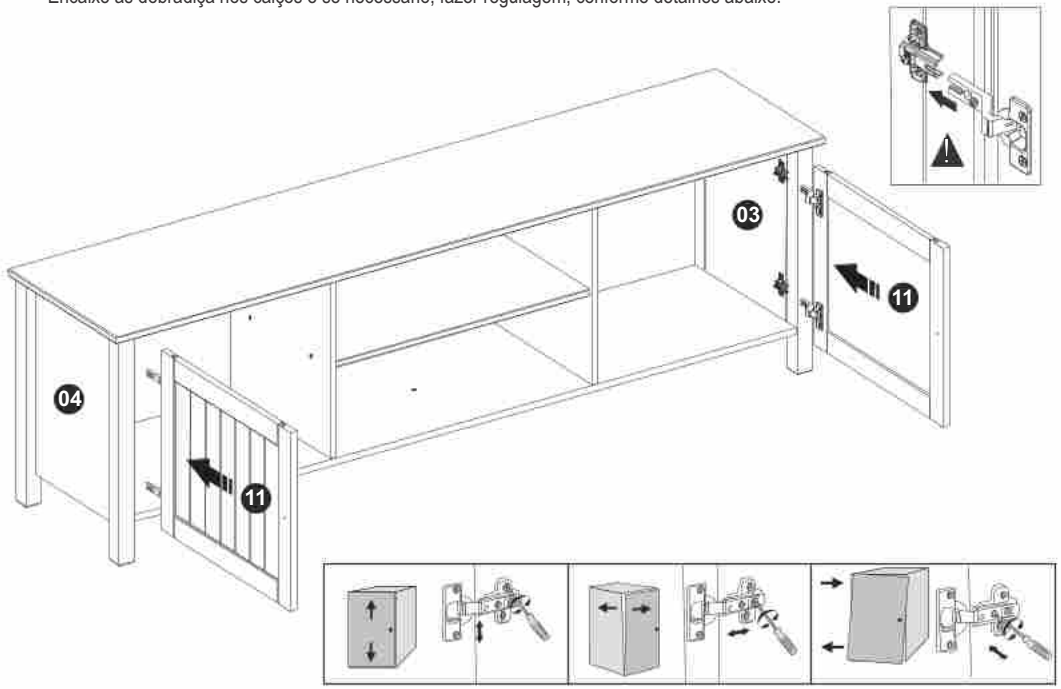

12 Fixação dos Puxadores

Fixar o puxador “J” com o parafuso “B” nas portas (11), conforme abaixo.

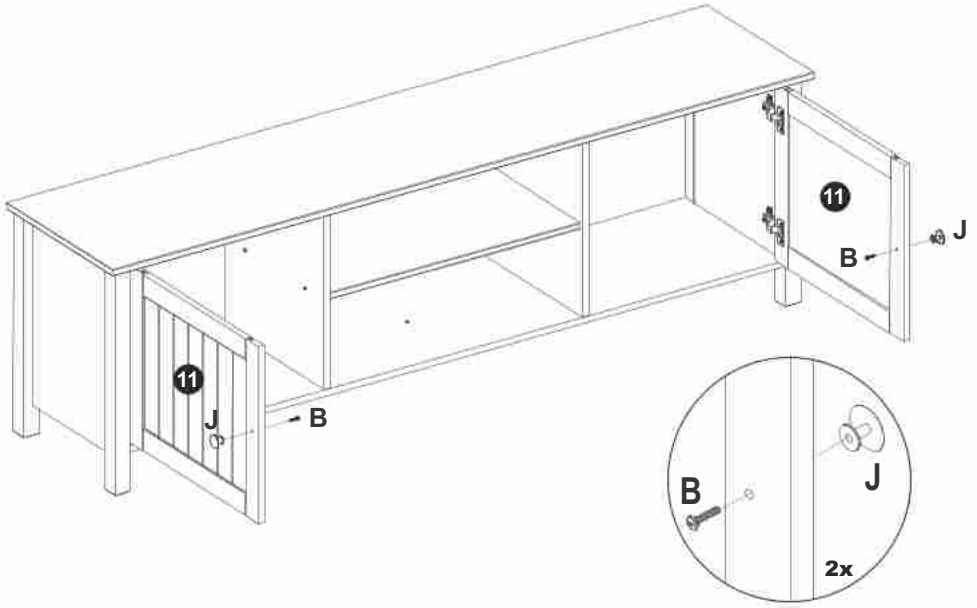

13 Kit Anti-tombamento

Fixar o kit anti-tombamento “L” conforme detalhes abaixo.
Atenção, antes de furar a parede para colocação da Bucha na parede, verifique a altura do Rack.

