Manual de montagem

Siga com atenção todos os passos para montagem do móvel. Assim você não terá problemas durante o processo.Seguindo com atenção todas as etapas descritas nesse manual, a montagem de seu móvel será agradável e prazerosa.

Durante a montagem do móvel, utilize a própria embalagem do produto como forração. NUNCA MONTE SEU MÓVEL em uma superfície sem proteção contra riscos e impactos.

Para montagem do produto você necessitará de:
01 chave de fenda tipo Phillips.
01 martelo.

Nunca utilize parrafusadeiras ou furadeiras para montagem do móvel. Nunca utilize polidores como lustra-móveis. É suficiente utilizar pano úmido somente com água ou sabão neutro.

CASO OCORRA ALGUM PROBLEMA ENTRE EM CONTATO DIRETO COM NOSSA EMPRESA PELOS ENDEREÇOS ABAIXO.
CONTE COM A GENTE!

Telefone: (47)3429-7432

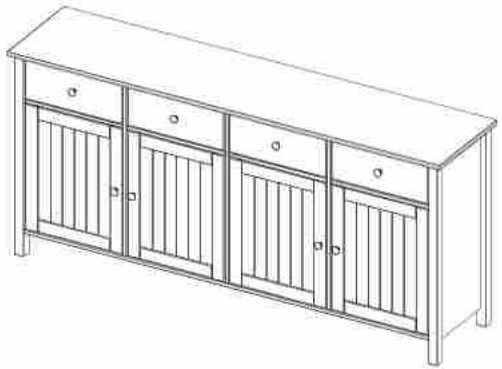

Ferragem

A	Ø8,0x50	06	H	8x8	58	O		06
B	Ø8,0x30	28	I		04	P	Alta	08
C	M4x20	08	J		04	Q		08
D	Ø3,5x35	03	K		10	R		01
E	Ø3,5x25	61	L		04			
F		04	M	300mm	04			
G	Ø3,5x14	76	N		29			

Explosão peças

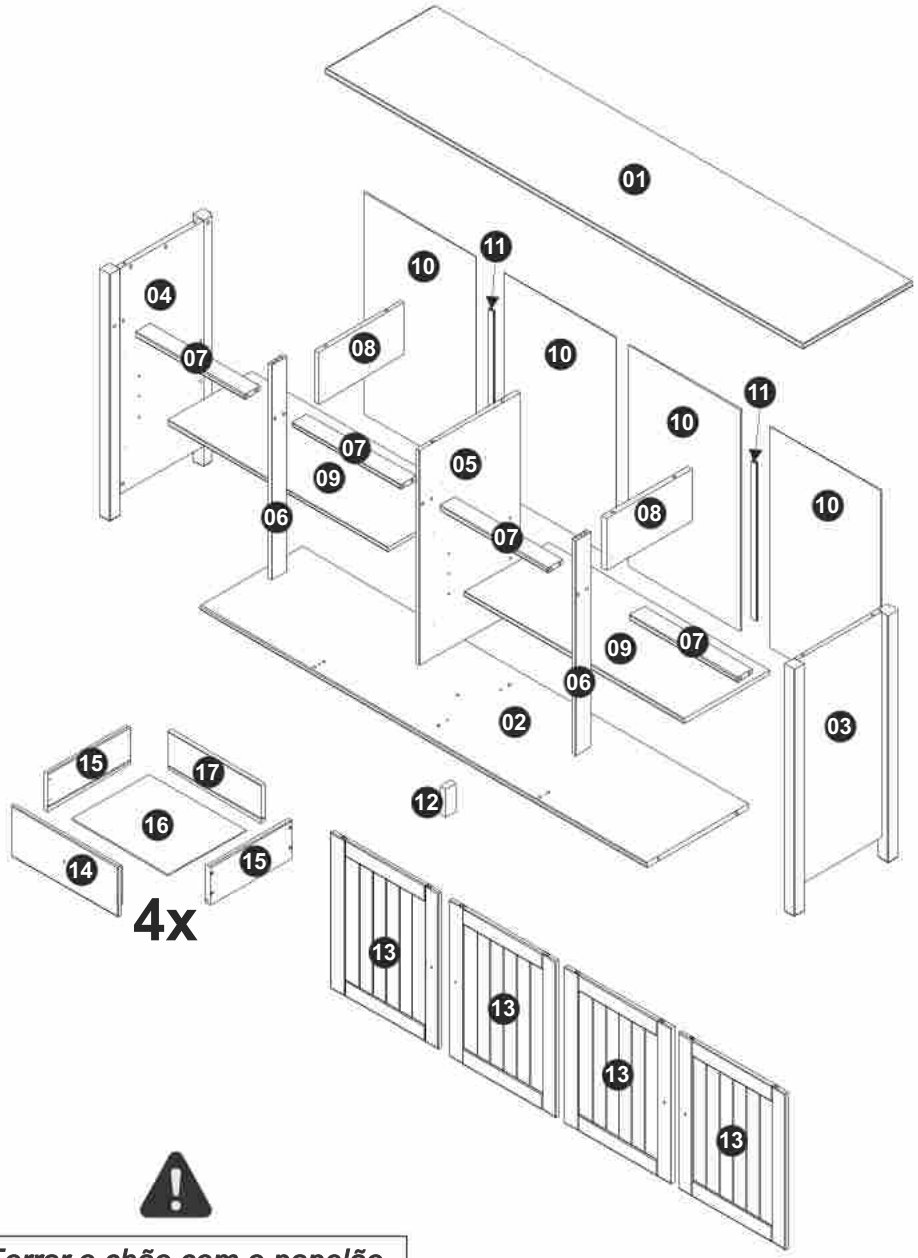

Forrar o chão com o papelão das embalagens para efetuar a montagem.

01 Pré-Montagem

Insira as cavilhas "B" nas peças conforme abaixo, insira os trapézioa "N" e insira as hastes minifix "I", conforme abaixo.

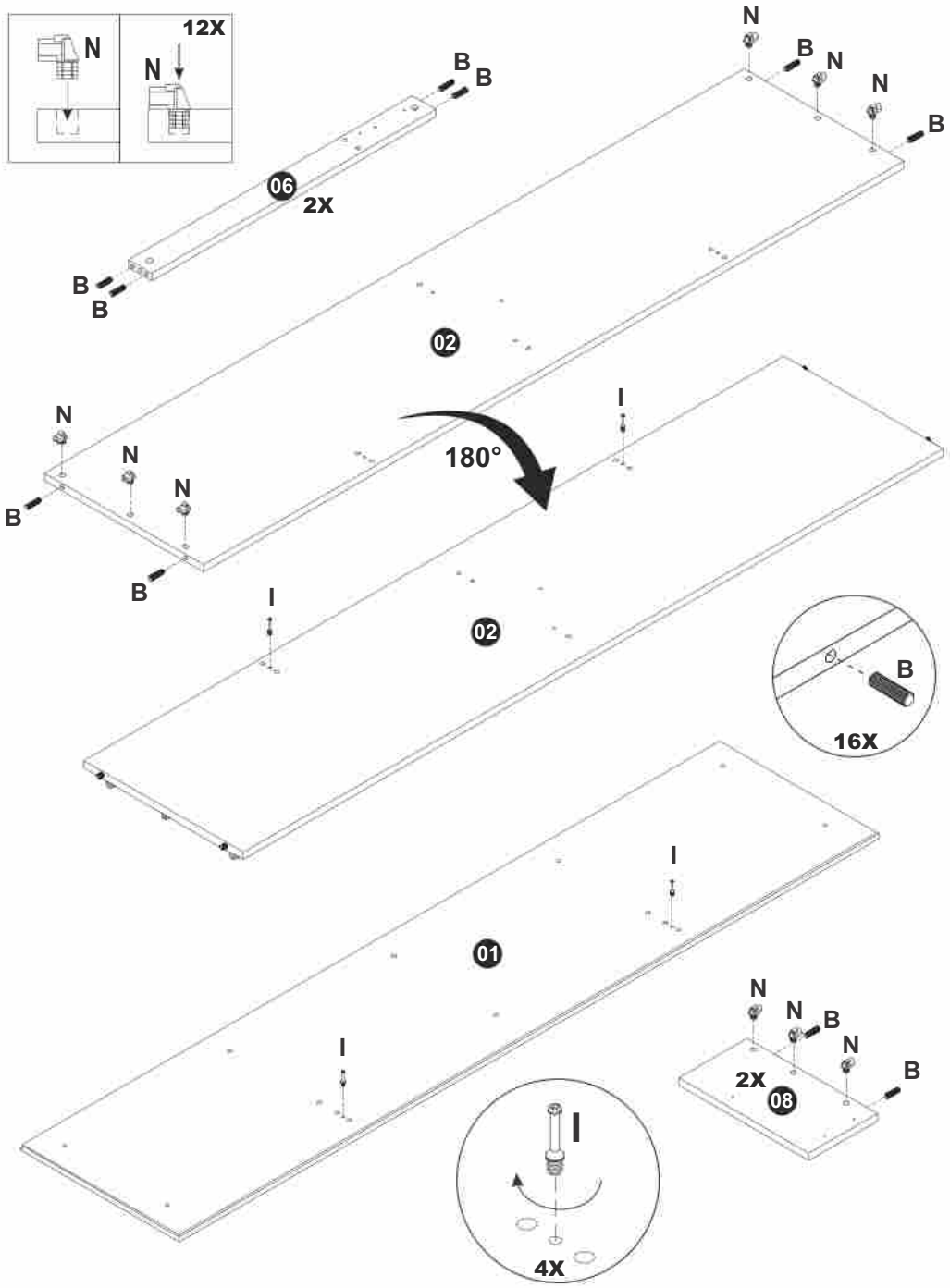

02 Pré Montagem

Insira as cavilhas "B" e os trapézioa "N" nas peças, conforme abaixo.
Fixar os calços das dobradiças "P2" (06) nas laterais (03 e 04) e na divisão (05) com parafusos "G", como é mostrado abaixo.

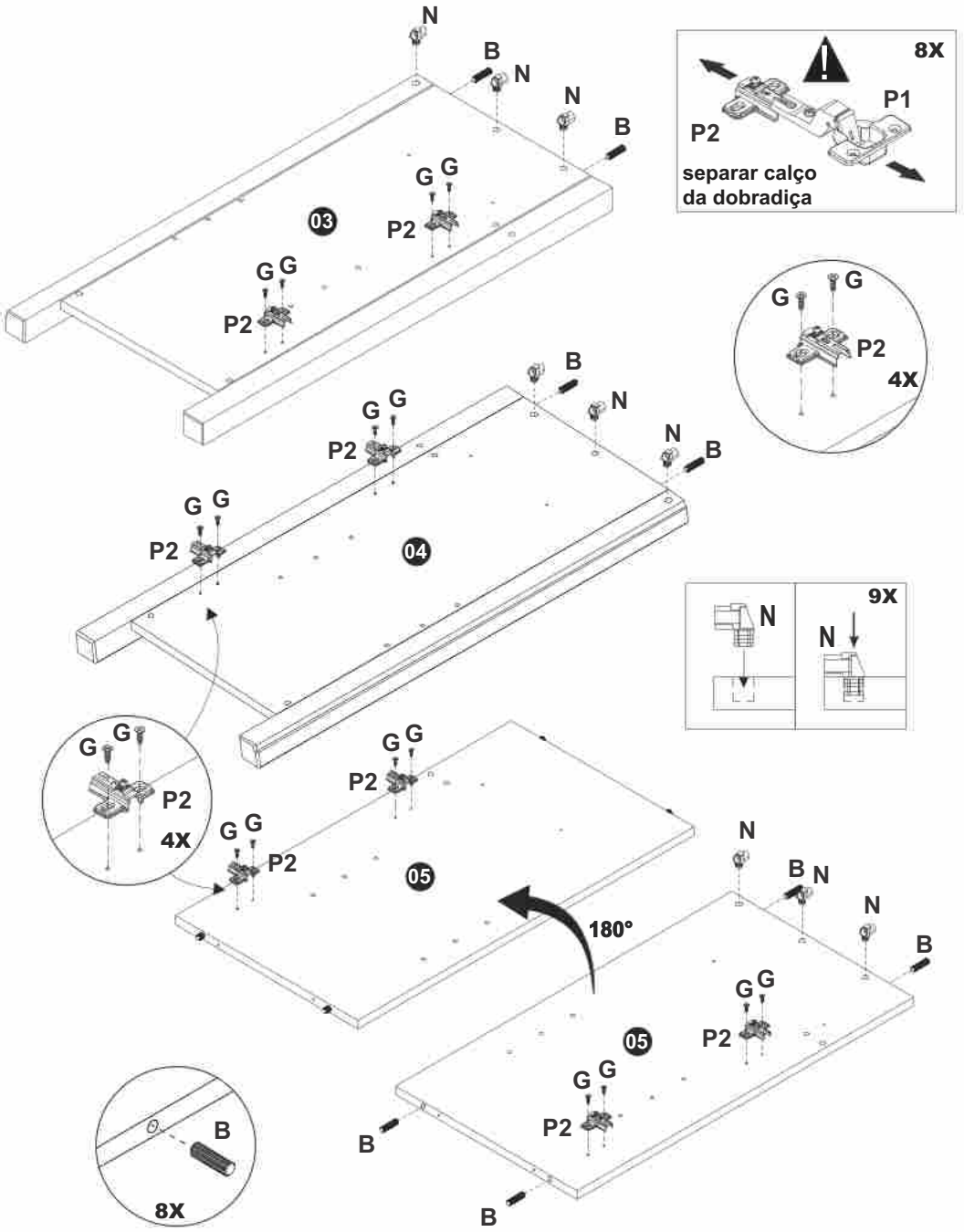

03 Pré-Montagem das Travessas Menores

Atenção para pre montagem das travessas menores, pois cada uma, será diferente.
Insira as cavilhas "A" nas travessas (07A e 07B) e as cavilhas "B" nas travessas (07C e 07D) conforme abaixo.
Insira os trapézios "N" nas peças e fixe os batentes de porta "F" com os parafusos "G" , conforme abaixo.

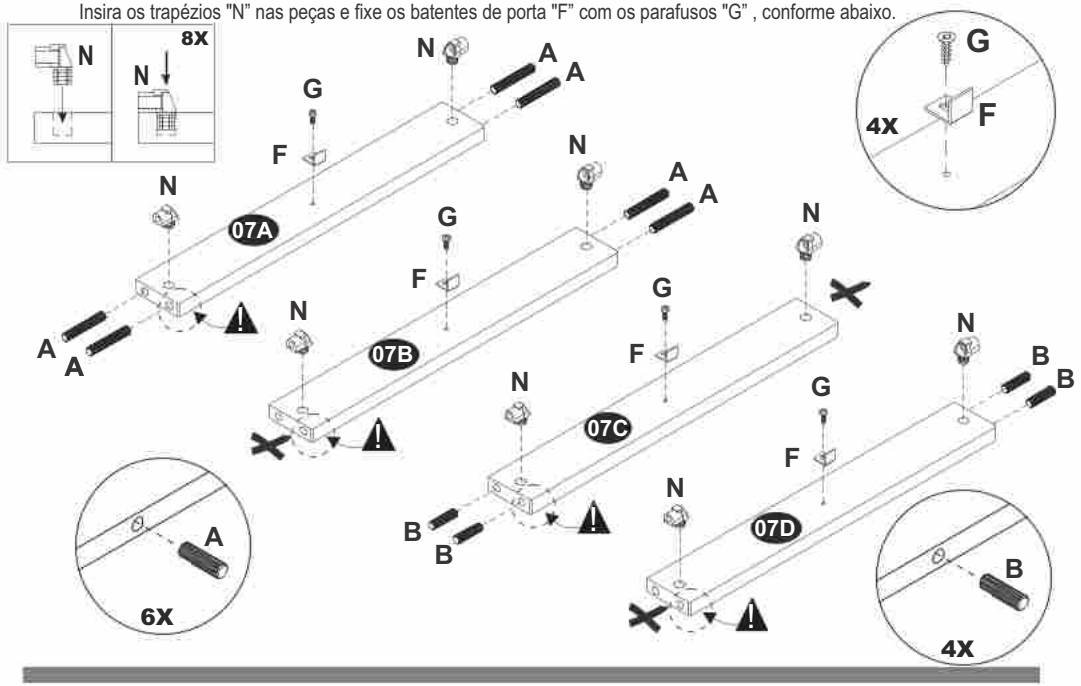

04 Fixação da Travessa Menor

Fixar travessa menor (07A) na divisão (05) com o parafuso "E", como é mostrado abaixo.

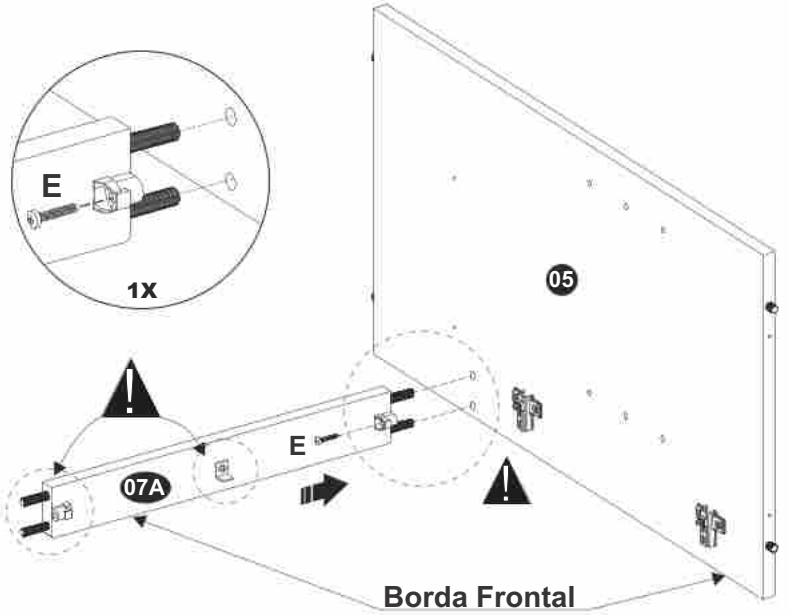

05 Fixação da Travessa Menor

Fixar a travessa menor (07B) na divisão (05) com o parafuso "E", como é mostrado abaixo.

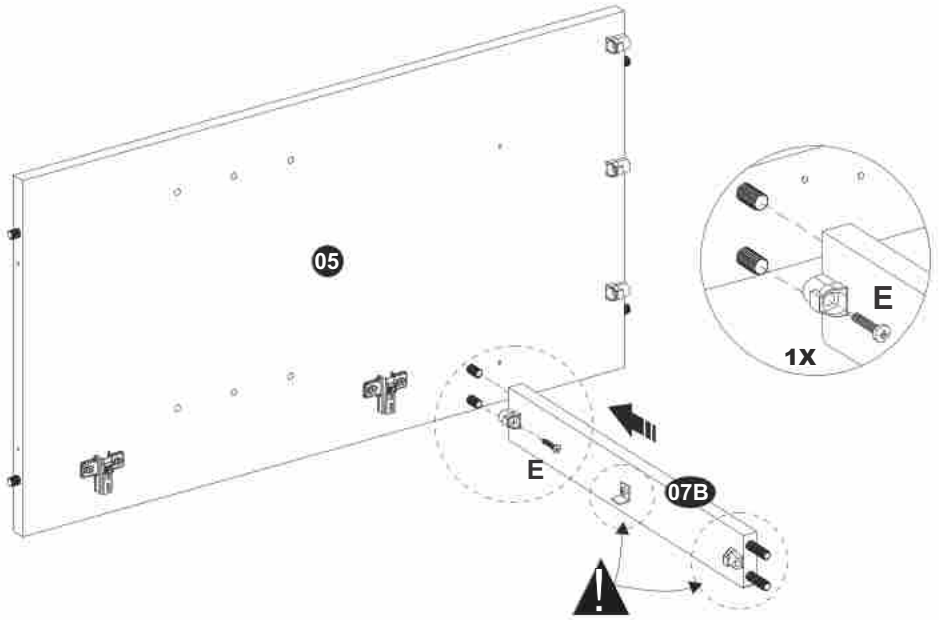

06 Fixação da Travessa Maior

Fixar a travessa (06) na travessa menor (07A) com os parafusos "E", conforme mostrado abaixo.

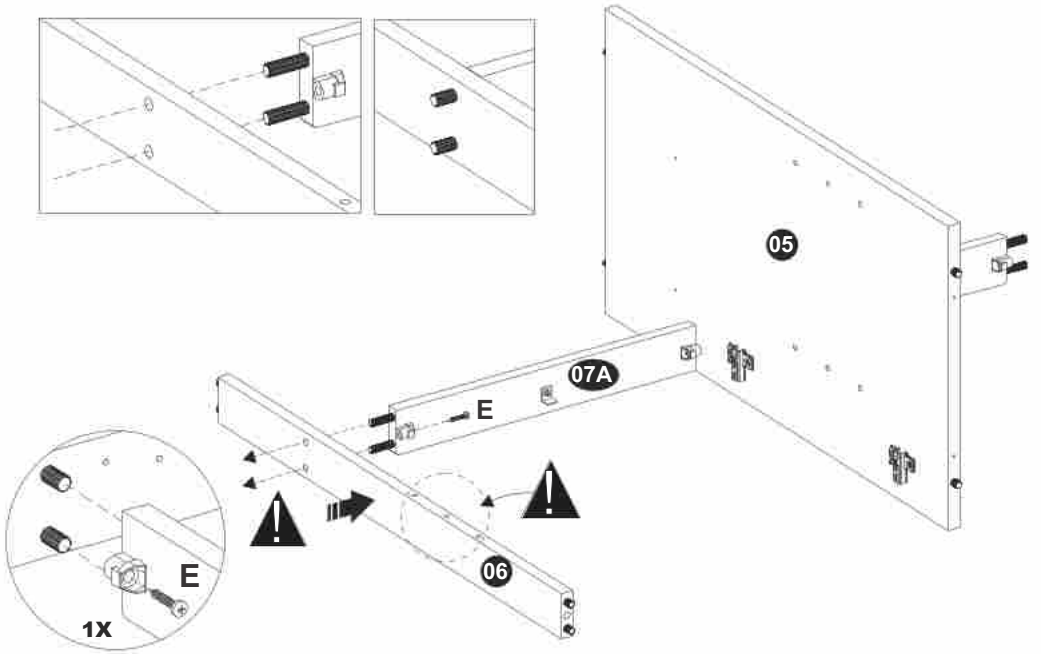

07 Fixação da Travessa Maior

Fixar a outra travessa (06) na travessa menor (07B) com os parafusos "E", conforme abaixo.

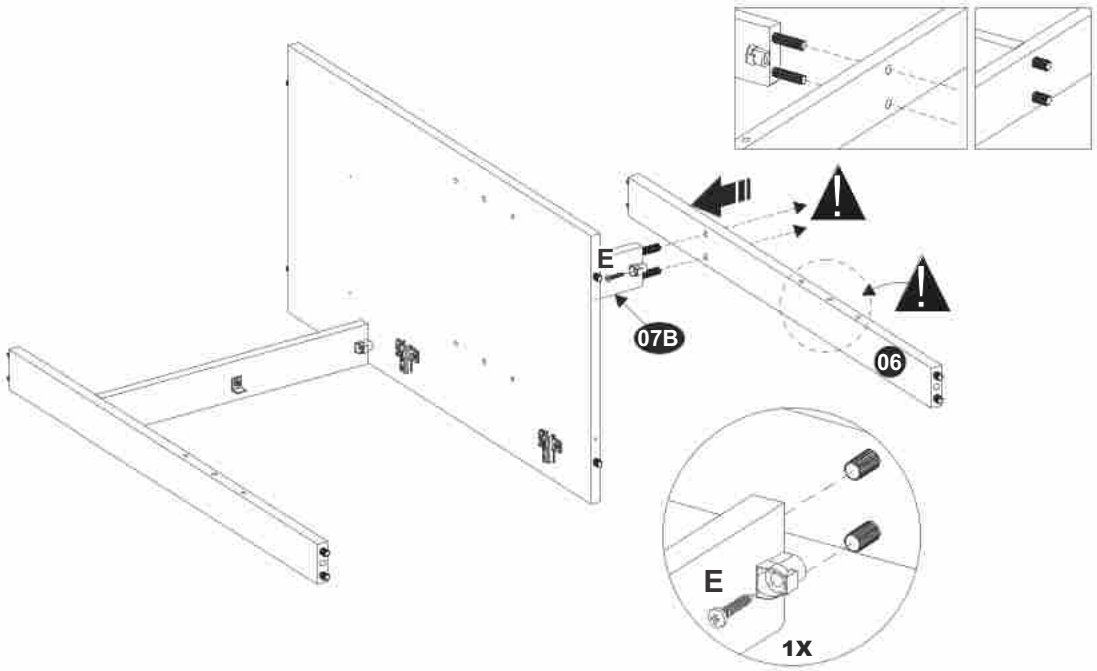

08 Fixação das Travessas Menores

Fixar as travessas menores (07C e 07D) na travessas (06) com o parafuso “E”, como é mostrado abaixo.

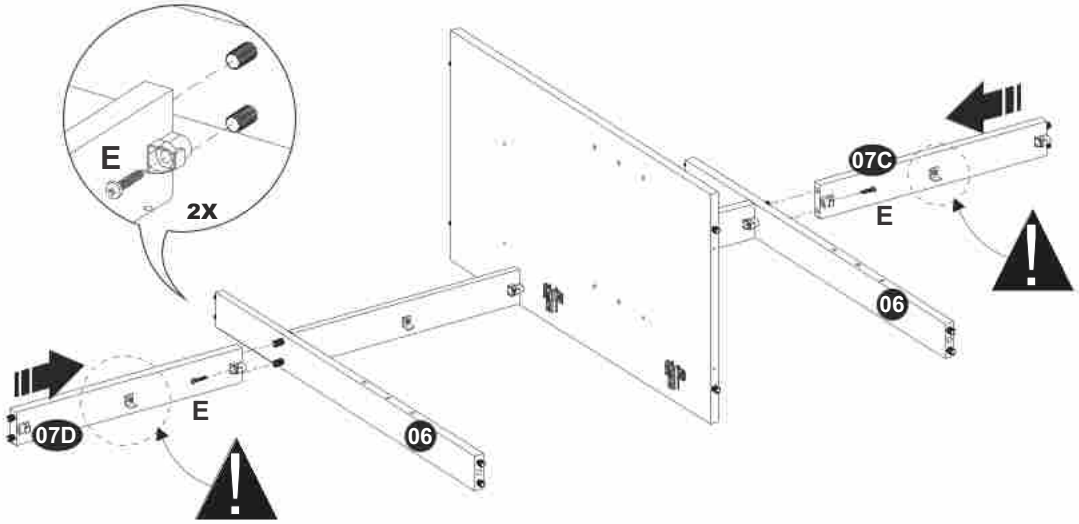

09 Fixação da Base

Fixar a base (02) na divisão (05) com os parafusos “D” e nas travessas (06) com os tambores “J” , como é mostrado abaixo.
Fixar o pé central (02) na base (02) com os parafusos “D” , como é mostrado abaixo.

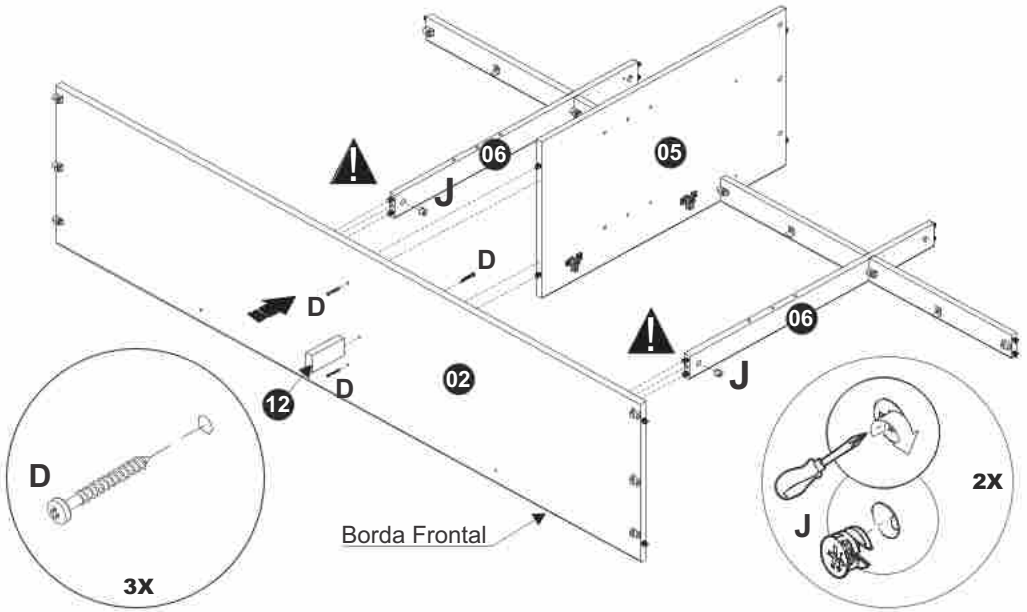

10 Fixação da Lateral Esquerda

Fixar a lateral Esquerda (04) na travessa (07C) e na base (02) com os parafusos "E", conforme abaixo.

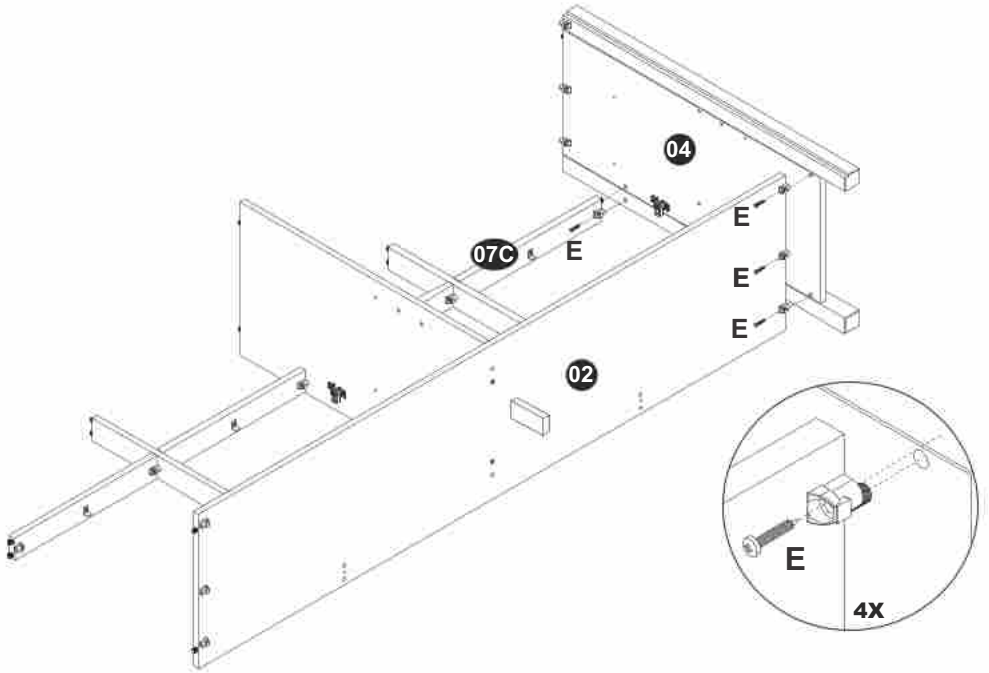

11 Fixação da Lateral Direita

Fixar a lateral direita (03) na travessa (07D) e na base (02) com os parafusos "E", conforme abaixo.

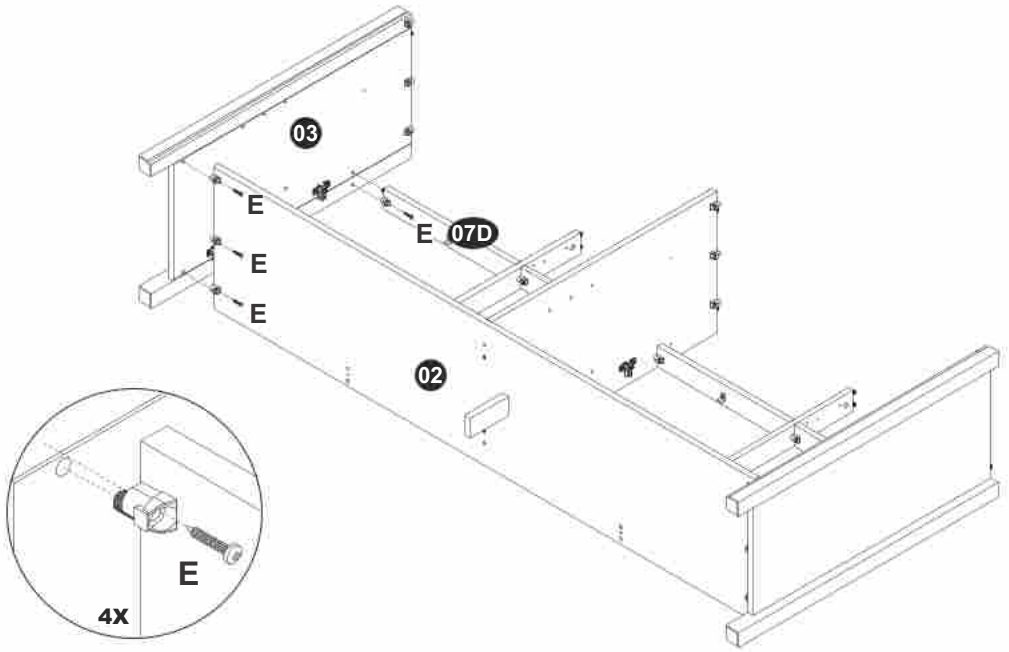

12 Fixação do Tampo

Fixar o tampol (01) nas laterais (03 e 04) e na divisão (05) com os parafusos "E" e fixar as travessas (06) com os tambores "L", como é mostrado abaixo.

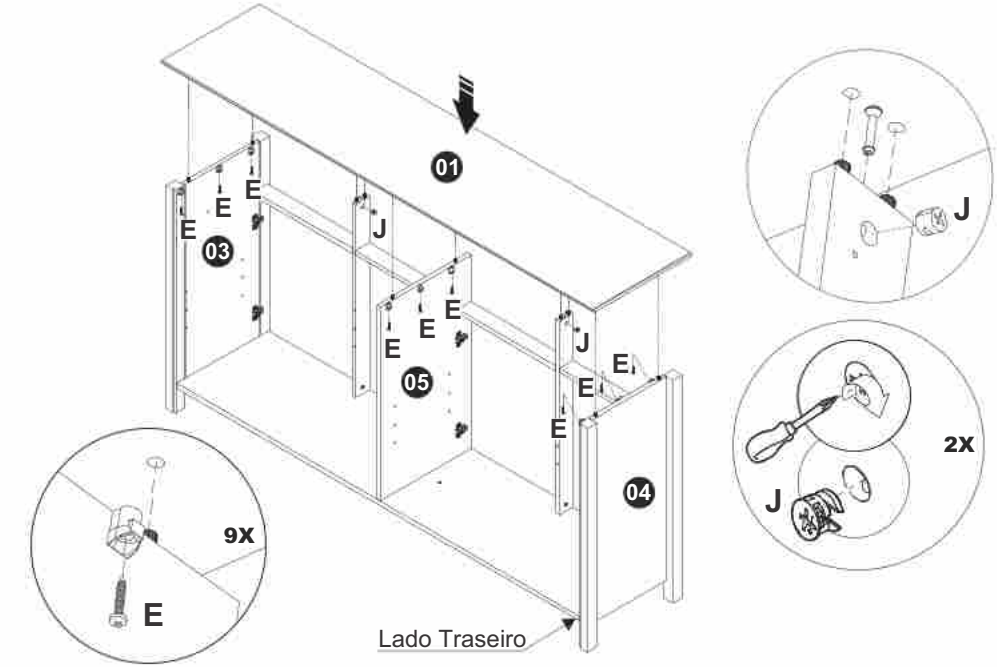

13 Fixação das Divisões Menores

Fixar as dividões menores (08) no tampo (01) com parafusos "E", como é mostrado abaixo.

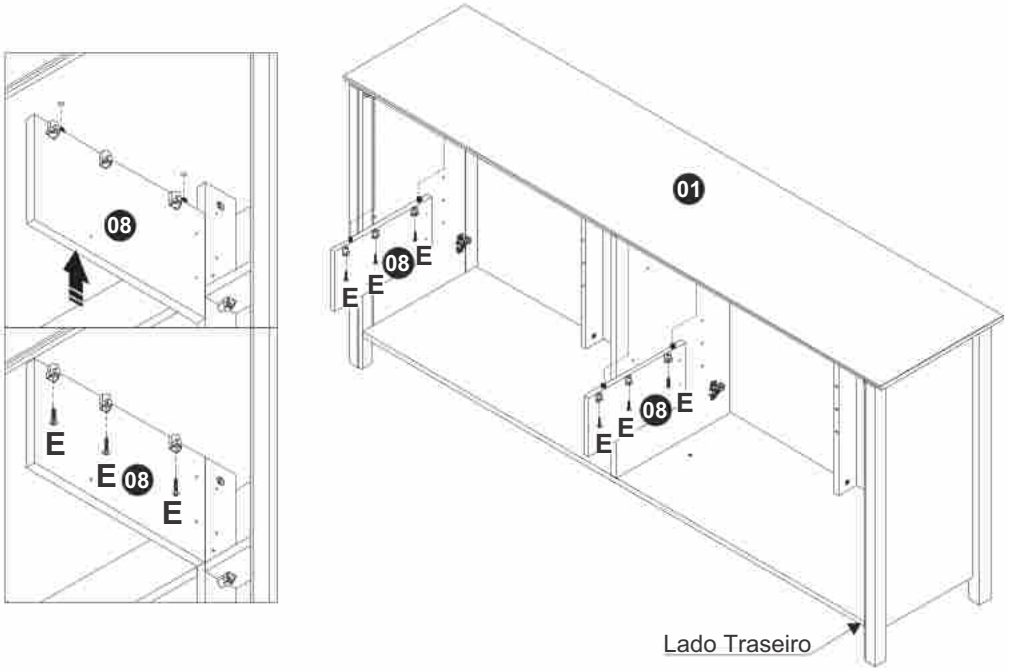

14 Fixação das Chapinhas

Fixar as chapinhas "L" nas travessas (06) e nas divisões menores (08) com os parafusos "G", conforme mostrado abaixo.

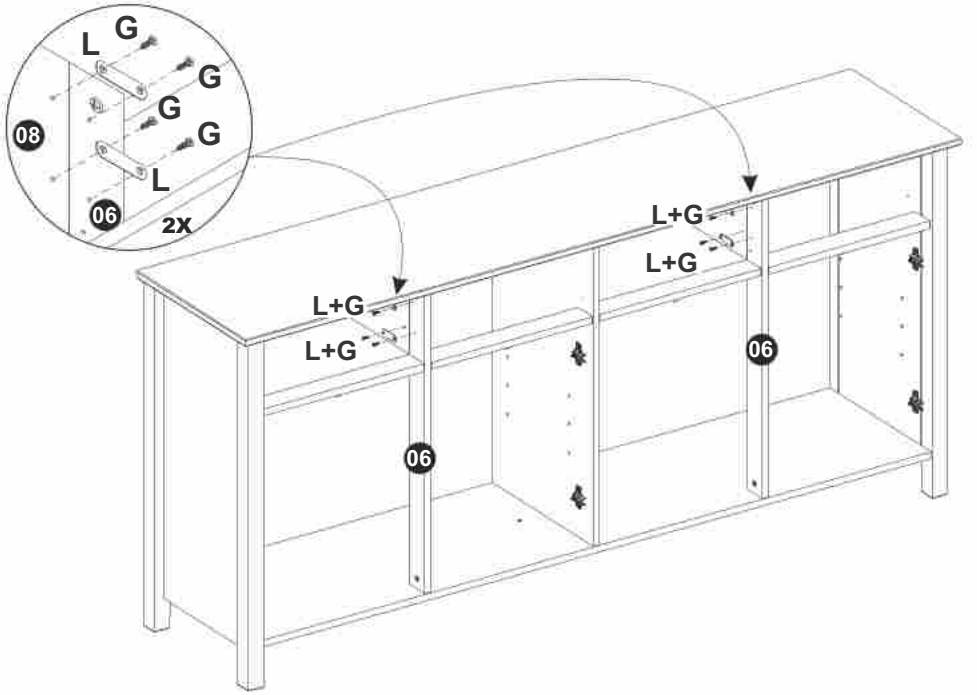

15 Fixação da Corrediça

Fixar uma corrediça "M1" na lateral direita (03) com os parafusos "G", conforme mostrado abaixo.

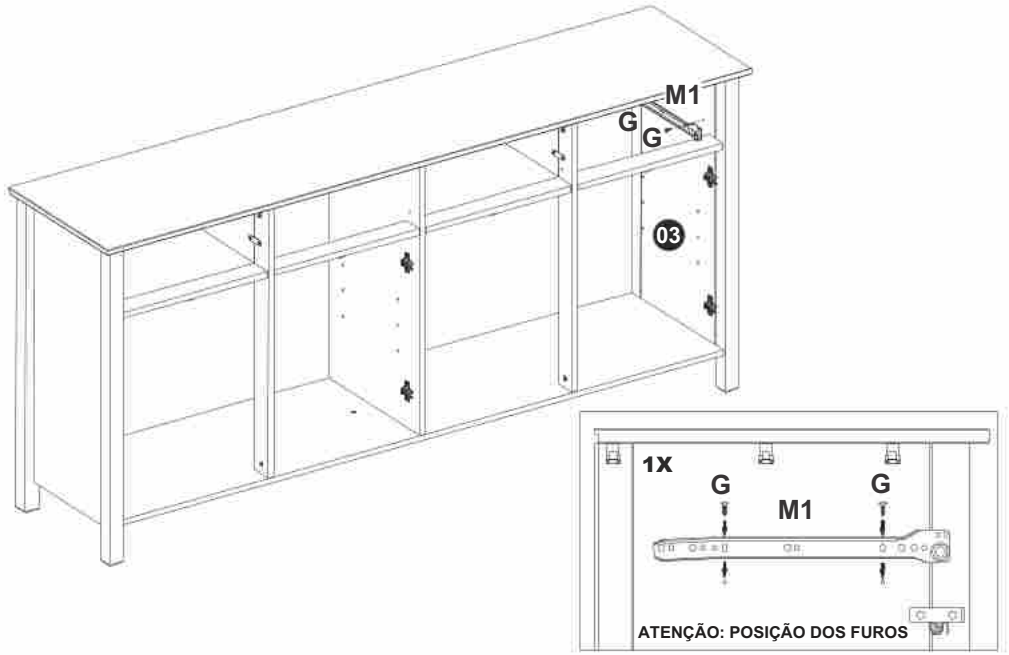

16 Fixação das Corrediças

Fixar três corrediças "M1" na divisão (05 e 08) com os parafusos "G", conforme mostrado abaixo.

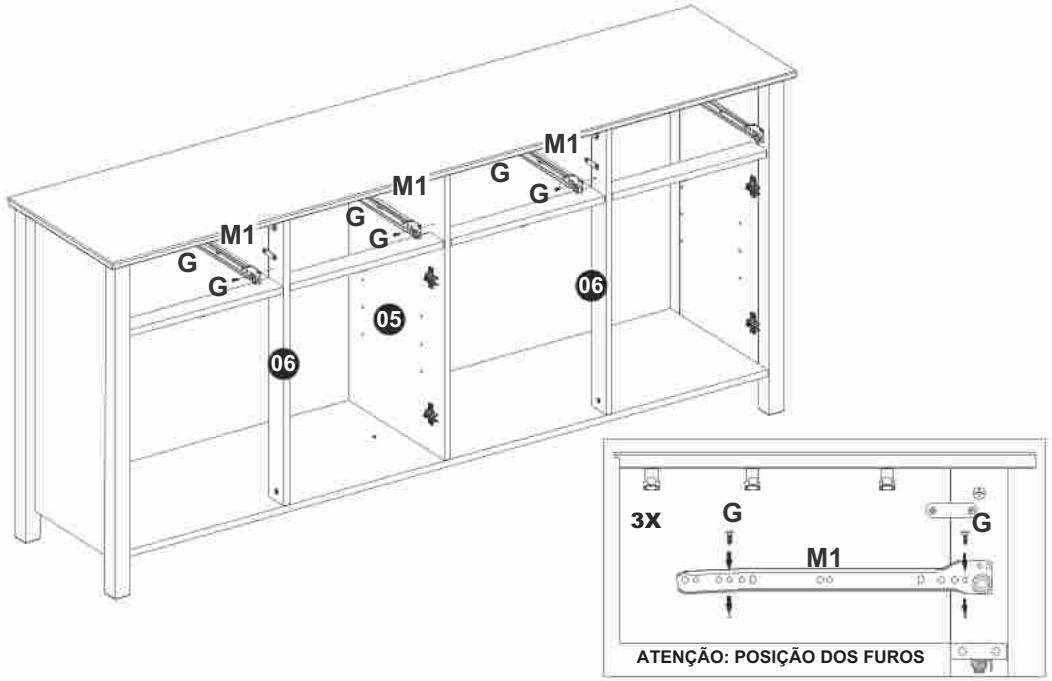

17 Fixação da Corrediça

Fixar uma corrediça "M1" na lateral esquerda (04) com os parafusos "G", conforme mostrado abaixo.

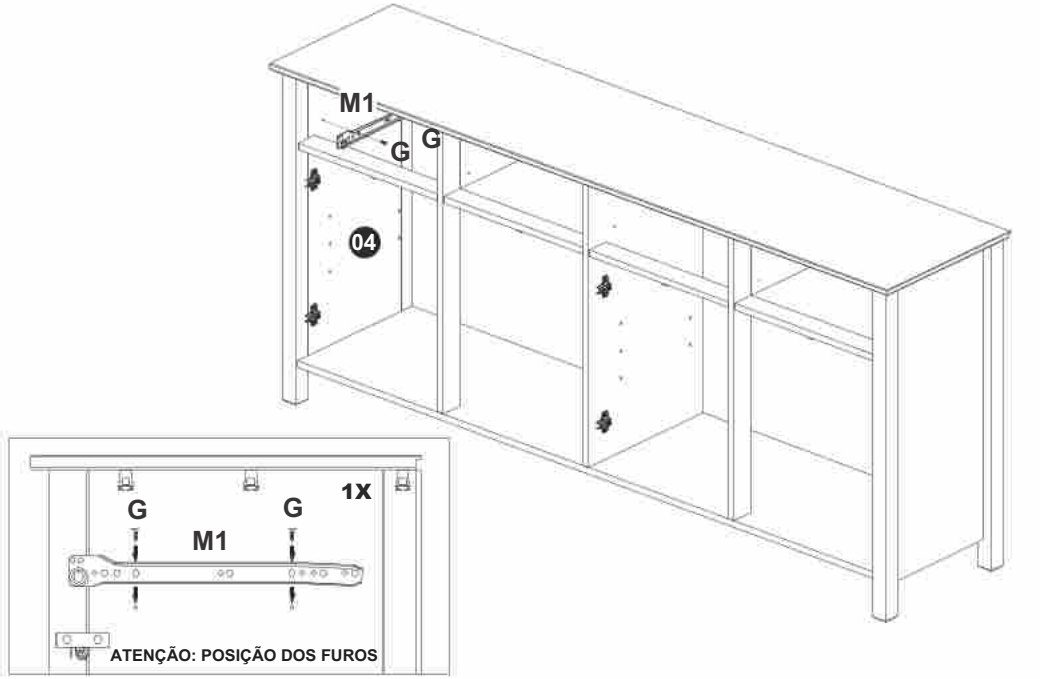

18 Fixação da Corrediça

Fixar duas corrediças "M1" na divisão (05) com os parafusos "G", conforme mostrado abaixo.

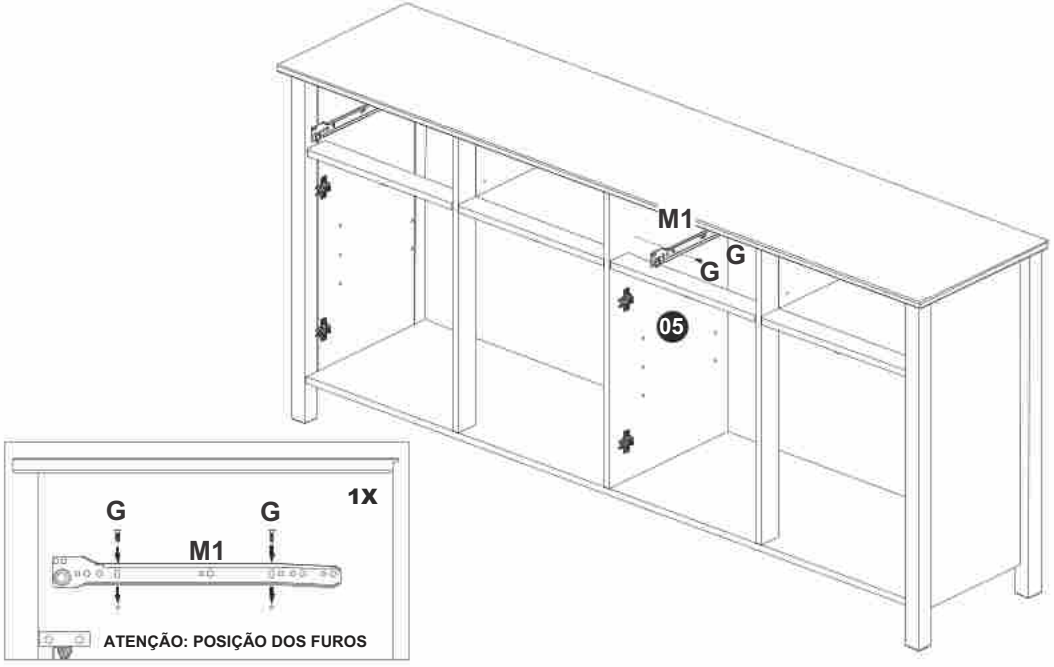

19 Fixação das Corrediças

Fixar duas corrediças "M1" nas divisões menores (08) com os parafusos "G", conforme mostrado abaixo.

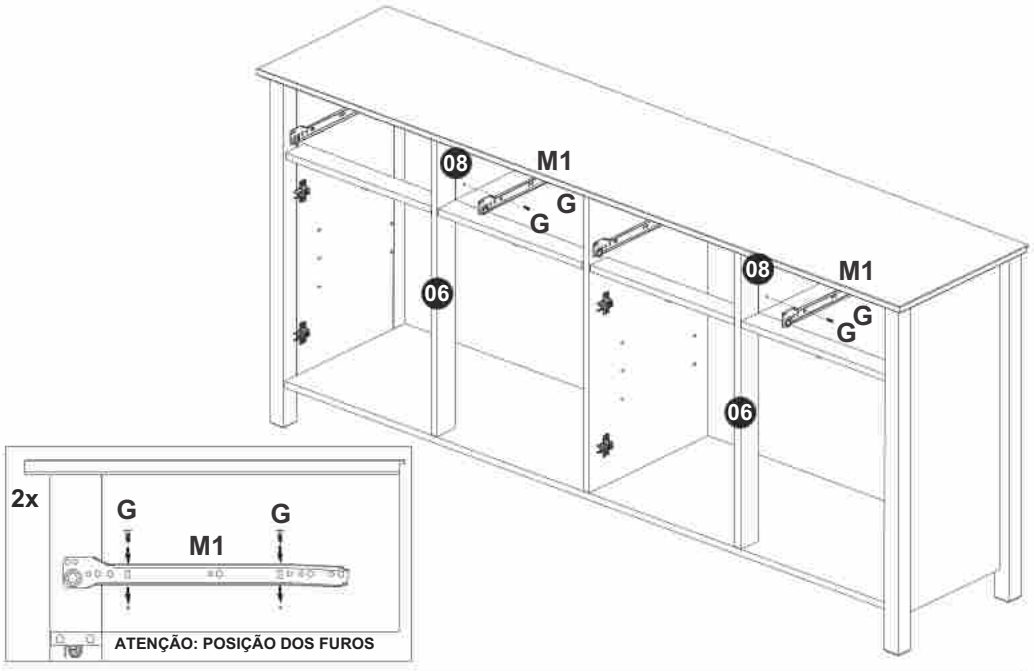

20 Colocação do Suporte de Prateleira

Insira os suportes de prateleira "K" nas laterais (03 e 04) e na divisão (05) e nas travessas (06), conforme mostrado abaixo.

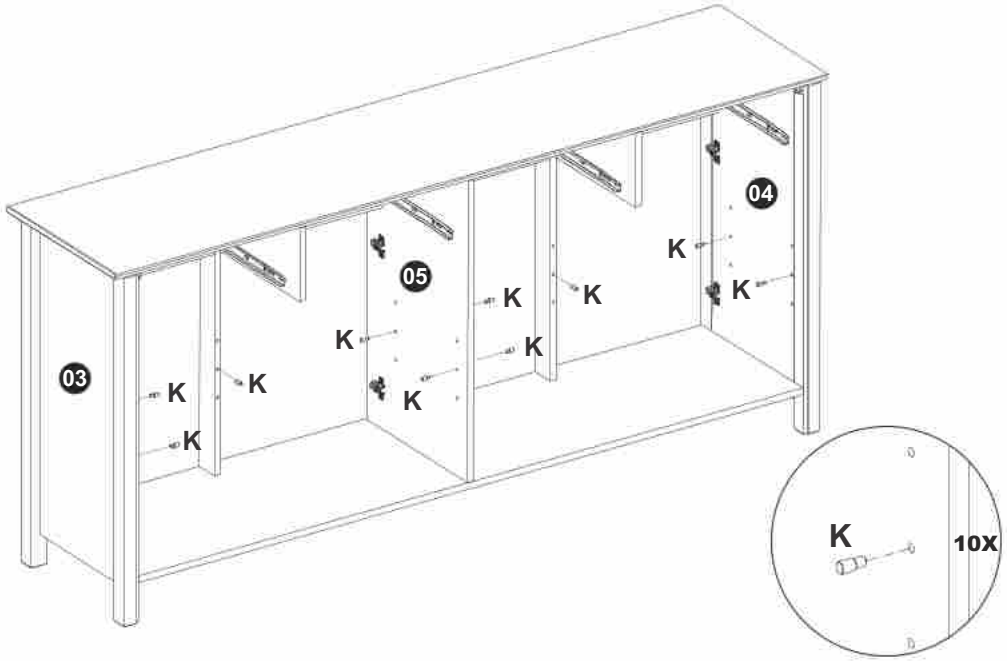

21 Colocação das Prateleiras

Coloque as prateleiras (09) no móvel sobre os suportes, pela parte traseira do móvel, conforme mostrado abaixo.

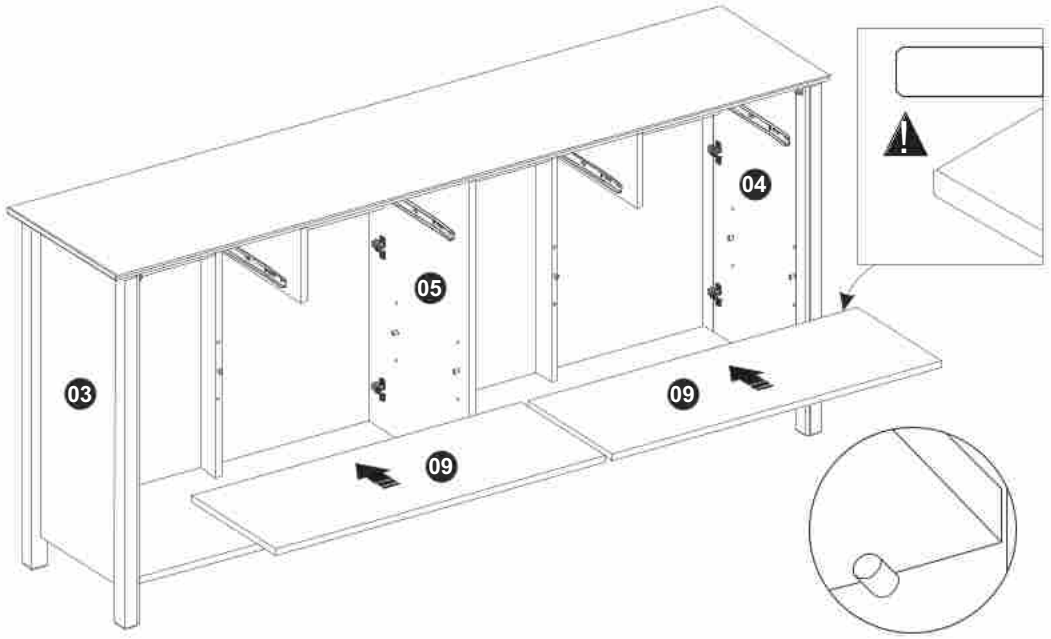

22 Fixação do painel Traseiro

Prenda um painel traseiro (10) com os pregos "H" encostando-o na lateral direita (03) e no tampo (01) para garantir que o móvel fique reto. Em seguida fixe os outros painéis traseiros (10) e pregue com os pregos "H, fixando entre os paineis as chapas "O" com prego "H", conforme abaixo:

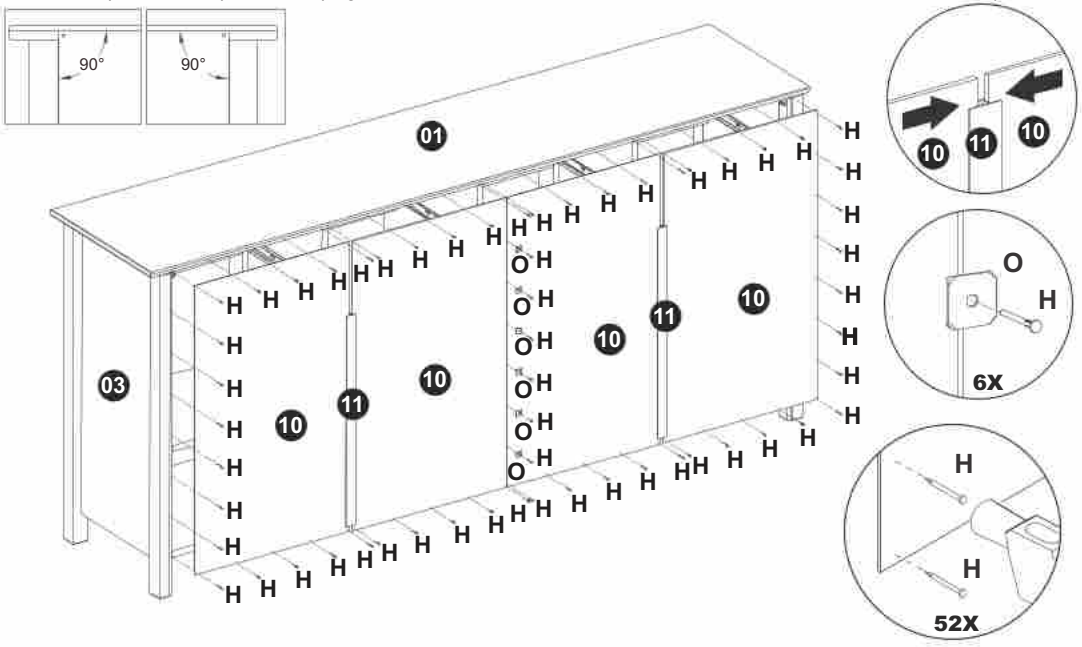

23 Montagem das Gavetas

Fixar as laterais de gaveta (15) na frente de gaveta (14) com parafusos “E”. Encaixar o fundo de gaveta (16) nos canais das laterais (15) com a frente de gaveta (14). Fixar a traseira de gaveta (17) nas laterais (15) com os parafusos “E”, fixe o puxador “Q” com o parafuso “C” na frente de gaveta (14) e finalize fixando as corrediças “M2” nas laterais de gaveta (15) com os parafusos “G”, conforme abaixo:

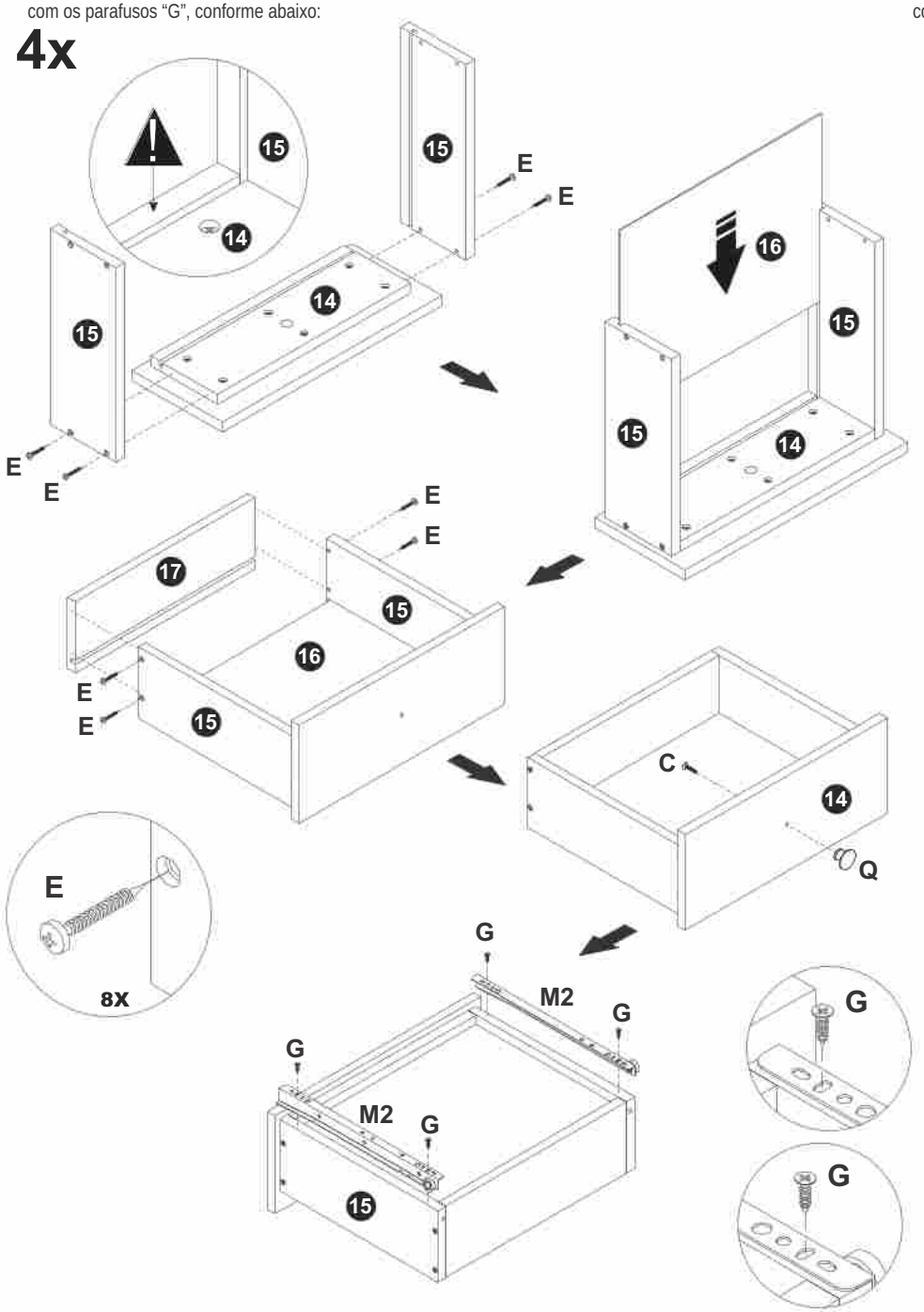

24 Colocação das gavetas

Coloque as gavetas e verifique o alinhamento, se necessário, faça os ajustes conforme detalhes.

puxador “Q” com o parafuso “C” na frente de gaveta (14) e finalize fixando as corrediças “M2” nas laterais de gaveta (15) com os parafusos “G”, conforme abaixo:

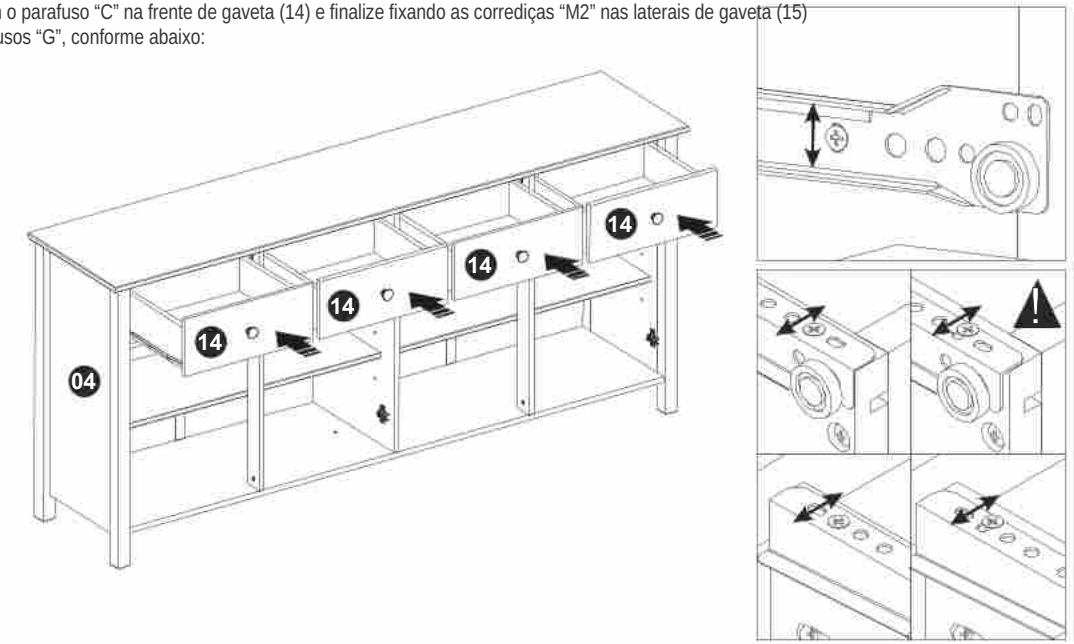

25 Fixação das Dobradiças nas Portas

Fixar as dobradiças “P1” nas portas (13) com os parafusos “G”, conforme abaixo.

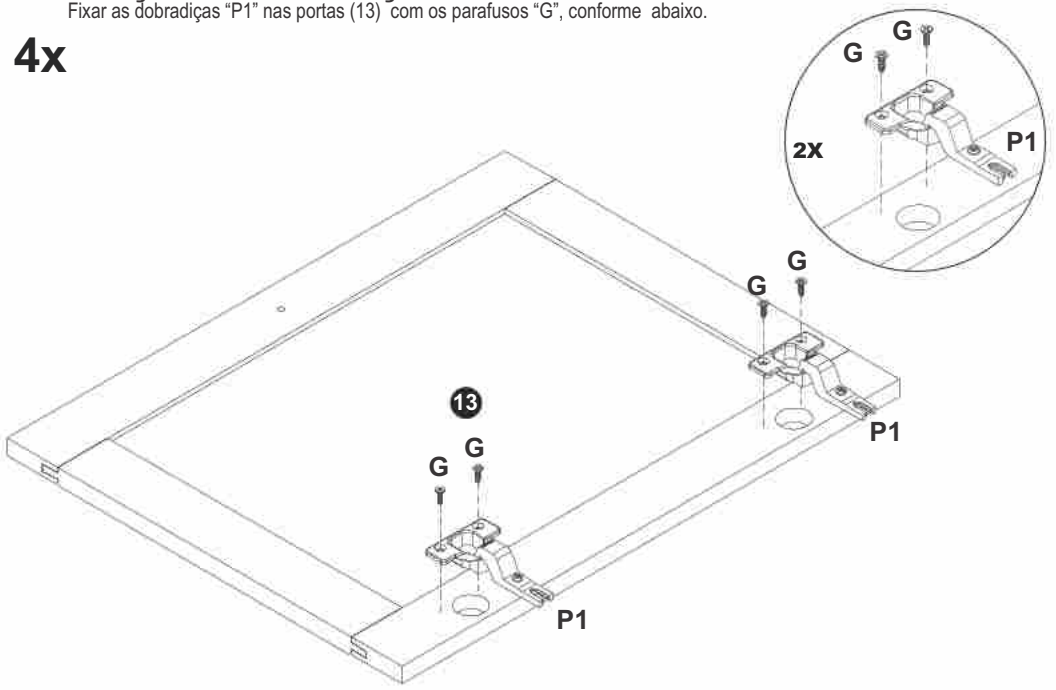

26 Fixação do Calço na Dobradiça

Encaixe as dobradiça nos calços e se necessário, fazer a regulagem conforme detalhes abaixo.

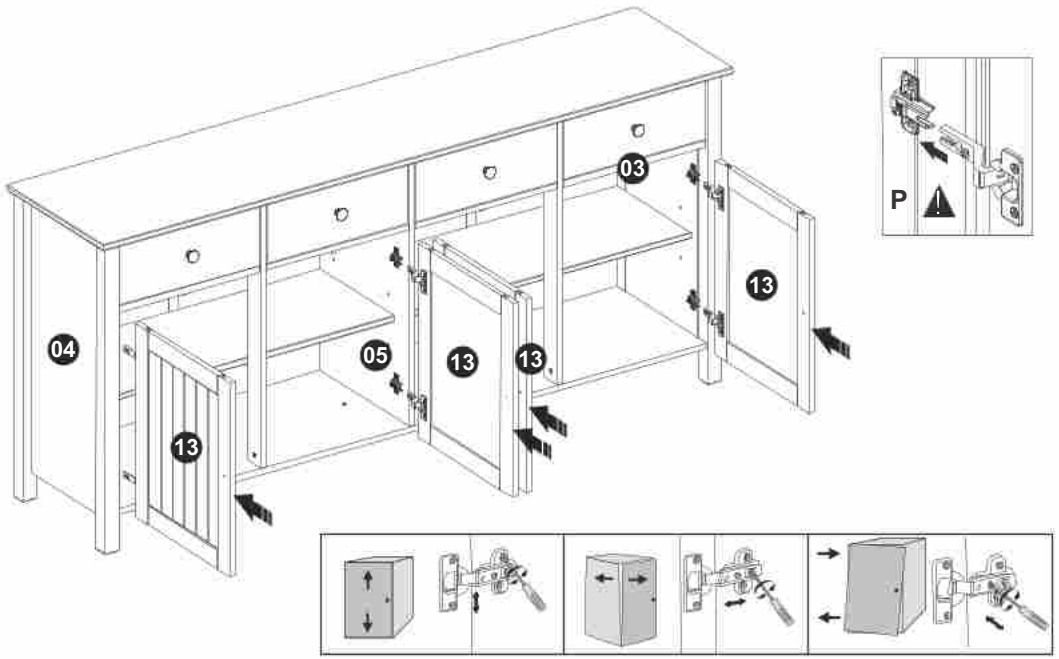

27 Fixação dos Puxadores

Fixar o puxador "Q" com o parafuso "C" nas portas (13), conforme abaixo.

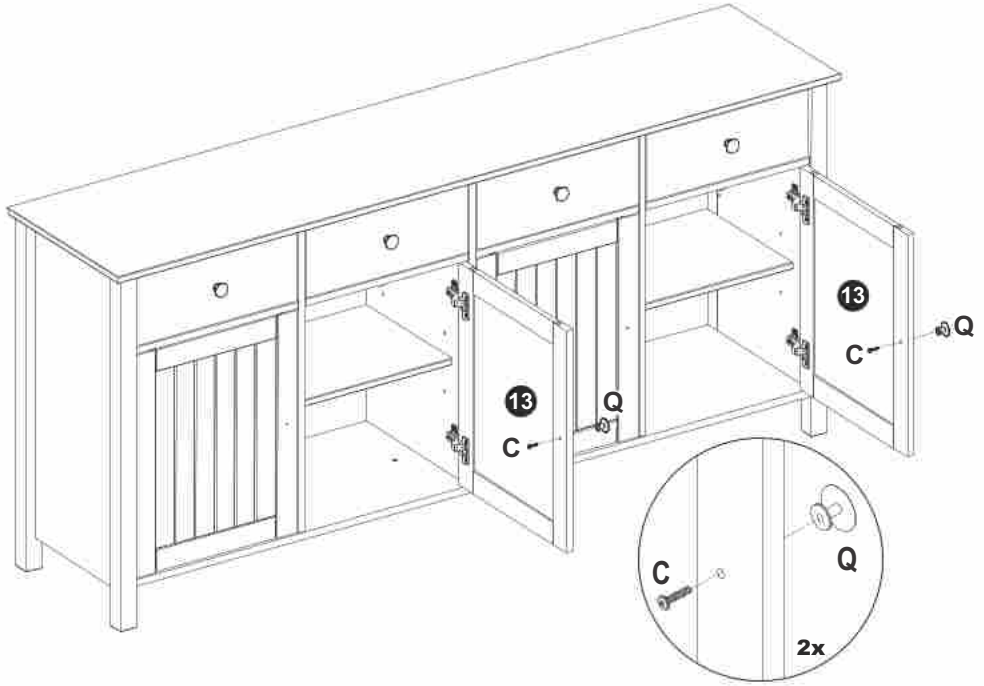

28 Fixação dos Puxadores

Fixar o puxador "Q" com o parafuso "C" nas portas (13), conforme abaixo.

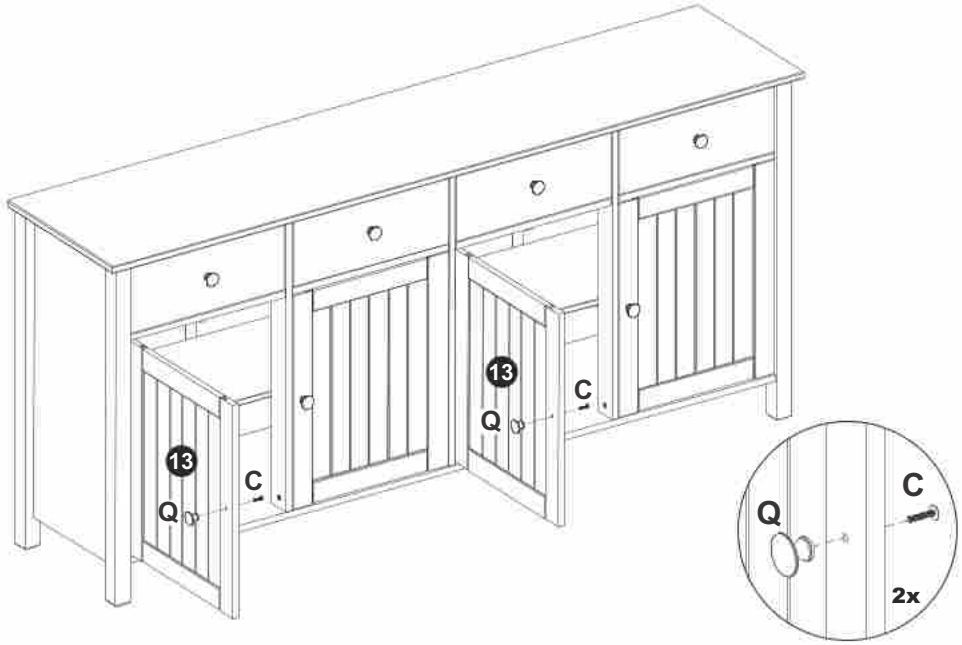

29 Kit Anti-tombamento

Fixar o kit anti-tombamento "R" conforme detalhes abaixo.
Atenção, antes de furar a parede para colocação da Bucha na parede, verifique a altura do Balcão.

