FARM HOUSE

Oratório 3 Portas Vidro

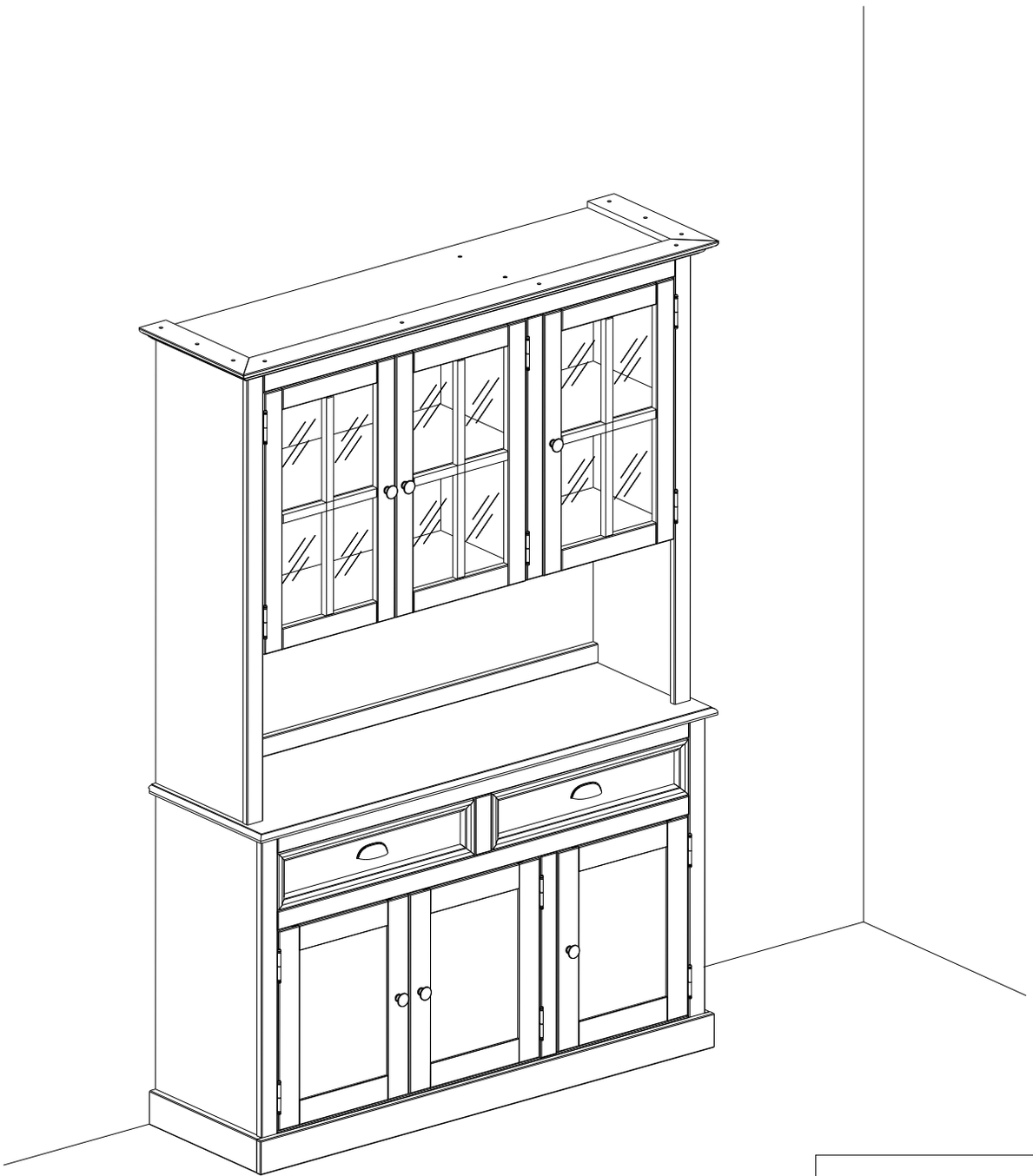

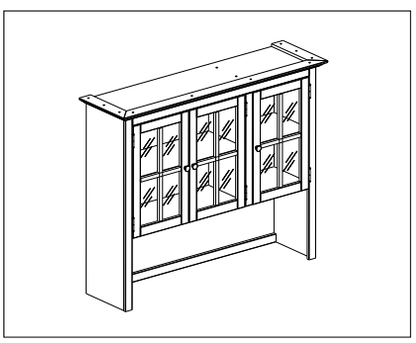

WWW.BELLEHOUSEMOBILIA**.COM.BR**

Bem-vindo

Atenção

a) Leia e observe atentamente toda a instrução antes de iniciar a montagem.
b) A montagem do produto deverá ser feita em uma superfície limpa e plana. Aconselhamos utilizar a embalagem para forrar o chão a fim de não danificar o produto.
c) Os parafusos devem ser apertados periodicamente.
d) Evitar batidas.
e) Este móvel poderá sofrer alterações de cor quando submetido a luz solar.

Limpeza

a) Usar pano branco, limpo, levemente umedecido com água seguido de um pano seco.
b) Não utilizar produtos químicos ou abrasivos.

Pessoas Necessárias
para montagem



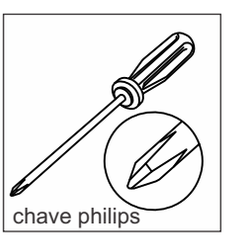

* Observação! Em caso de assistência técnica, identifique as peças pelo **Código.**

* Inicie a montagem do móvel sobre os papelões da embalagem ou use um cobertor. Protegendo sempre as peças para não riscá-las.

Abaixo sinalizadas, as ferramentas não fornecidas mas necessárias para a montagem do produto.

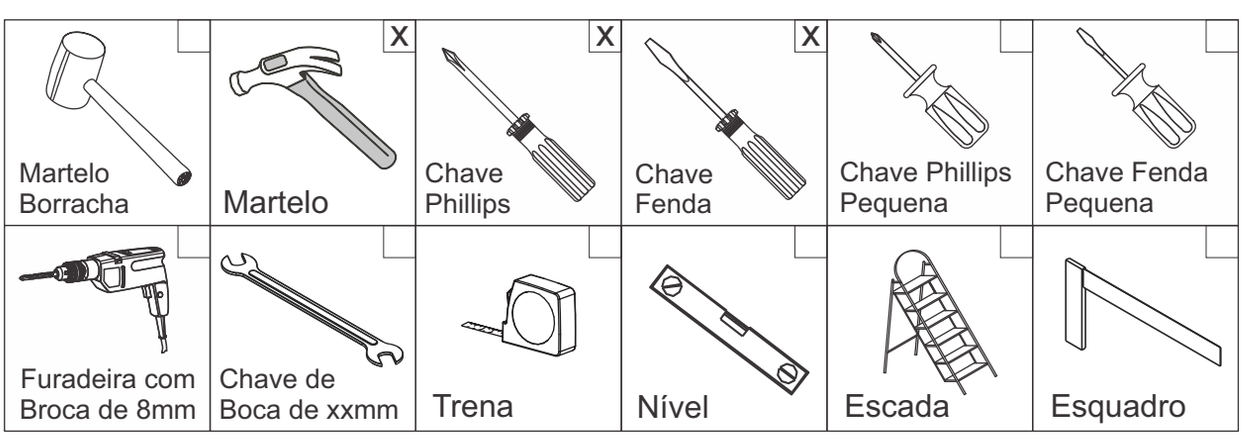

Vista Explodida do Móvel
Peças/Componentes

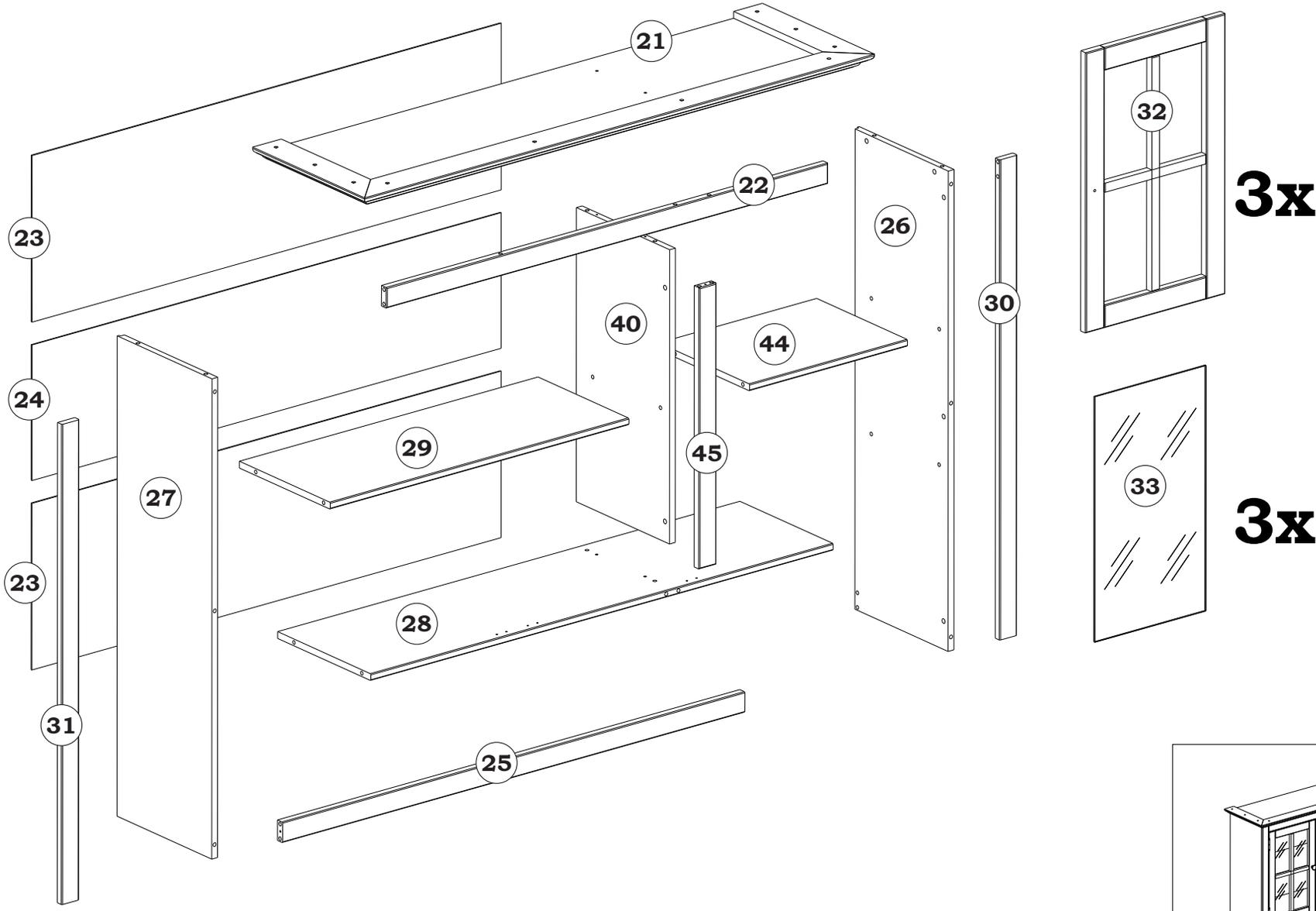

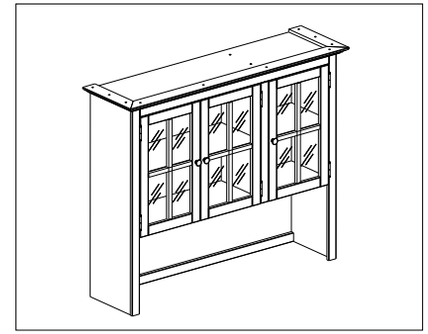

A	 Ø8,0x30mm	**36**
B	 Ø8,0x50mm	**02**
C	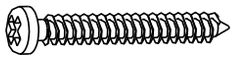 Ø3,5x30mm	**02**
D	 Ø4,0x50mm	**01**
E	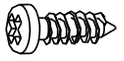 Ø3,5x14mm	**12**
F	**zincado branco** 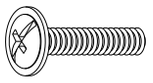 M4x20mm	**03**
G	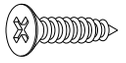 Ø3,0x16mm	**18**
H	 8x8	**62**

I	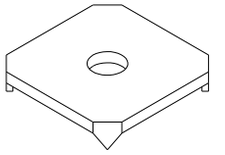	**20**
J	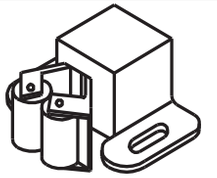	**03**
K	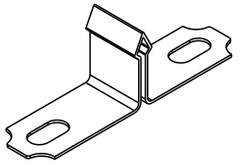	**03**
L	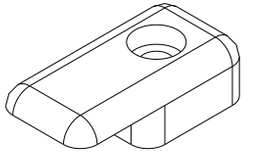	**18**
M	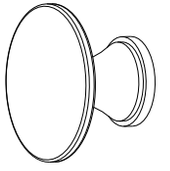	**03**
N	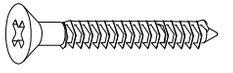 Ø3,5x35mm	**04**
O		**04**
P	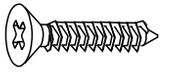 Ø4,0x20mm	**04**

Q	 Ø3,5x14mm	**28**
R	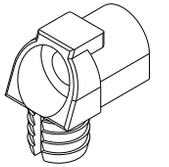	**27**
S	 Ø4,0x25mm	**27**
T	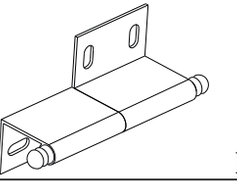 LD	**03**
U	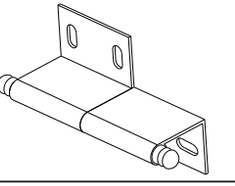 LE	**03**
Y	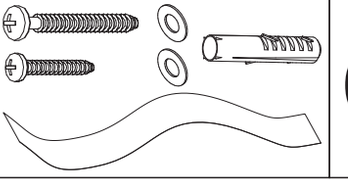	**01**

01

A 05x
Ø8,0x30mm

R 05x

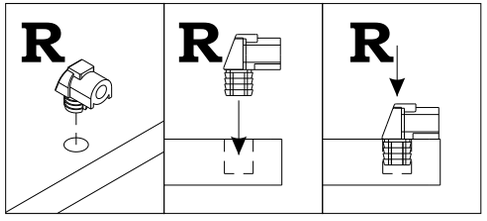

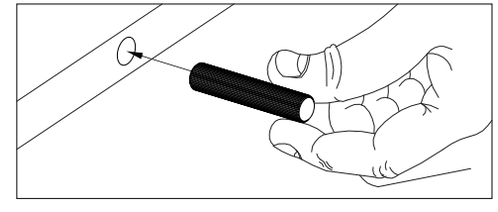

02

A 05x
Ø8,0x30mm

R 05x

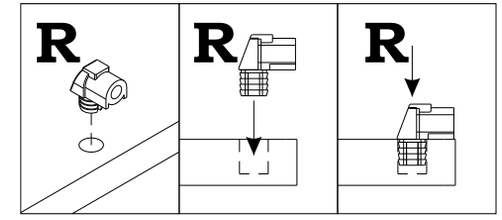

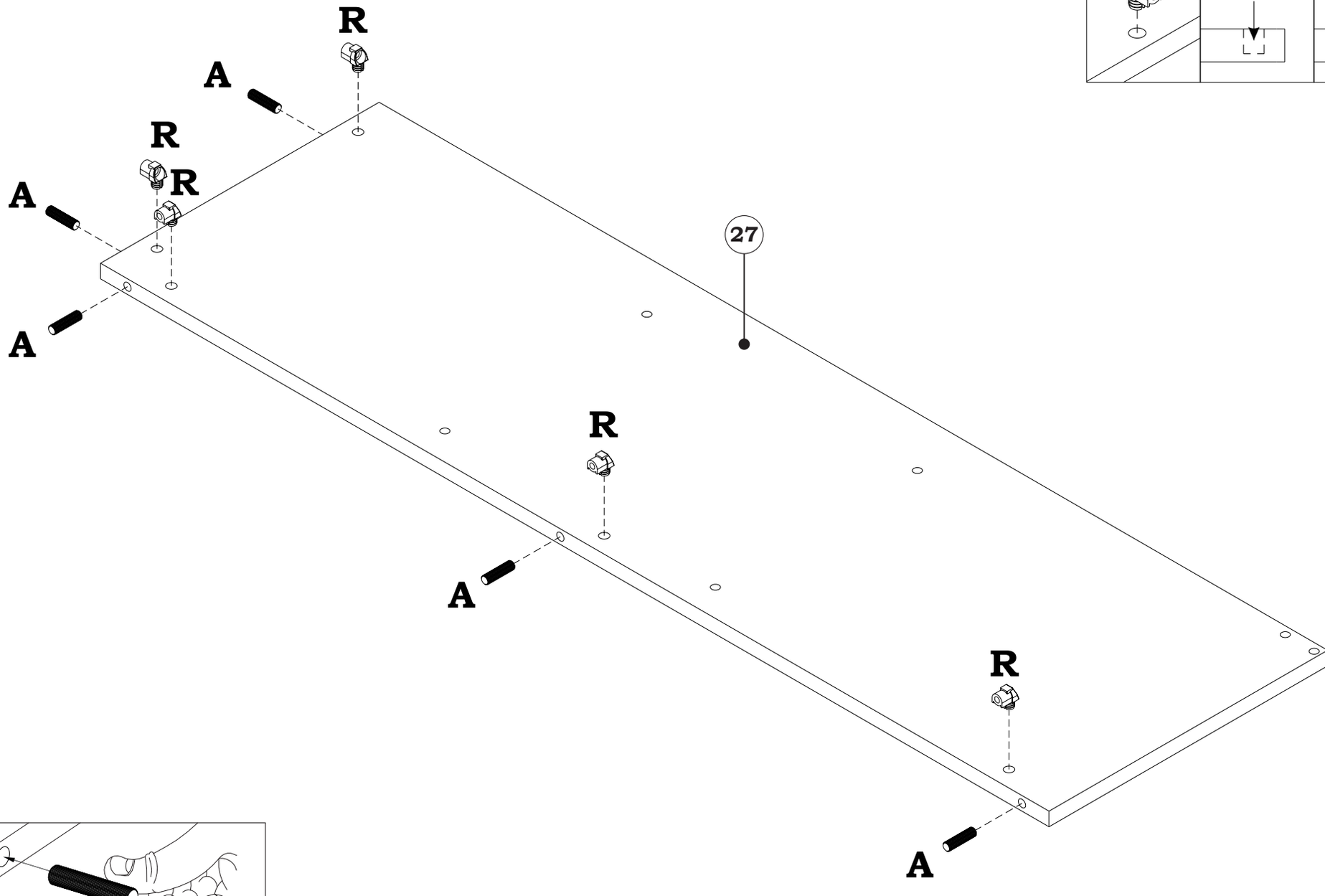

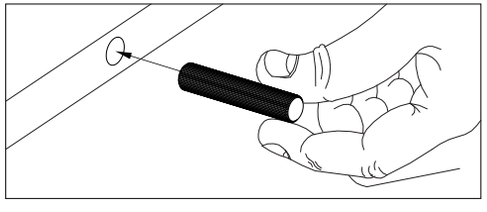

03

A 06x
Ø8,0x30mm

R 04x

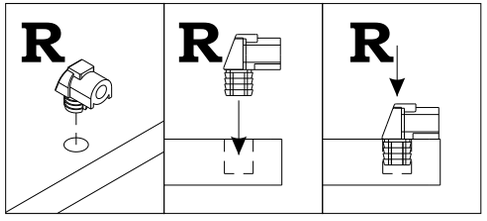

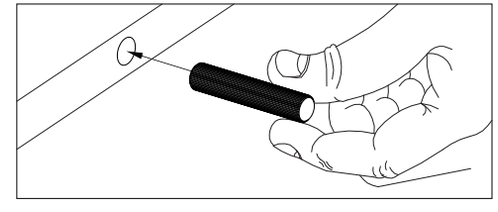

04

A	B	R
04x	02x	08x
Ø8,0x30mm	Ø8,0x50mm	

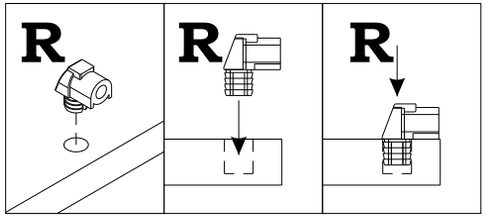

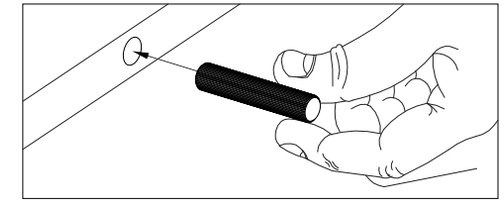

05

A 12x
Ø8,0x30mm

R 03x

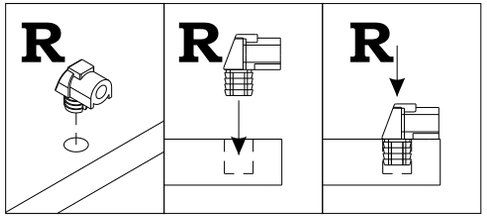

06

G 18x
Ø3,0x16mm

L 18x

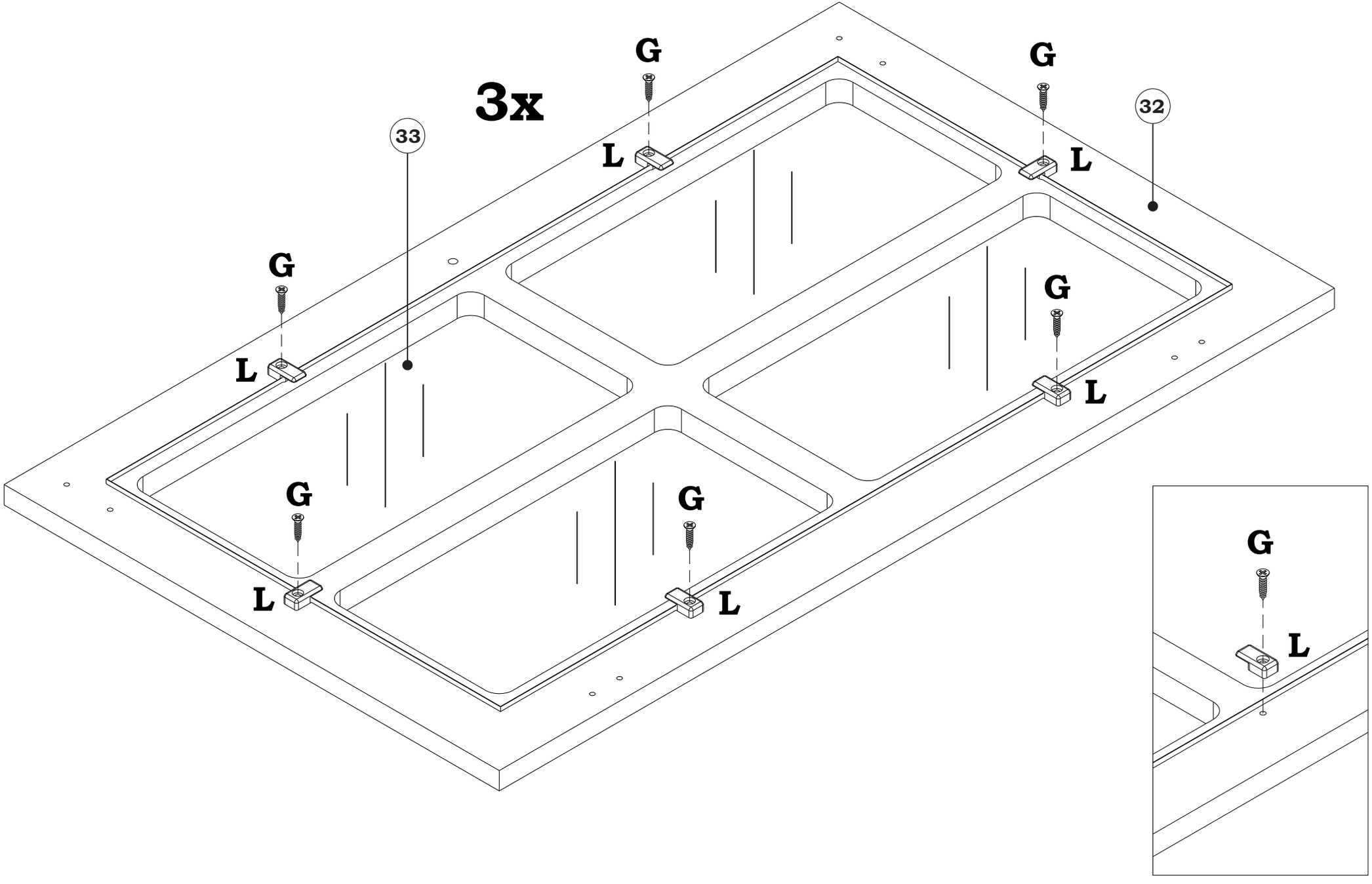

07

Q Ø3,5x14mm	**12x**	
T	**03x**	LD
U	**03x**	LE

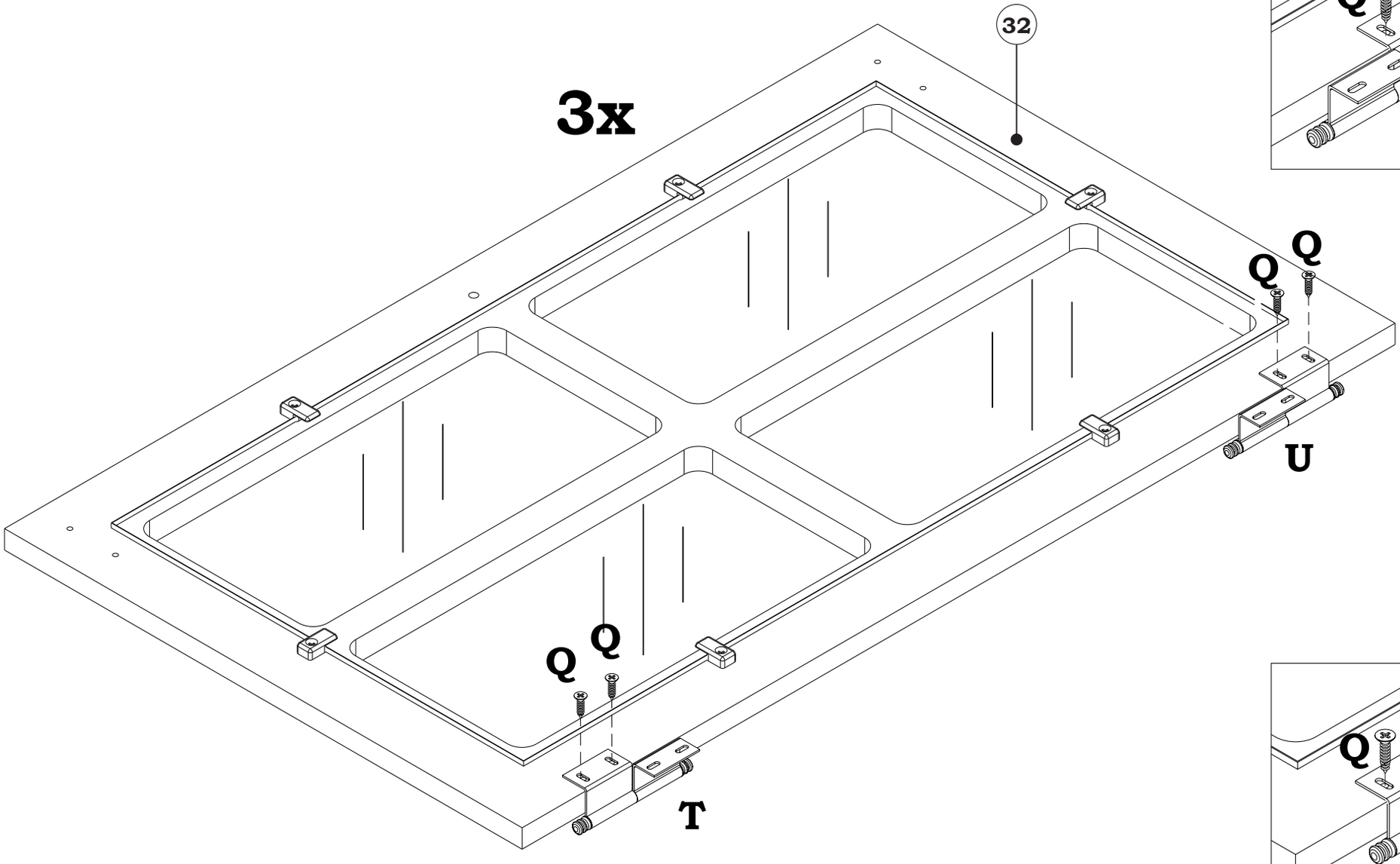

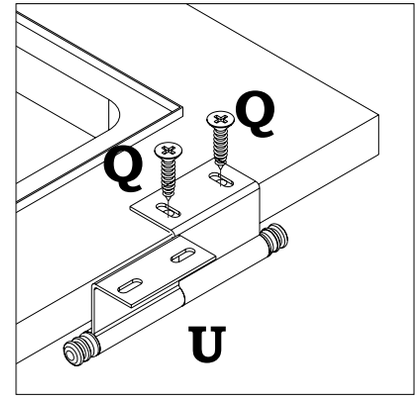

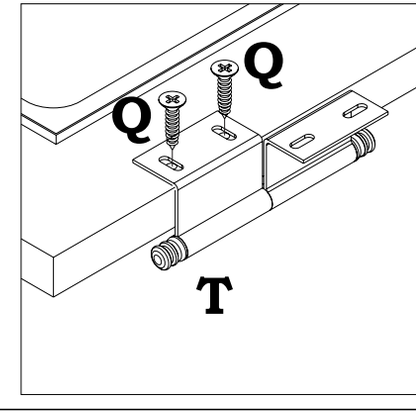

08

A 04x
Ø8,0x30mm

R 02x

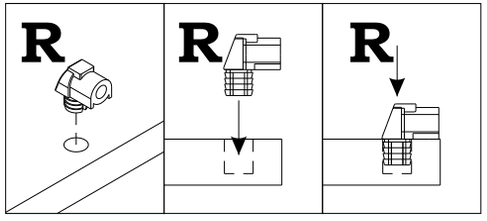

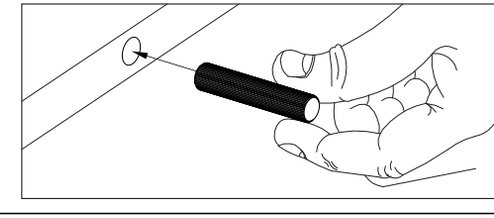

09

N **02x**

Ø3,5x35mm

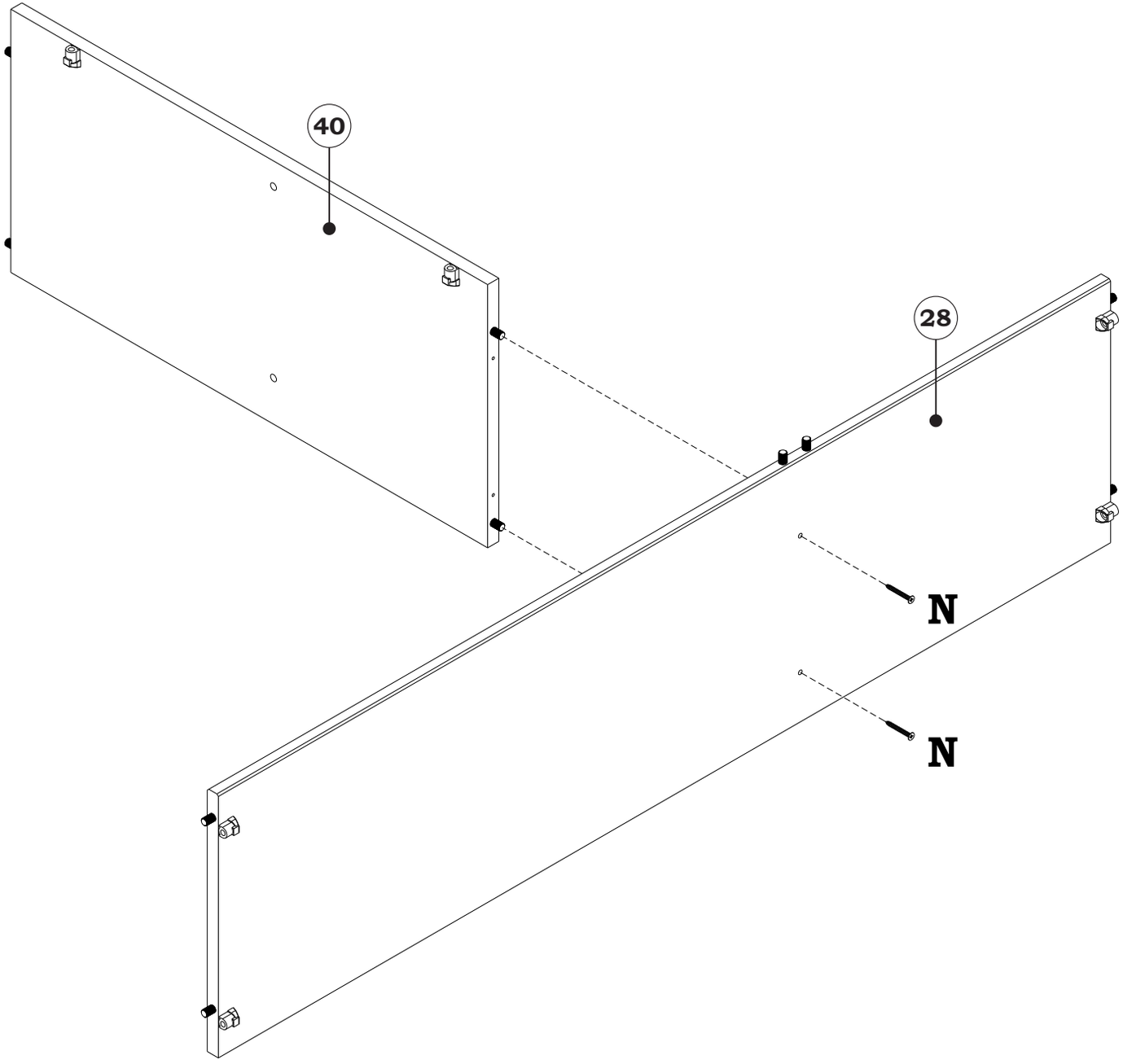

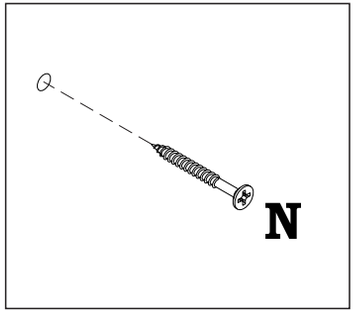

10 **S** 02x

Ø3,5x25mm

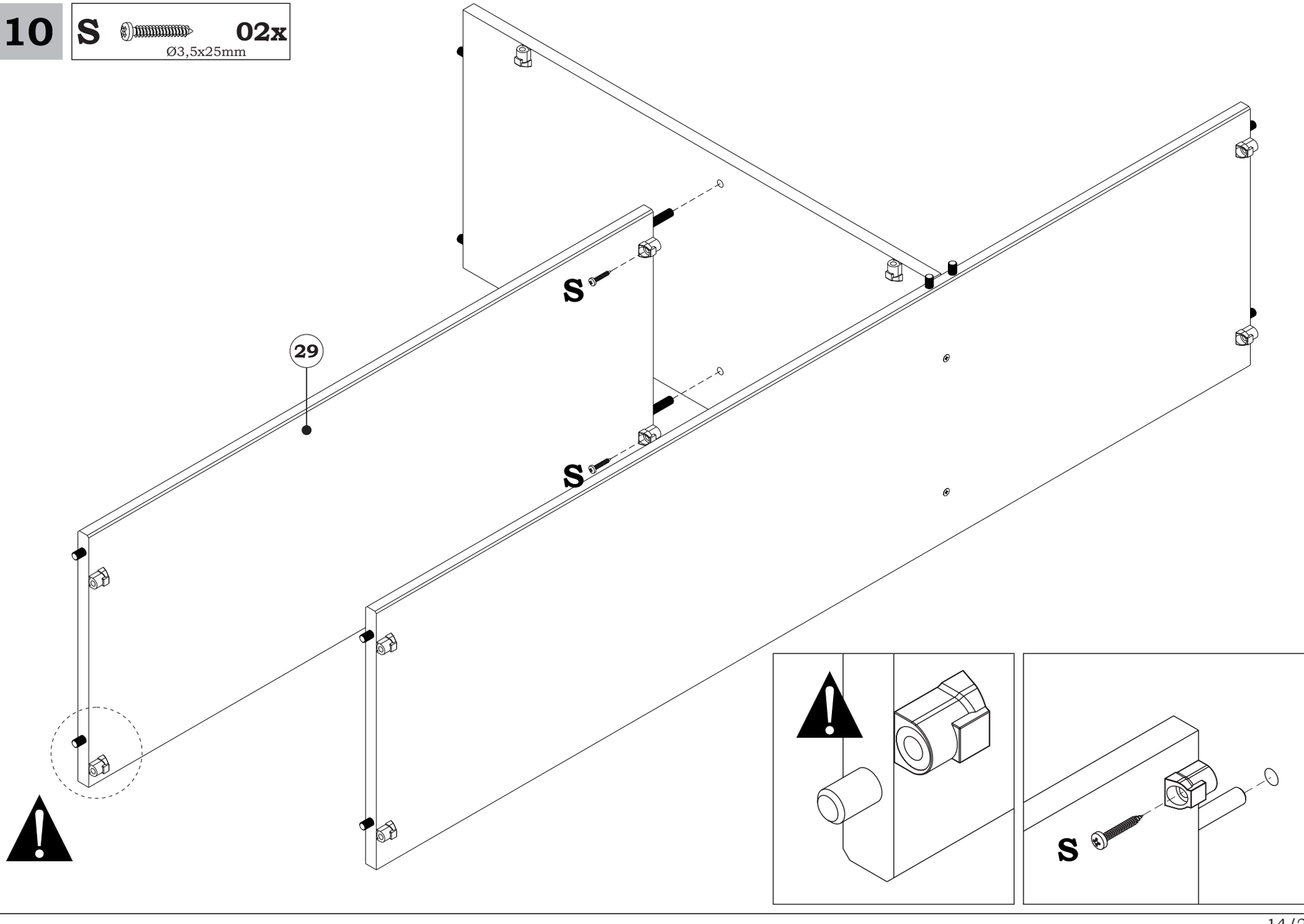

S 02x

Ø3,5x25mm

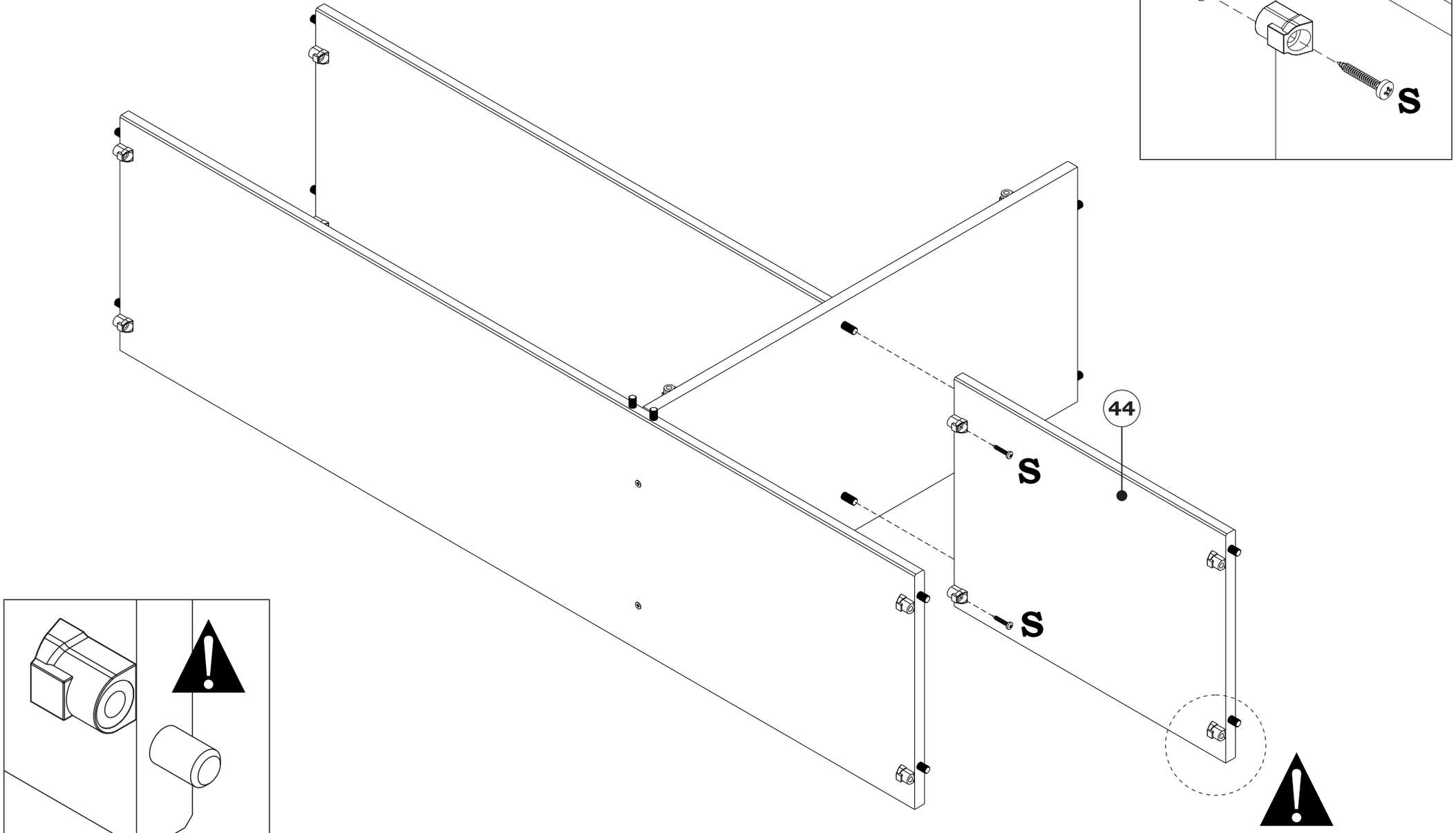

12 **S** 04x

Ø3,5x25mm

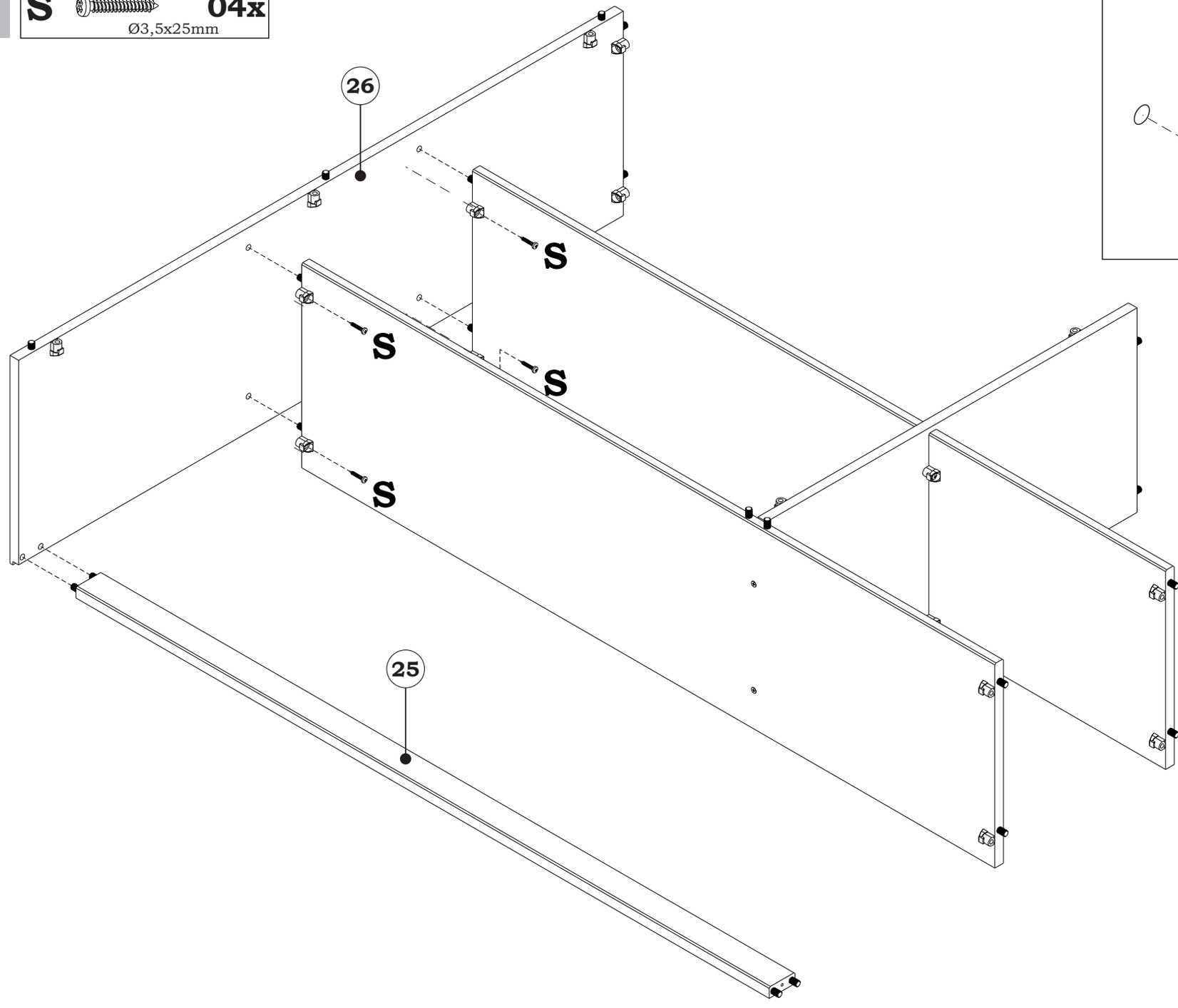

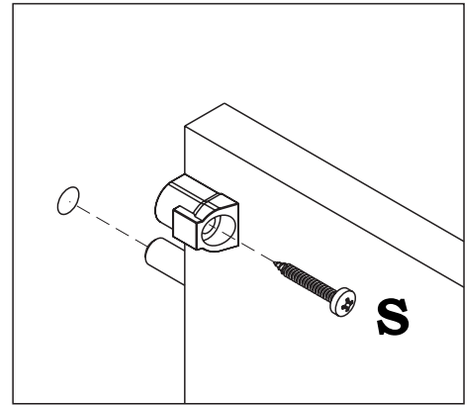

13

S **04x**

Ø3,5x25mm

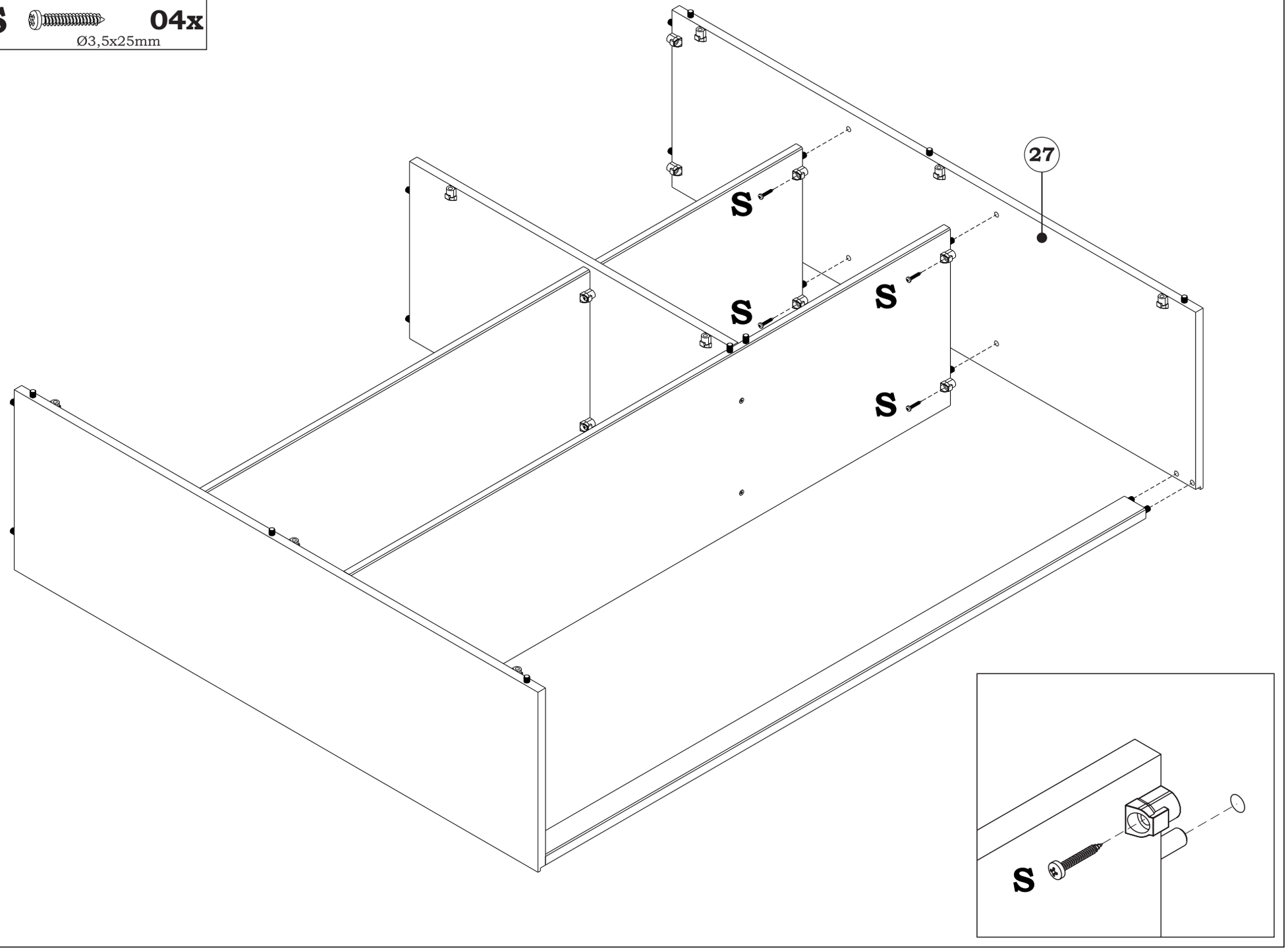

14

C **02x**

Ø4,0x30mm

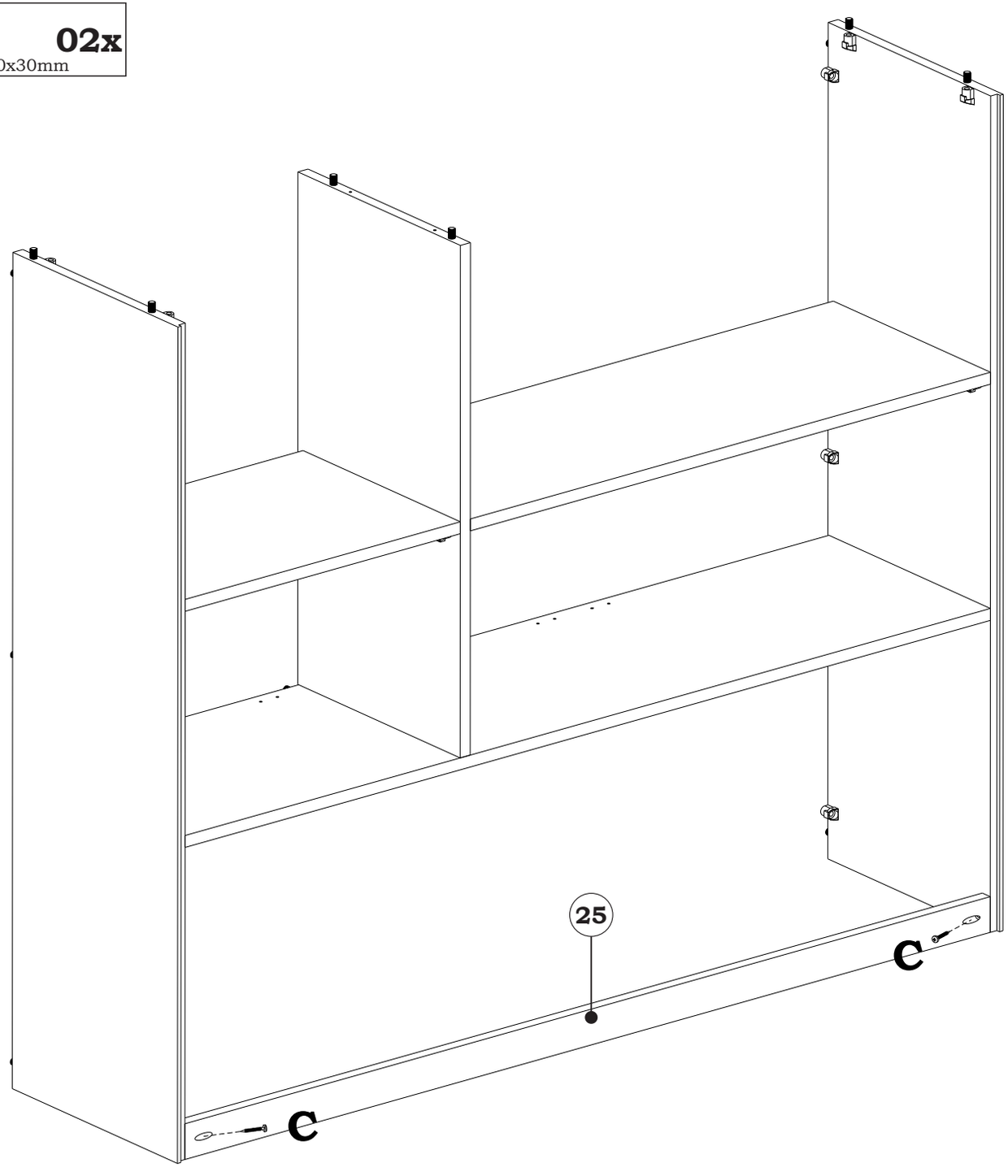

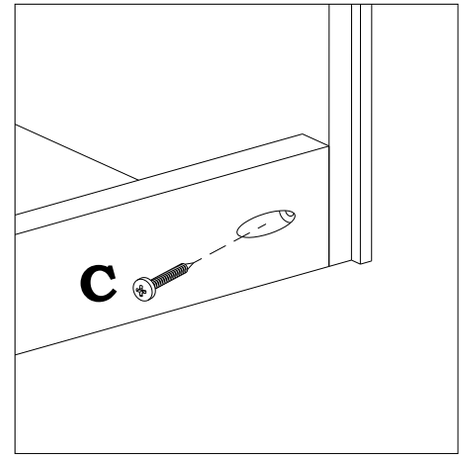

15 **D** 01x
Ø4,0x50mm

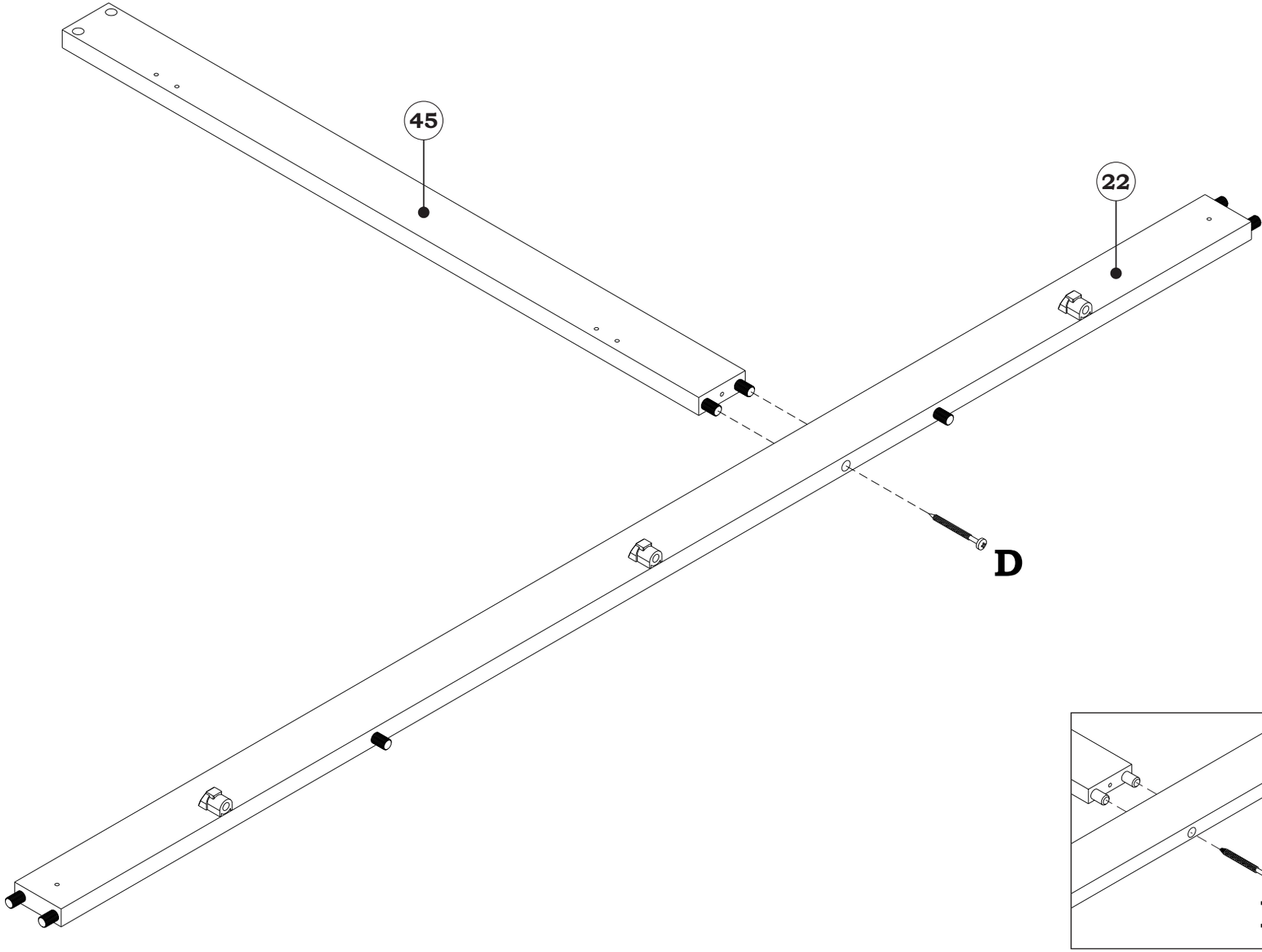

16

O 02x

Q 04x
Ø3,5x14mm

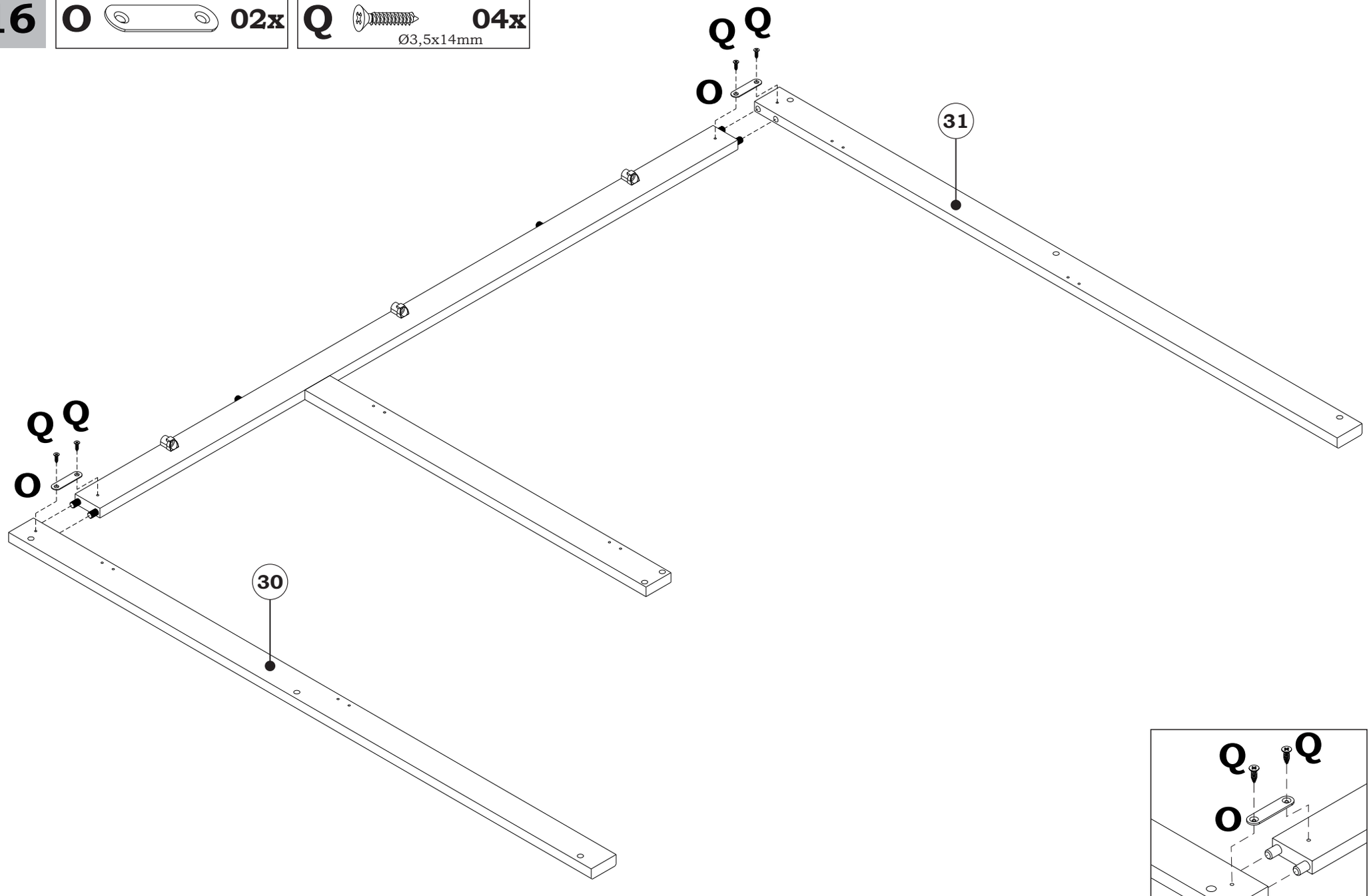

17 **S** 06x

Ø3,5x25mm

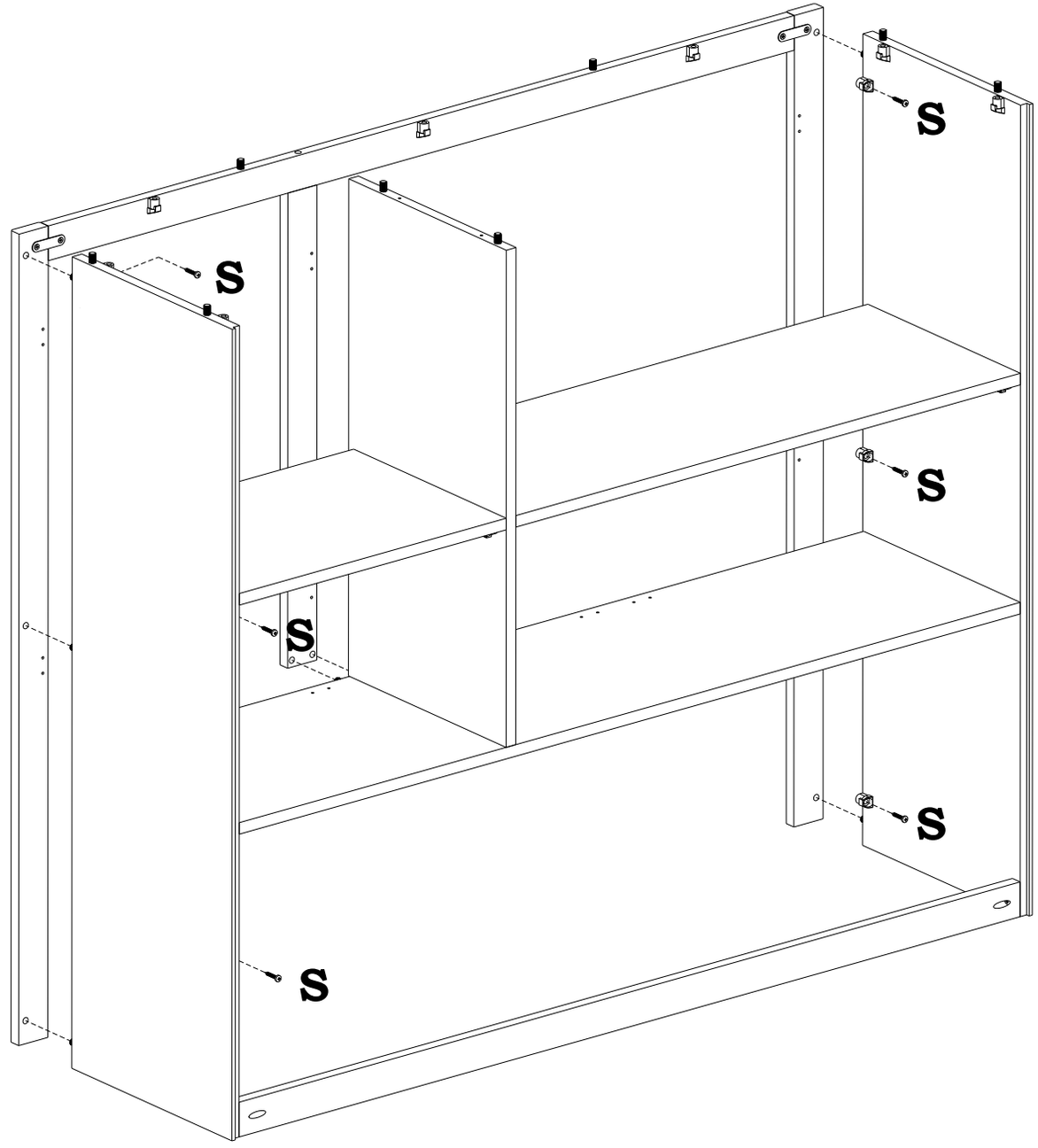

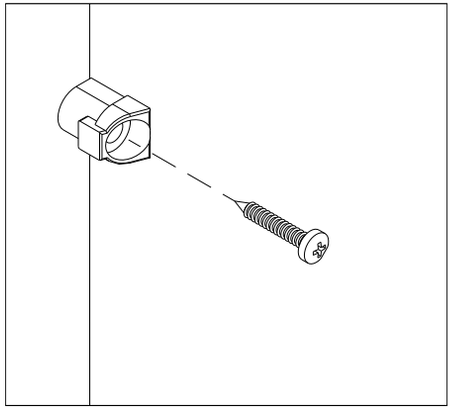

18

N	02x
Ø3,5x35mm	

S	09x
Ø3,5x25mm	

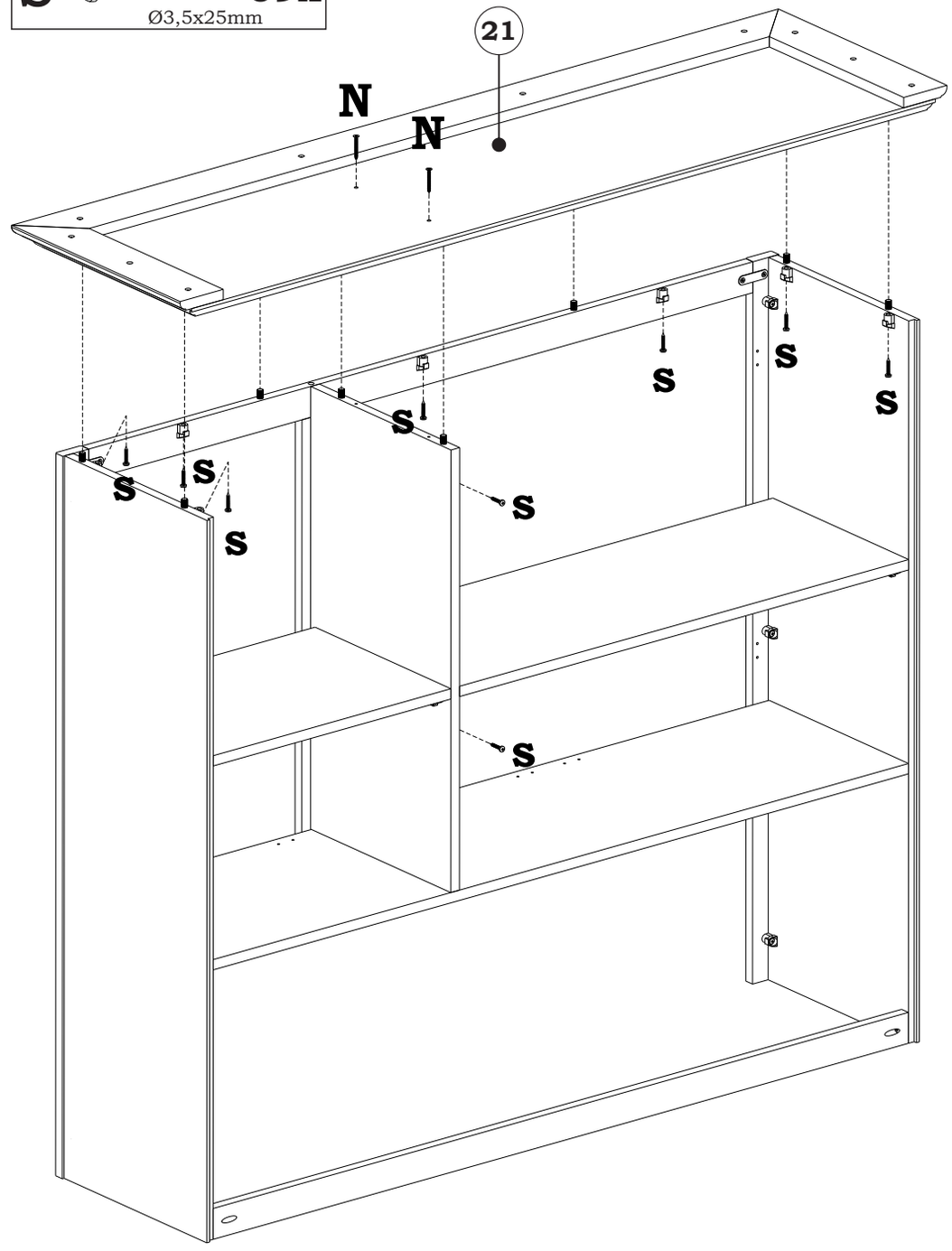

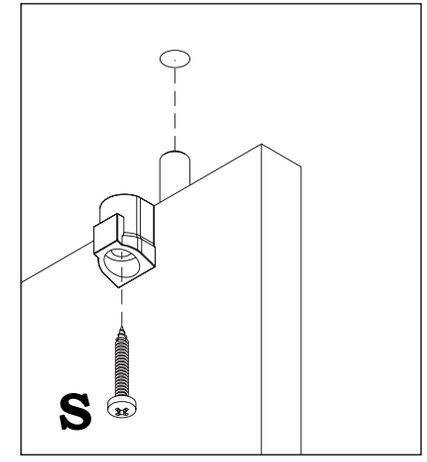

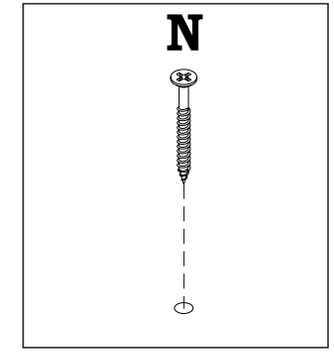

19

D	06x
Ø3,5x14mm	

J	03x

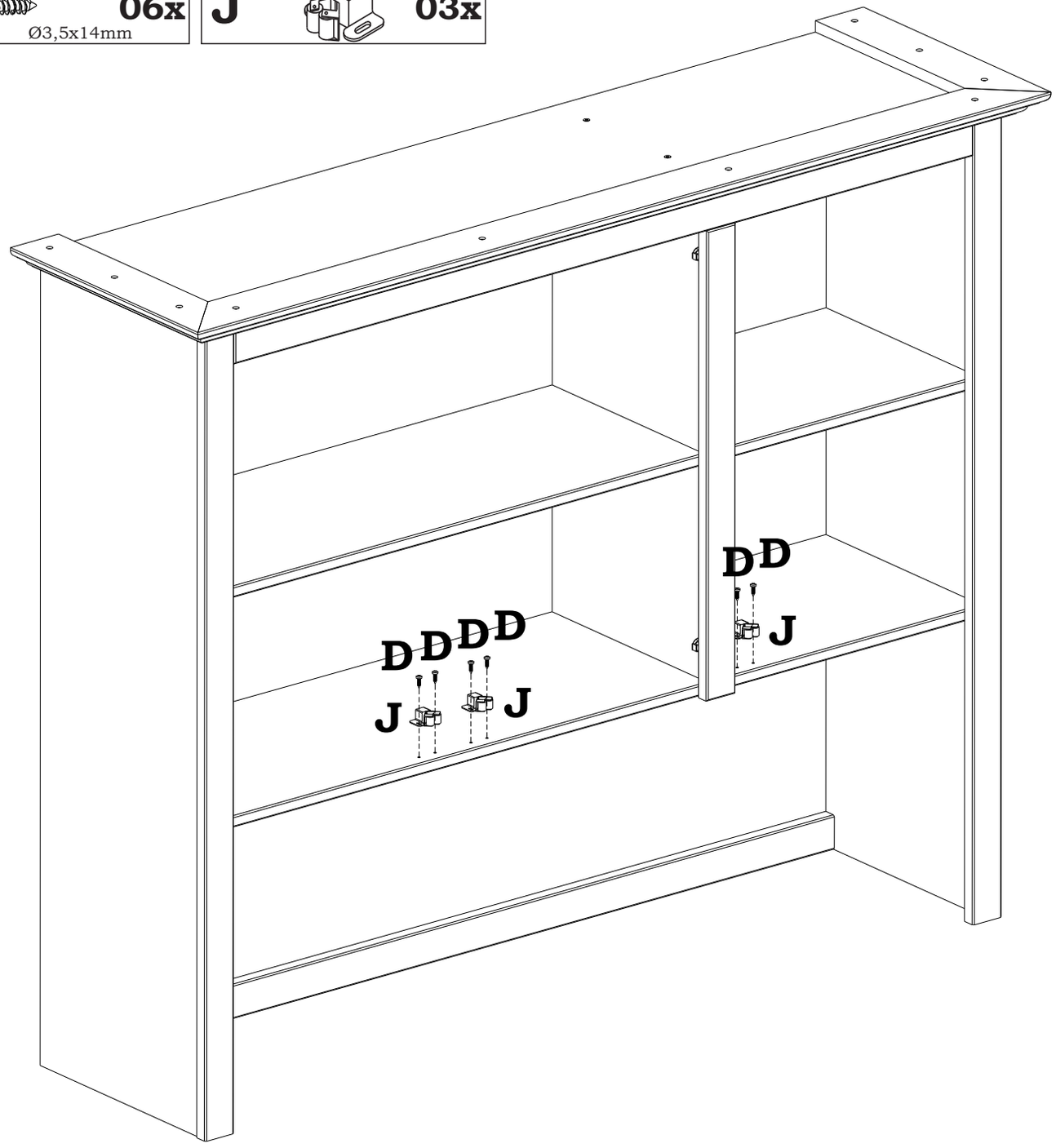

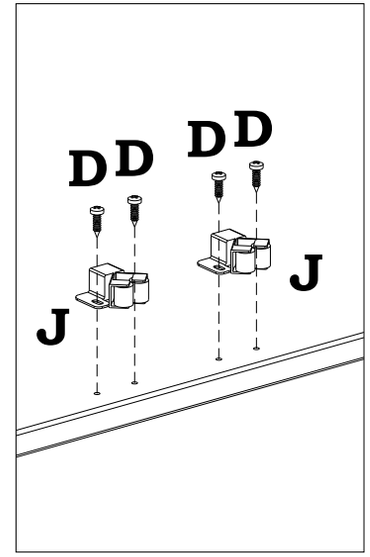

20

Q **12x**
Ø3,5x14mm

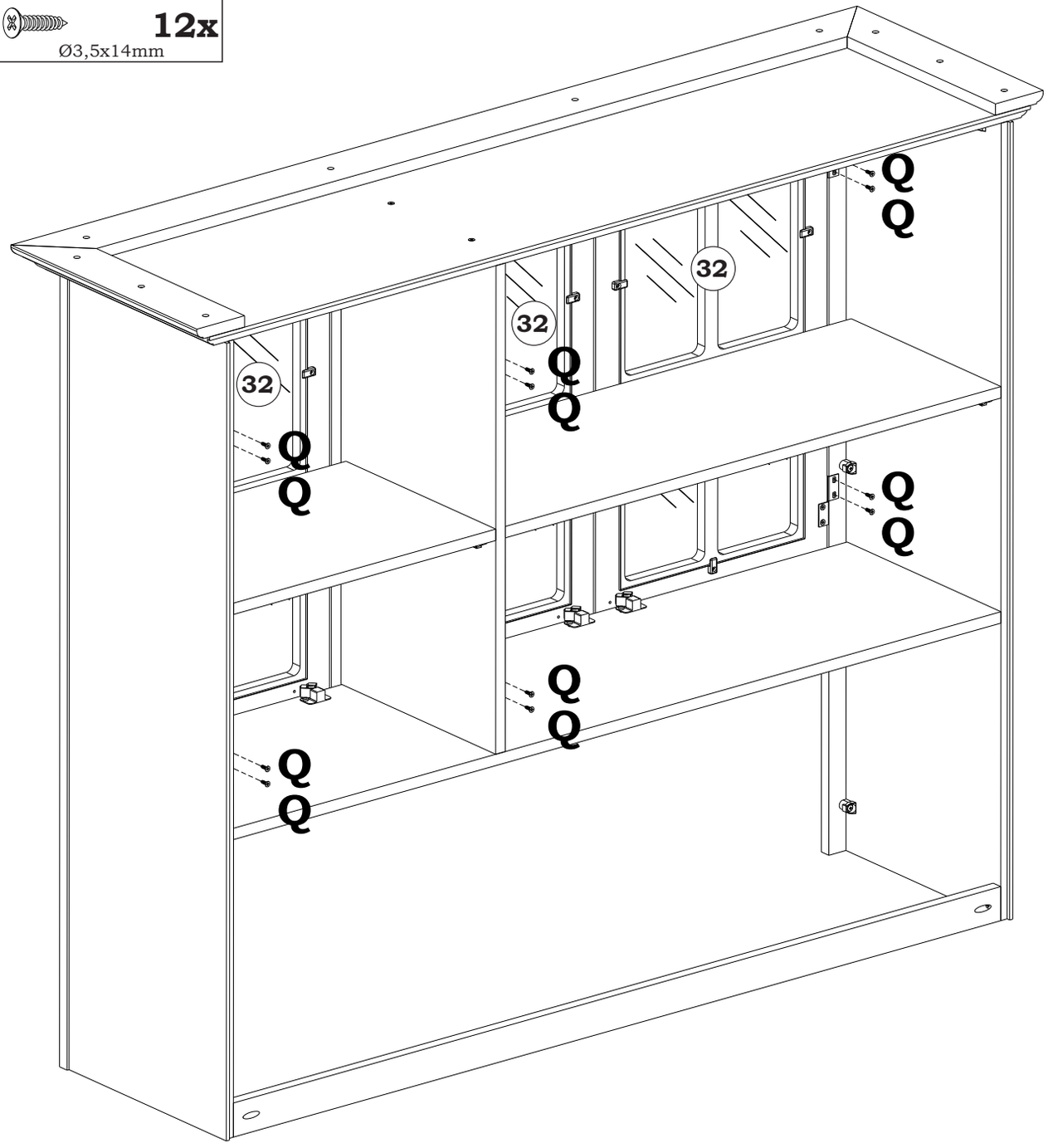

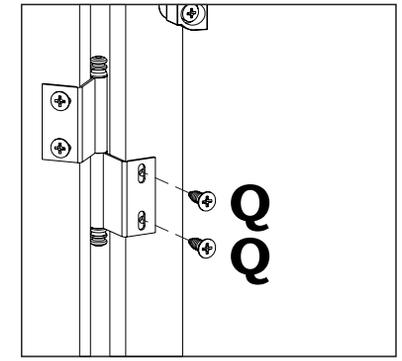

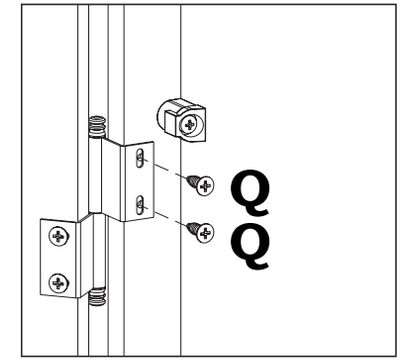

21

H 62x 8x8

I 20x

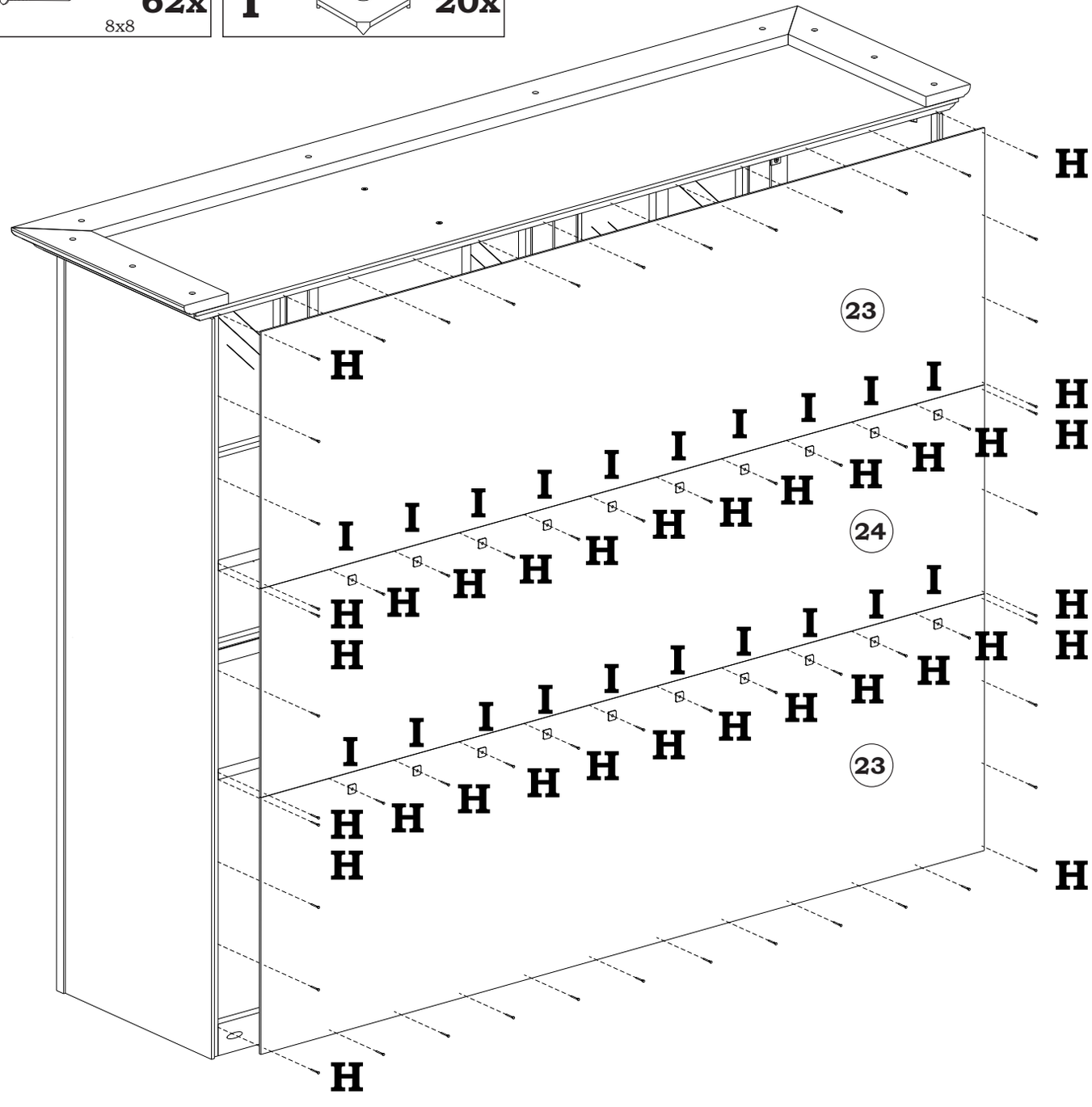

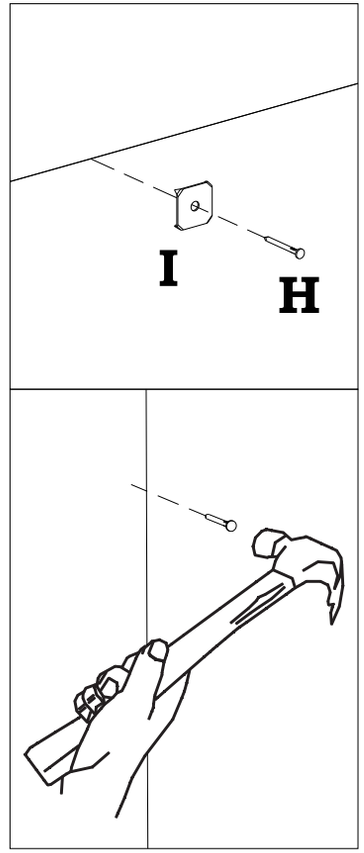

22

D	F	K	M
06x	03x	03x	03x
Ø3,5x14mm	M4x20mm		

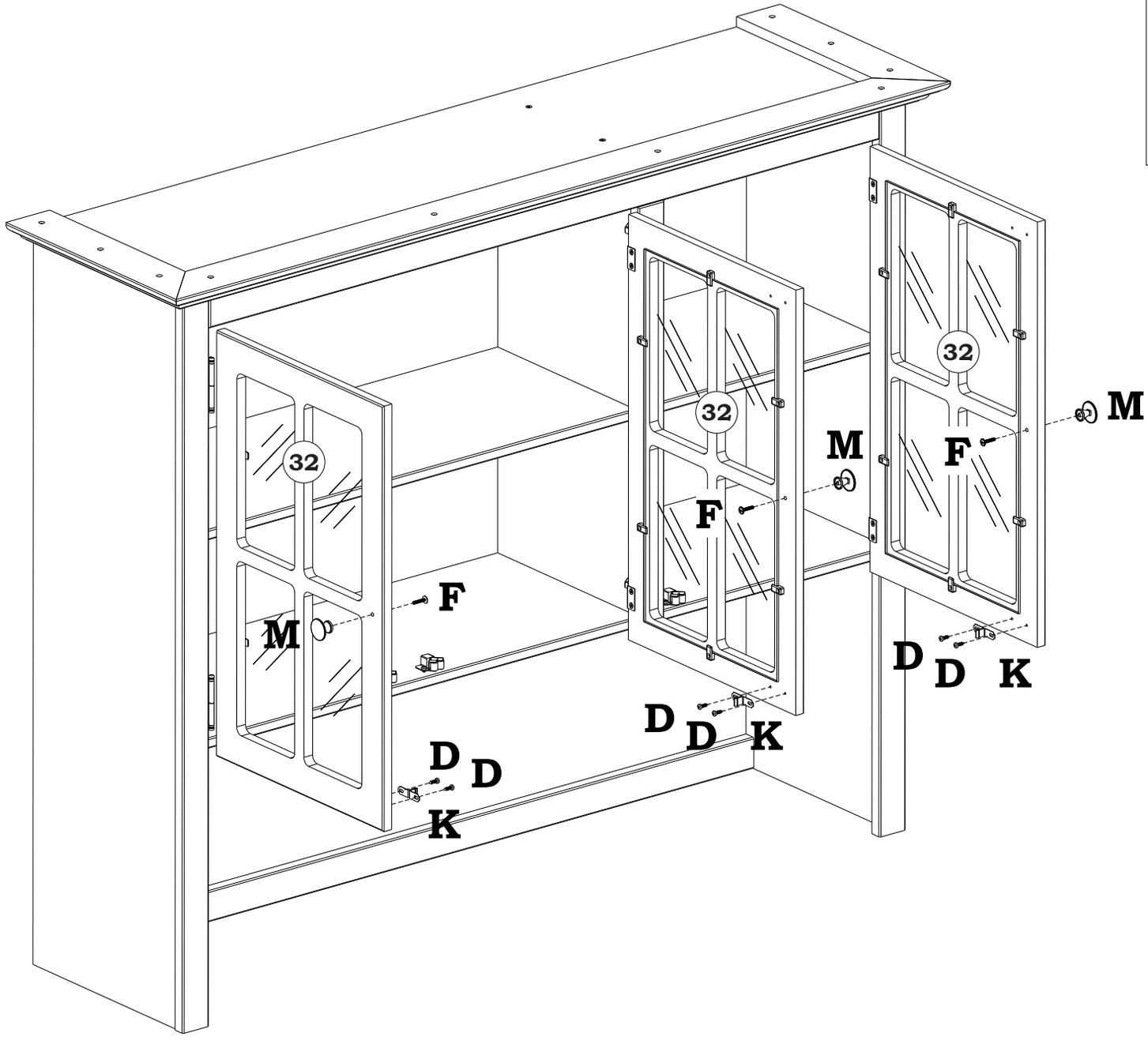

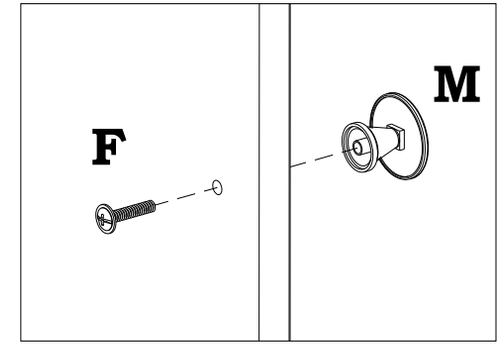

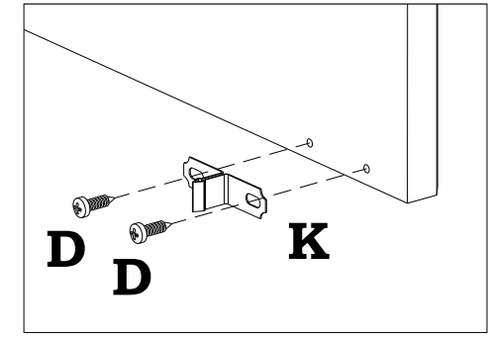

23

O 02x

P 04x
Ø4,0x20mm

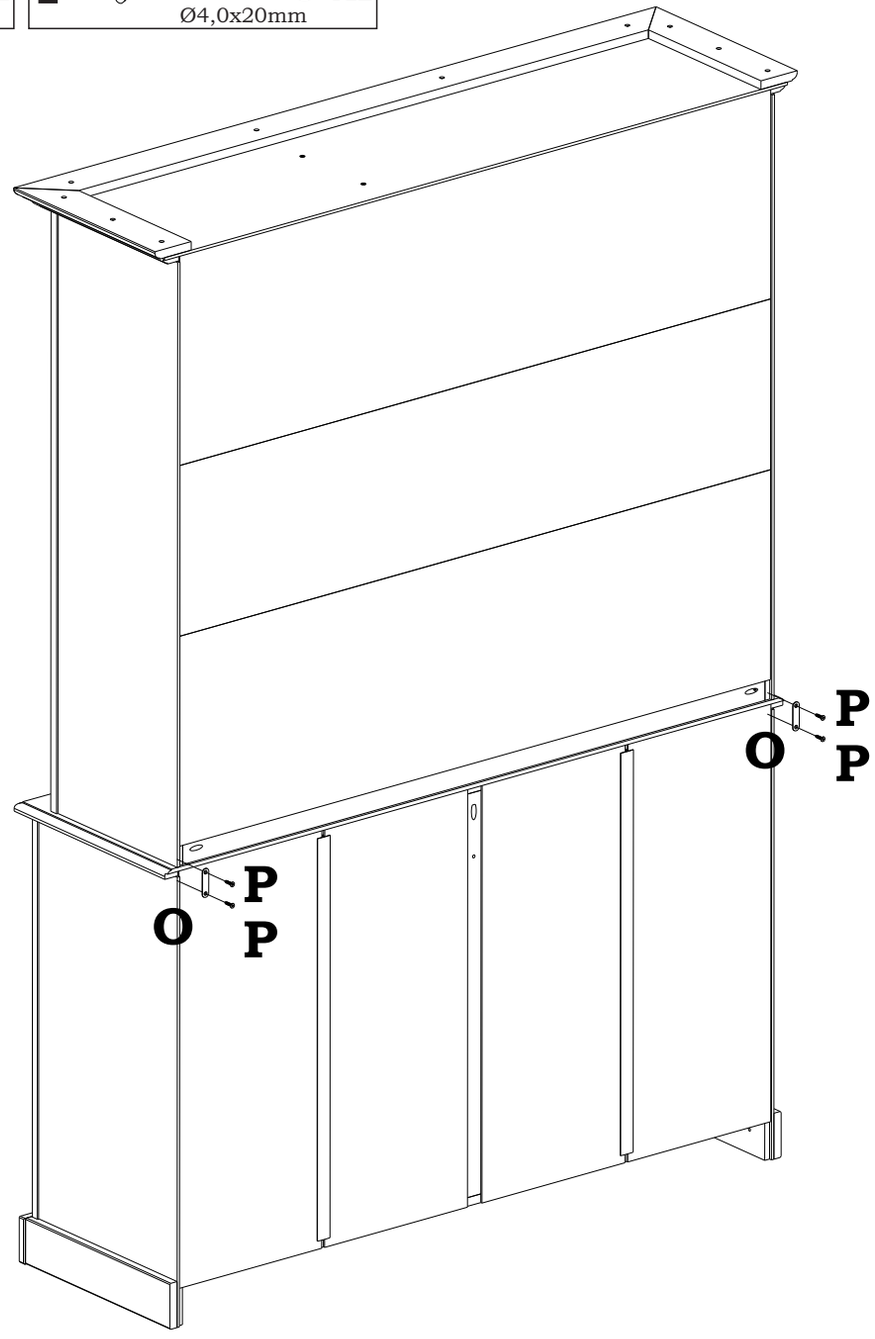

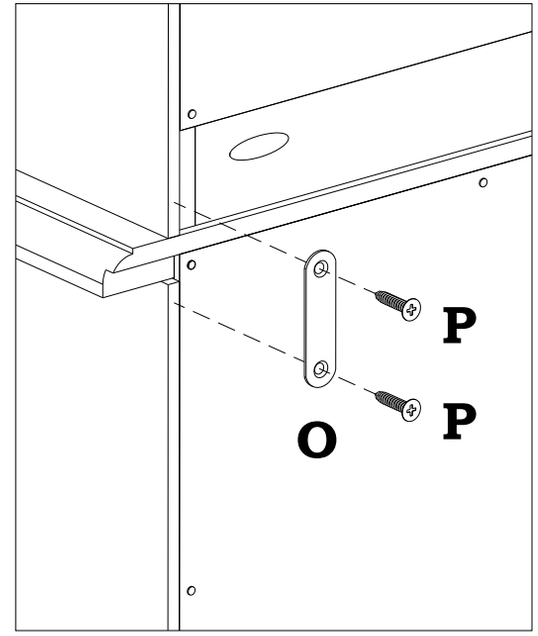

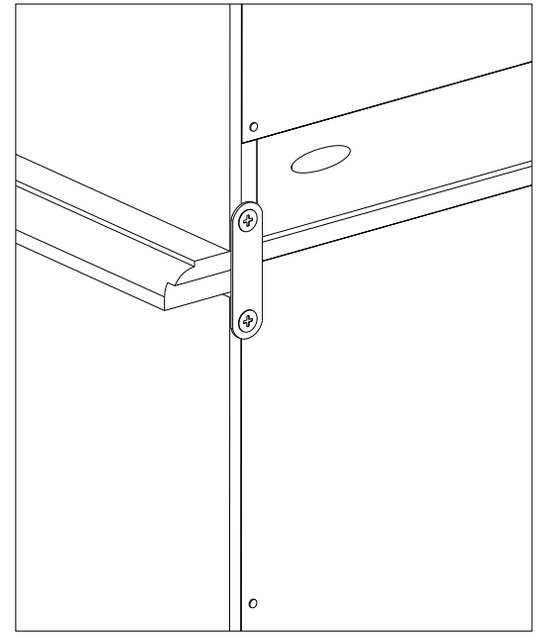

24 **Y** 01x

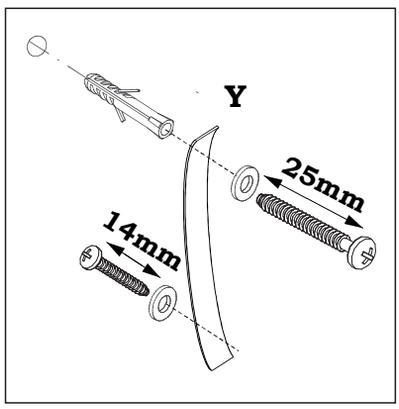

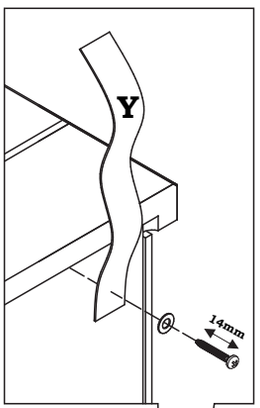

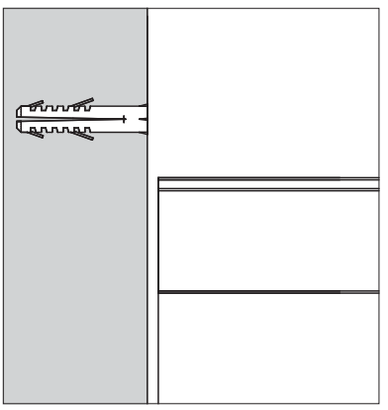

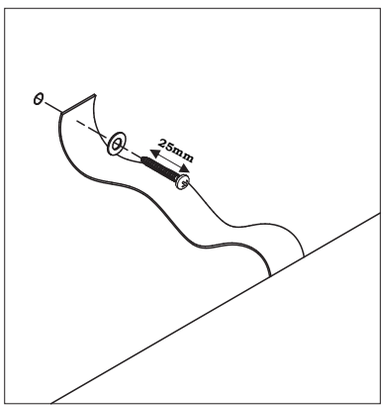

Y

