Manual de montagem

Siga com atenção todos os passos para montagem do móvel. Assim você não terá problemas durante o processo.Seguindo com atenção todas as etapas descritas nesse manual, a montagem de seu móvel será agradável e prazerosa.
Durante a montagem do móvel, utilize a própria embalagem do produto como forração. NUNCA MONTE SEU MÓVEL em uma superfície sem proteção contra riscos e impactos.

Para montagem do produto você necessitará de:
01 chave de fenda tipo Phillips.
01 martelo.

Nunca utilize parrafusadeiras ou furadeiras para montagem do móvel.
Nunca utilize polidores como lustra-móveis. É suficiente utilizar pano úmido somente com água ou sabão neutro.

CASO OCORRA ALGUM PROBLEMA ENTRE EM CONTATO DIRETO COM NOSSA EMPRESA PELOS ENDEREÇOS ABAIXO.
CONTE COM A GENTE!

Telefone: (47)3429-7432

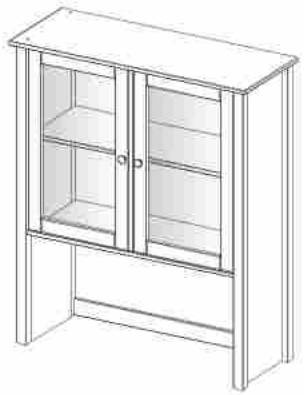

Ferragem

A	Ø8,0x30	22	F	Ø3,5x14	30	K	Super Alta	04
B	M4x20	02	G		08	L		01
C	Ø3,5x35	04	H	6x6	38	M		02
D	Ø3,5x30	04	I		01	N		10
E	Ø4,0x25	10	J		08	O		02

Explosão peças

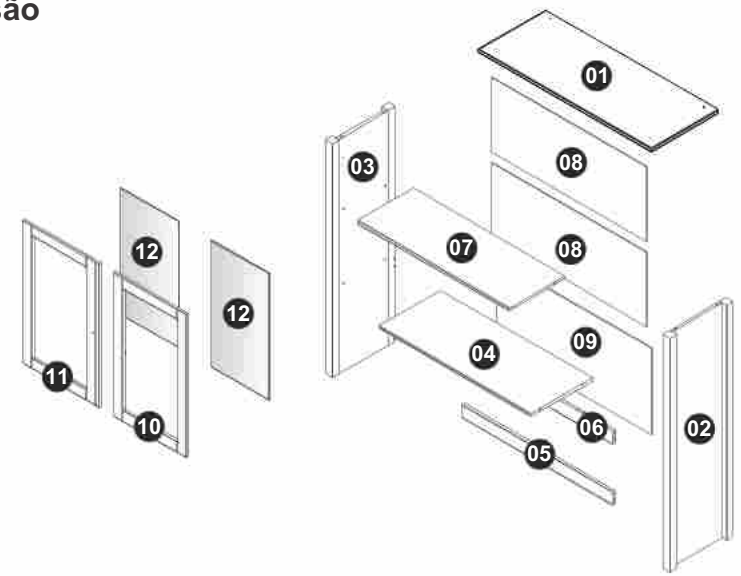

01 Pré-Montagem

Insira as cavilhas "A" nas peças, conforme abaixo.
Insira os trapézios "G" nas peças conforme abaixo e fixe os batentes de porta "I" no tampo (01) com os parafusos "F".

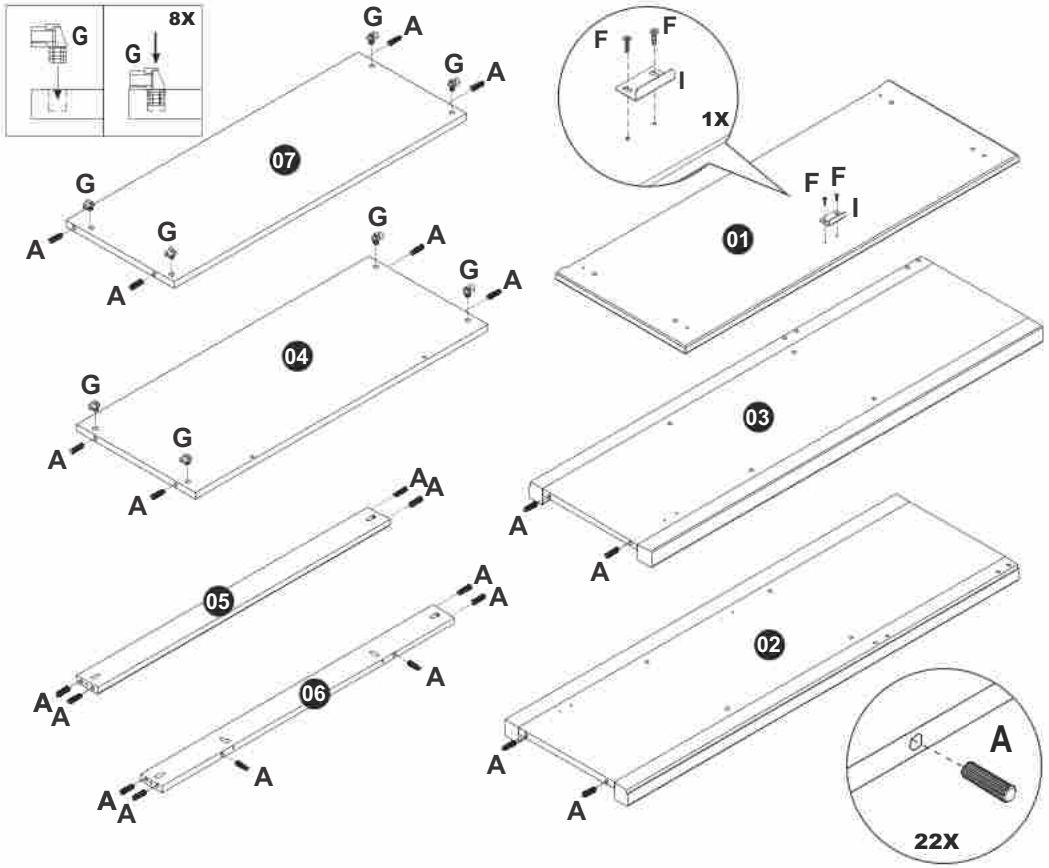

02 Fixação da Travessa no Fundo

Fixar a travessa traseira (06) no fundo (04) com os parafusos "E", conforme mostrado abaixo.

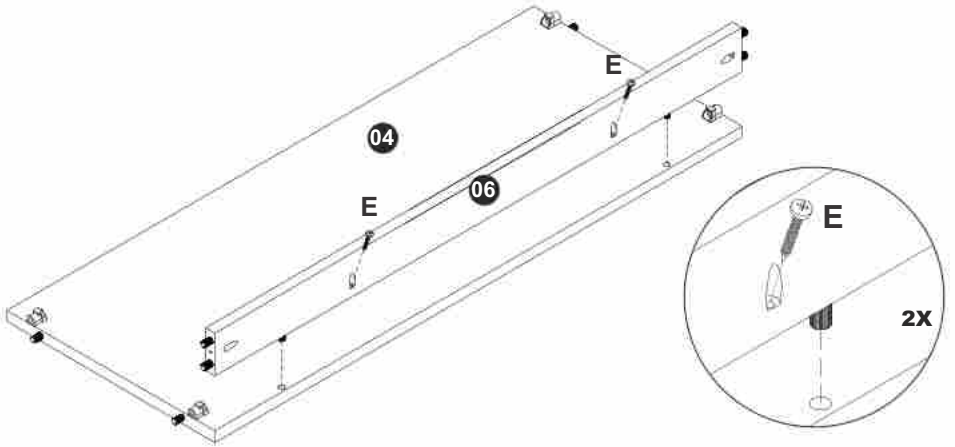

03 Fixação da Lateral Direita

Fixar a lateral direita (02) na prateleira (07) e no fundo (04) com os parafusos “E” e encaixe na travessa (06), conforme abaixo.

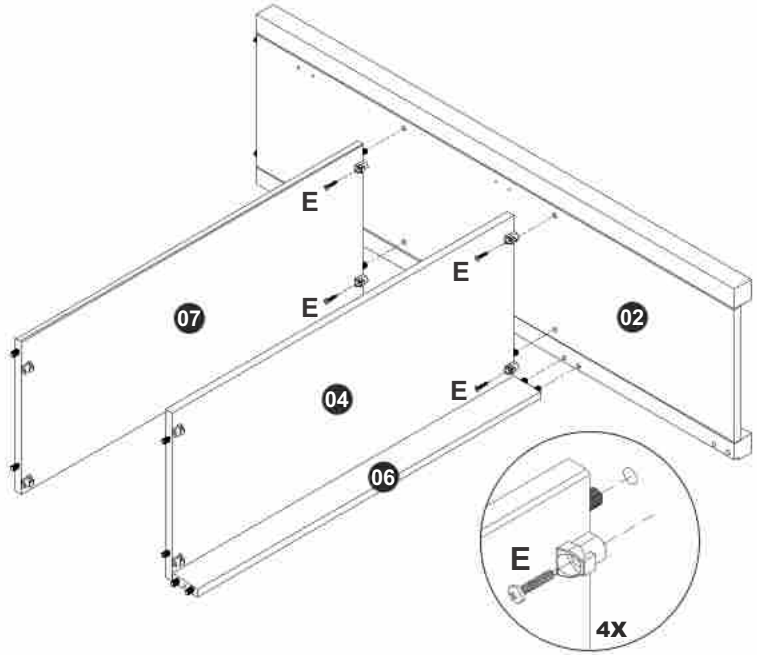

04 Encaixe da Travessa Inferior

Encaixe a travessa (05) na lateral direita (02), conforme abaixo.

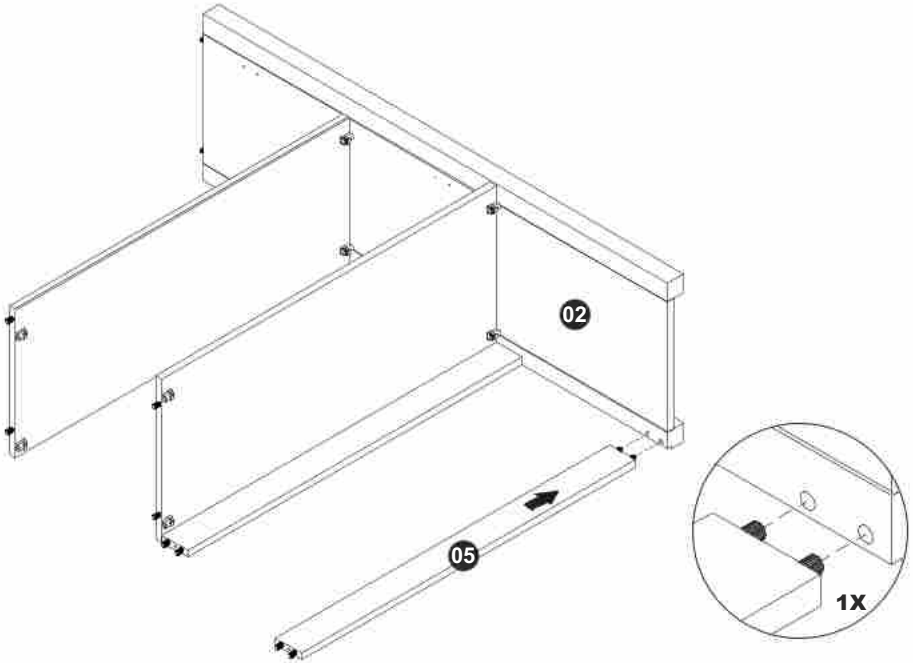

05 Fixação da lateral Esquerda

Fixar a lateral esquerda (03) na prateleira (07), no fundo (04) com os parafusos “E” e encaixe nas travessas (05 e 06), conforme abaixo.

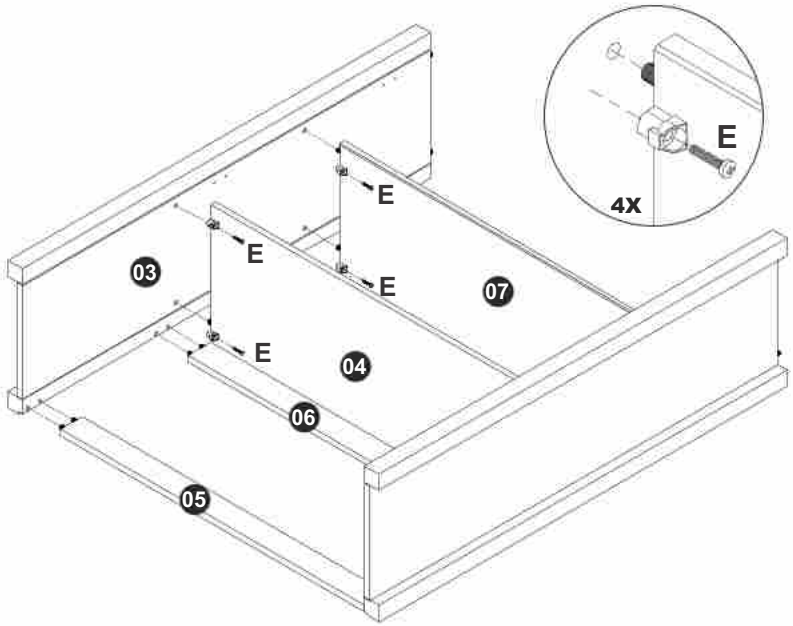

06 Fixação das Travessas

Levantar o móvel com cuidado, sem arrastar.

Fixar as travessas (05 e 06) na parte de trás, com os parafusos “D”, conforme detalhes abaixo.

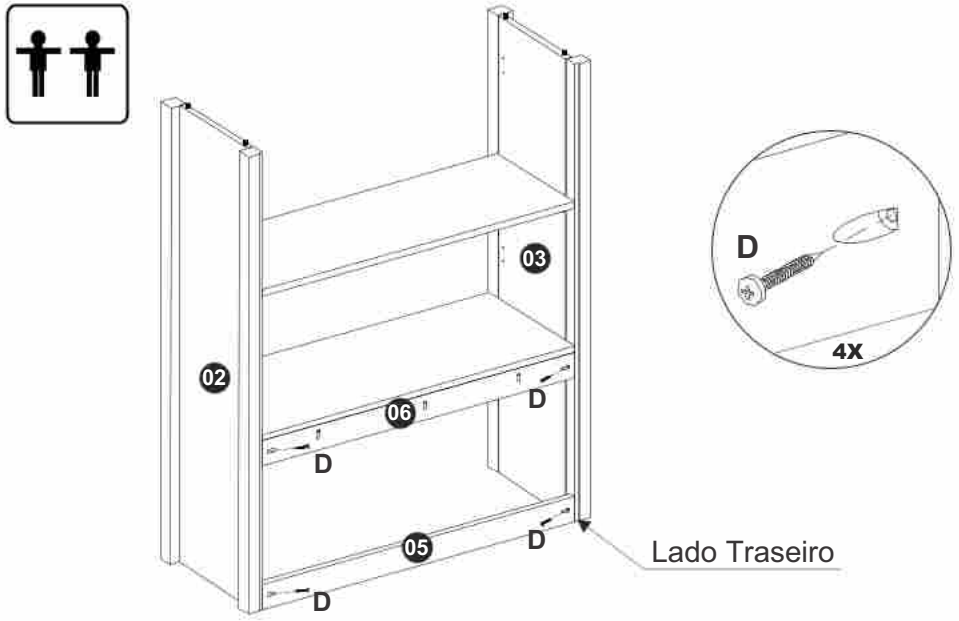

07 Fixação do Tampo

Fixar o tampo (01) nas laterais (02 e 03) com os parafusos “C”, conforme detalhes abaixo.

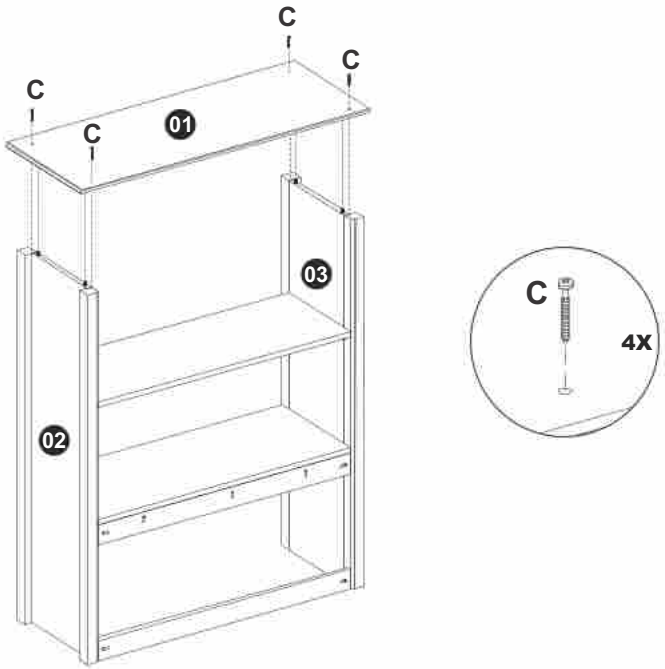

08 Fixação do painel Traseiro

Prenda um dos painéis superiores (08) com os pregos “H” encostando-o nas laterais (02 e 03) e no tampo (01) para garantir que o móvel fique reto. Em seguida fixe os outros painéis traseiros (08 e 09) pregando-os com os pregos “H” e entre eles colocando as chapas “N” com os pregos “H”, conforme detalhes abaixo.



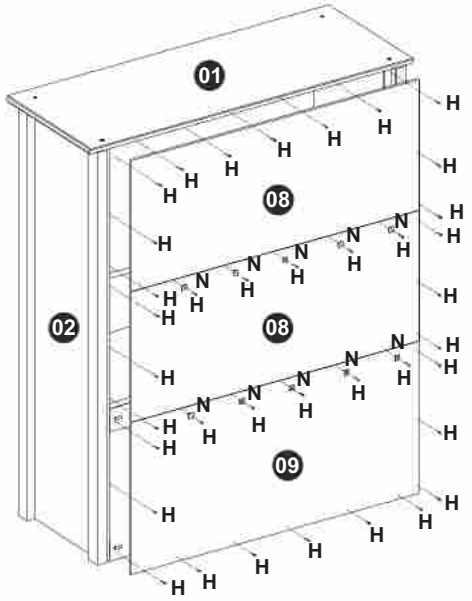

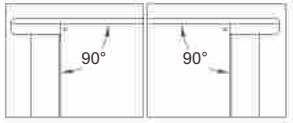

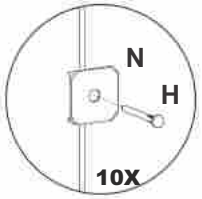

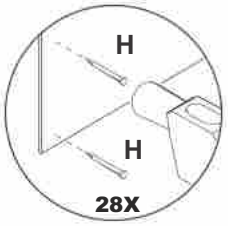

09 Fixação dos Vidros

Fixe os vidros (12) nas portas (10 e 11), utilizando os suportes “J” e os parafusos “F”, centralizando os suportes com o vidro, conforme mostrado abaixo.

2x

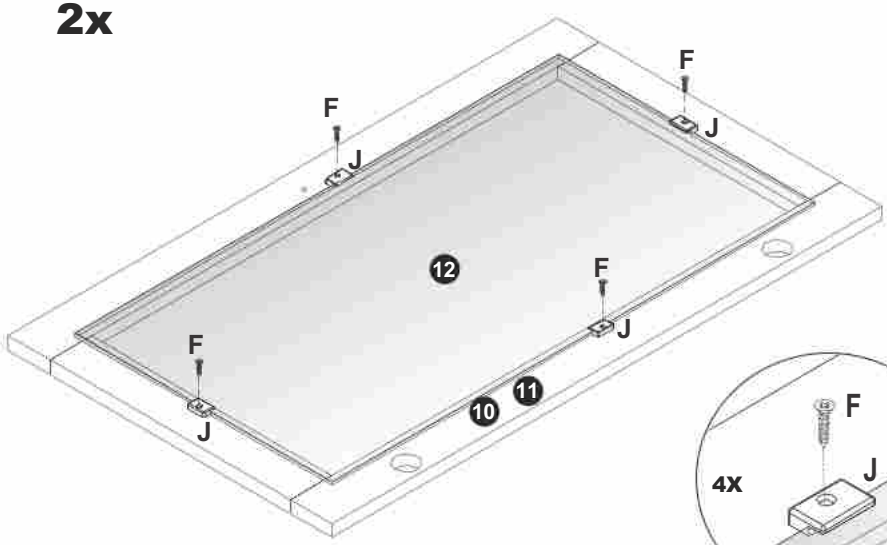

10 Fixação da Dobradiça nas Portas

Fixar as dobradiças alta “K2” nas portas (11 e 12) com os parafusos “F”, conforme abaixo.

2x



11 Fixação dos Calços de Dobradiça

Fixar os calços de dobradiças “K” nas laterais (02 e 03) com os parafusos “F”, conforme abaixo.

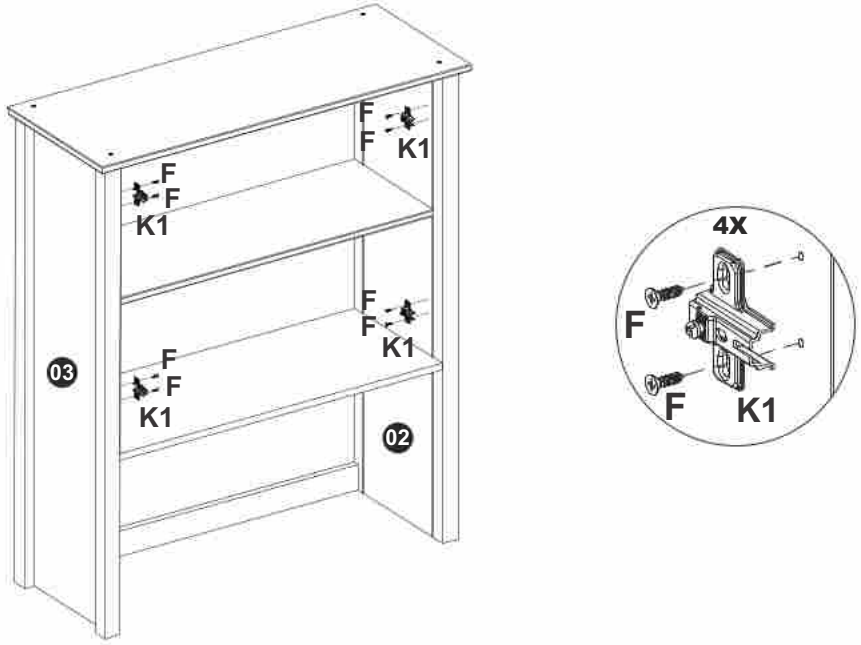

12 Fixação do Calço na Dobradiça

Encaixe as dobradiça nos calços e se necessário, fazer a regulagem conforme detalhes abaixo.
Atenção para a posição de cada porta.

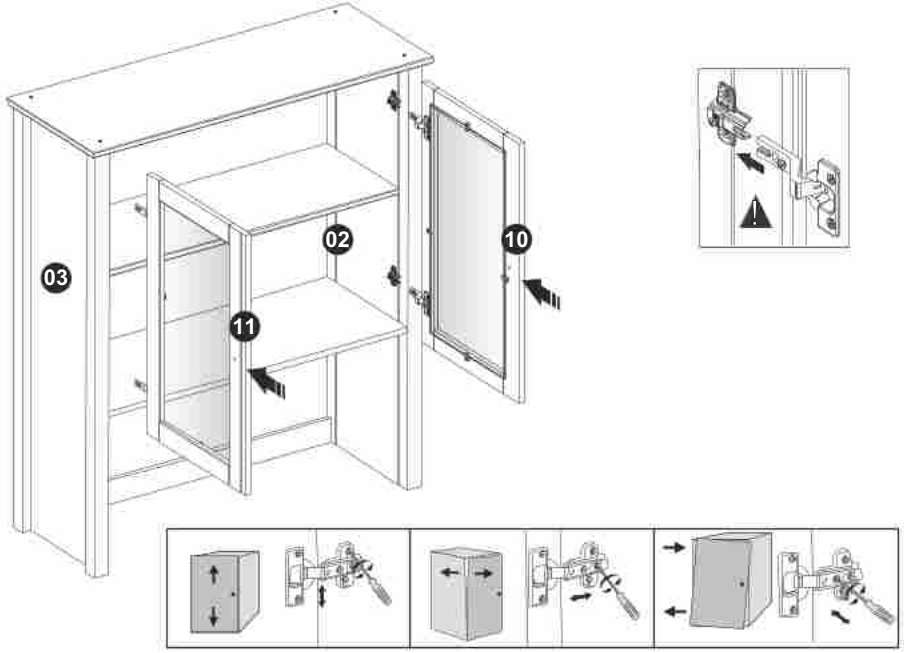

13 Fixação dos Puxadores

Fixar o puxador “M” com o parafuso “B” na porta (11), conforme abaixo.

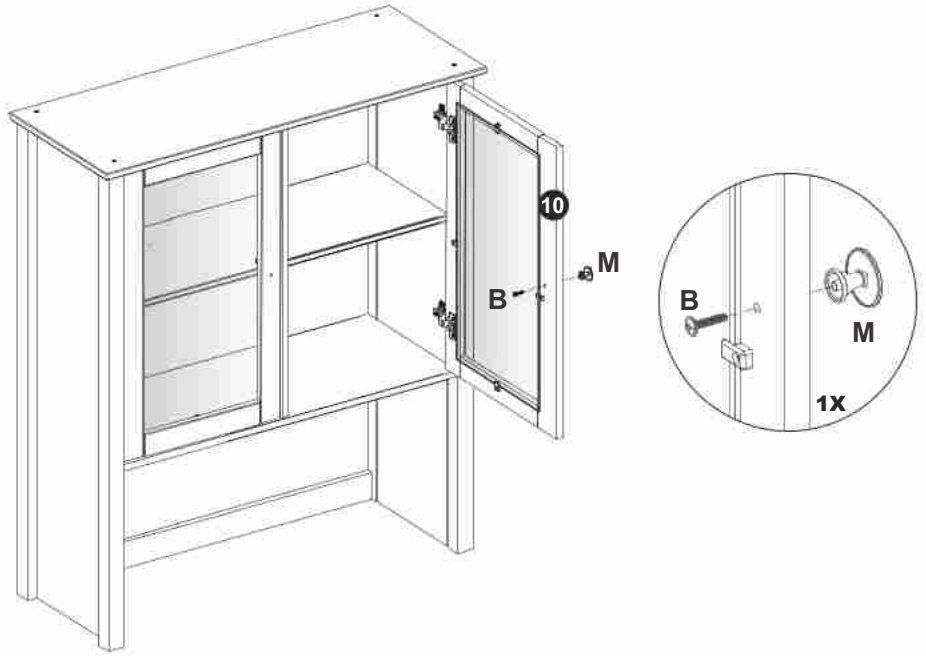

14 Fixação do Puxador

Fixar o puxador “M” com o parafuso “B” na porta (12), conforme abaixo.

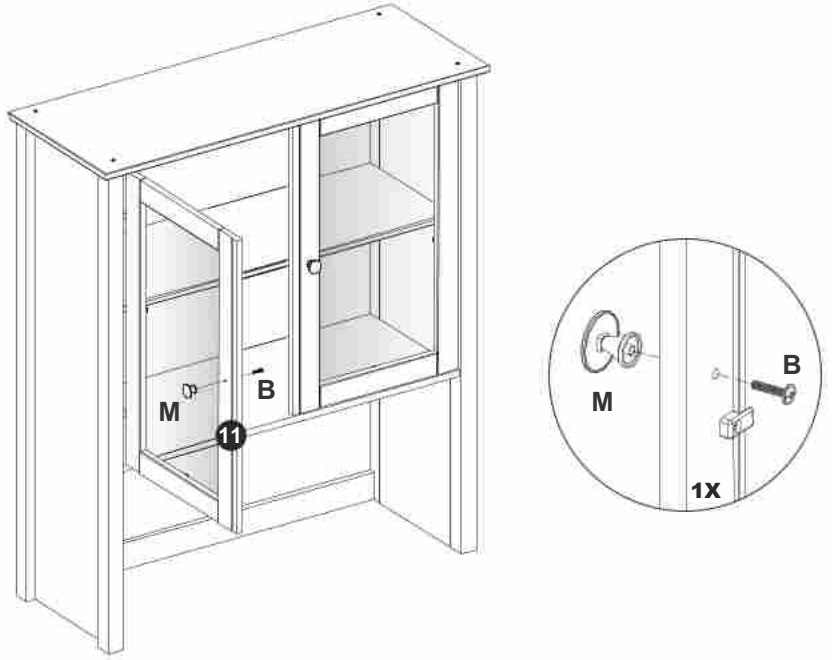

15 União com Balcão

Com ajuda de mais uma pessoa, coloque o oratório em cima do balcão e fixe por trás com as chapinhas 'O' e parafusos 'F', conforme ilustrado abaixo:

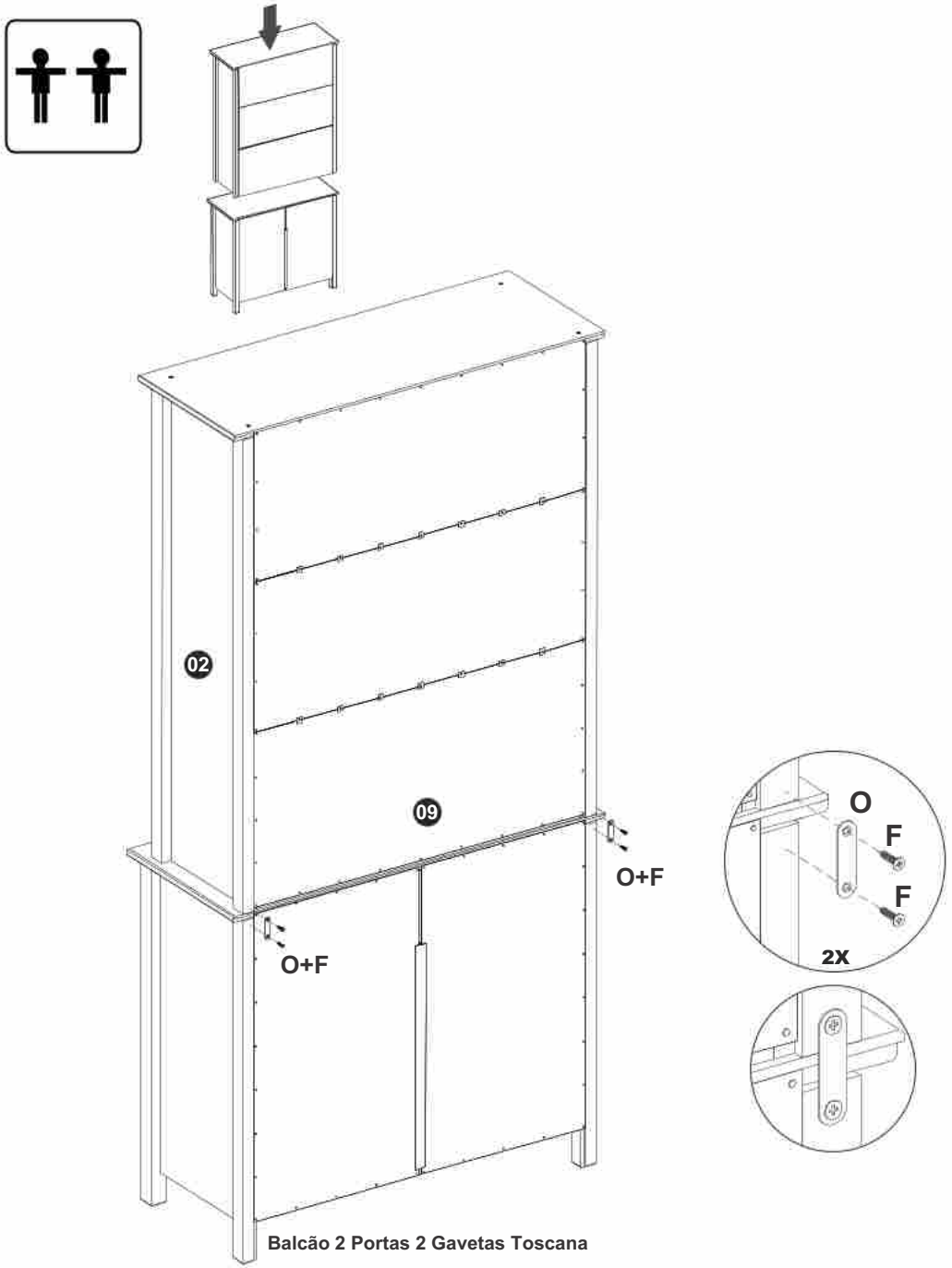

Balcão 2 Portas 2 Gavetas Toscana

16 Kit Anti-tombamento

Fixar o kit anti-tombamento "L" conforme detalhes abaixo.
Atenção, antes de furar a parede para colocação da Bucha na parede, verifique a altura do Oratório.

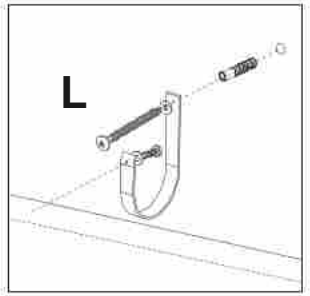

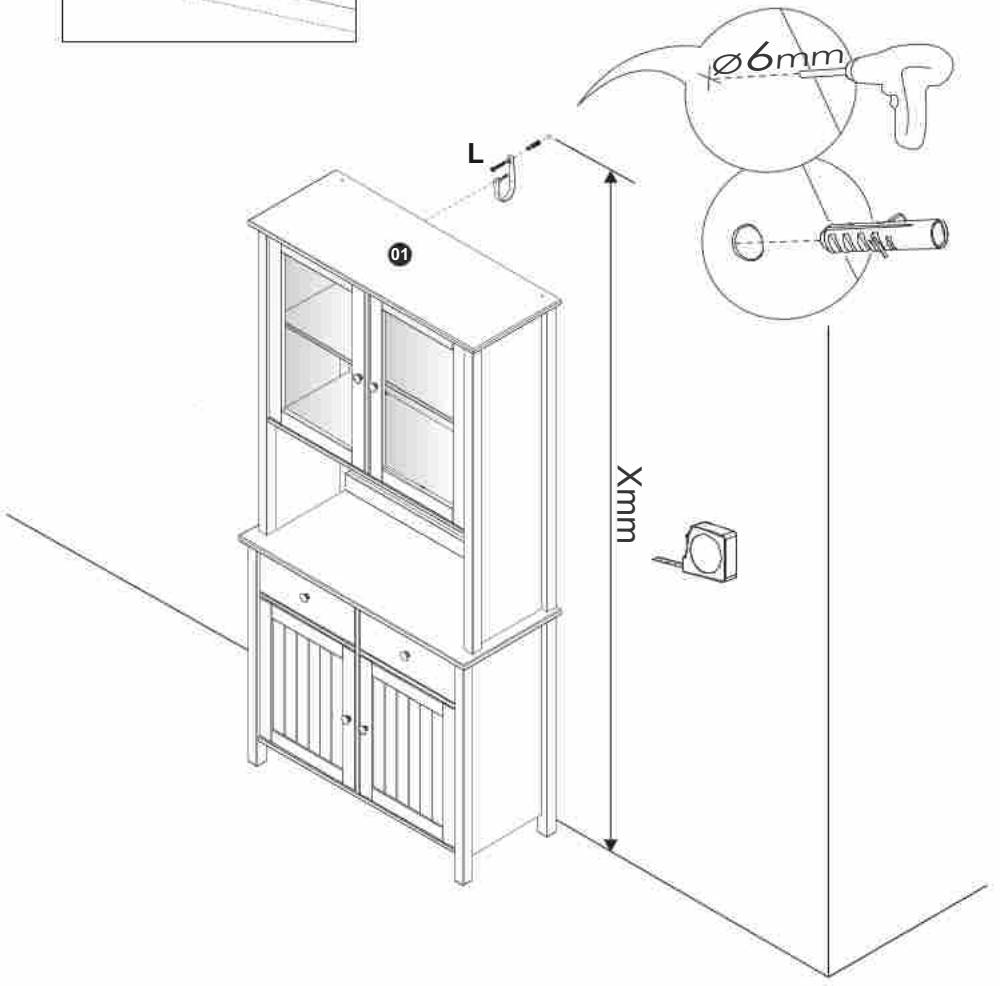

Manual de montagem

Siga com atenção todos os passos para montagem do móvel. Assim você não terá problemas durante o processo.Seguindo com atenção todas as etapas descritas nesse manual, a montagem de seu móvel será agradável e prazerosa.
Durante a montagem do móvel, utilize a própria embalagem do produto como forração. NUNCA MONTE SEU MÓVEL em uma superfície sem proteção contra riscos e impactos.

Para montagem do produto você necessitará de:
01 chave de fenda tipo Phillips.
01 martelo.

Nunca utilize parrafusadeiras ou furadeiras para montagem do móvel. Nunca utilize polidores como lustra-móveis. É suficiente utilizar pano úmido somente com água ou sabão neutro.

CASO OCORRA ALGUM PROBLEMA ENTRE EM CONTATO DIRETO COM NOSSA EMPRESA PELOS ENDEREÇOS ABAIXO. CONTE COM A GENTE!

Telefone: (47)3429-7432



Ferragem

A	Ø8,0x50	02	G	Ø3,5x14	38	M	300mm	02
B	Ø8,0x30	18	H	8x8	22	N		19
C	M4x20	04	I		02	O		04
D		01	J		02	P	Alta	04
E	Ø3,5x25	35	K		05			
F		02	L		02			

Explosão peças

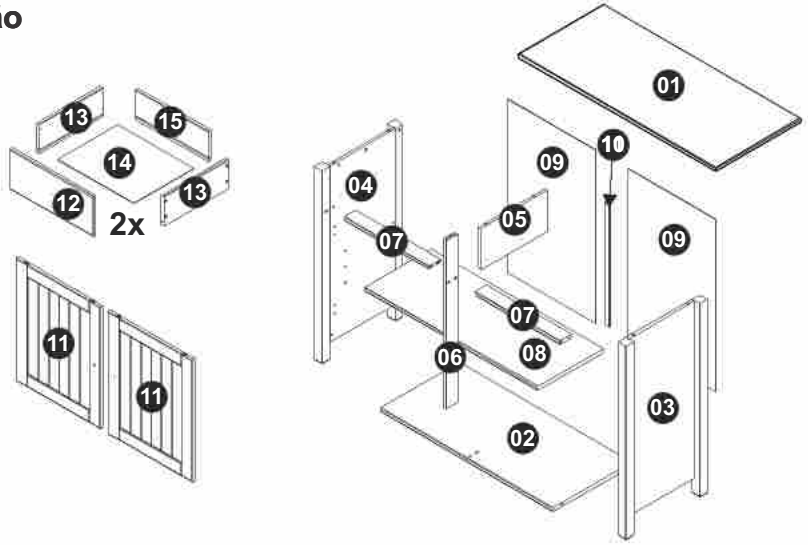

01 Pré-Montagem

Insira as cavilhas "B" nas peças conforme abaixo, insira os trapézioa "N" e insira as hastes minifix "I", conforme abaixo.

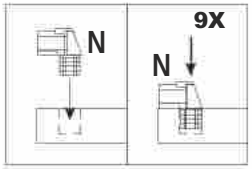

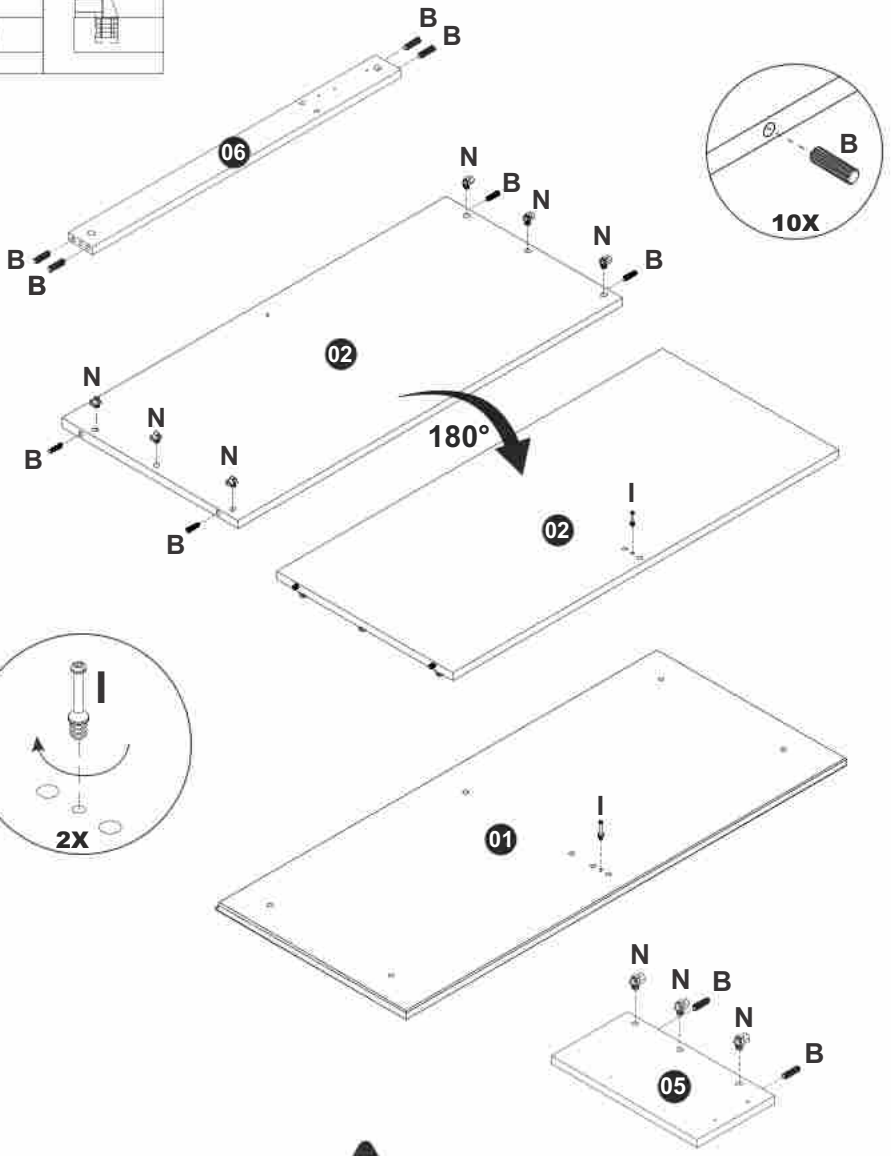

Forrar o chão com o papelão das embalagens para efetuar a montagem.

02 Pré Montagem

Insira as cavilhas "B" e os trapézioa "N" nas peças, conforme abaixo.
Fixar os calços das dobradiças "P2" (06) nas laterais (03 e 04) com parafusos "G", como é mostrado abaixo.

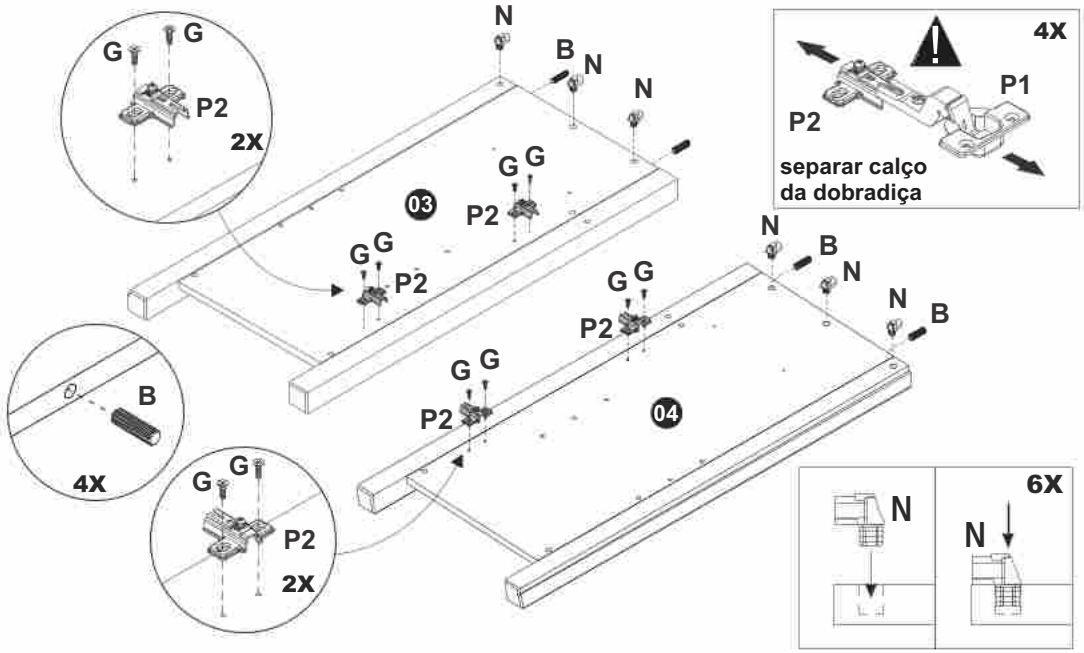

03 Pré-Montagem das Travessas Menores

Atenção para pre montagem das travessas menores, pois cada uma, será diferente.
Insira as cavilhas "A" de um lado **na** travessa (07A) e as cavilhas "B" nas travessas (07A e 07B), conforme abaixo.

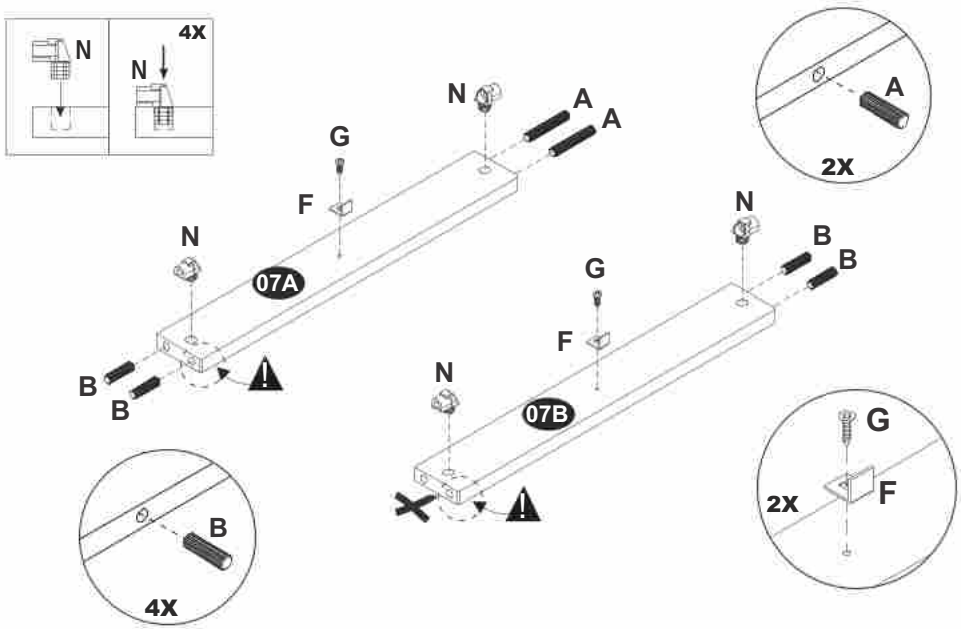

04 Fixação das Travessas

Fixar as travessas menor**es (0**7A e 07B**) n**a travessa maior **(0**6**) com** o **parafuso "**E**", como é mostrado abaixo.**

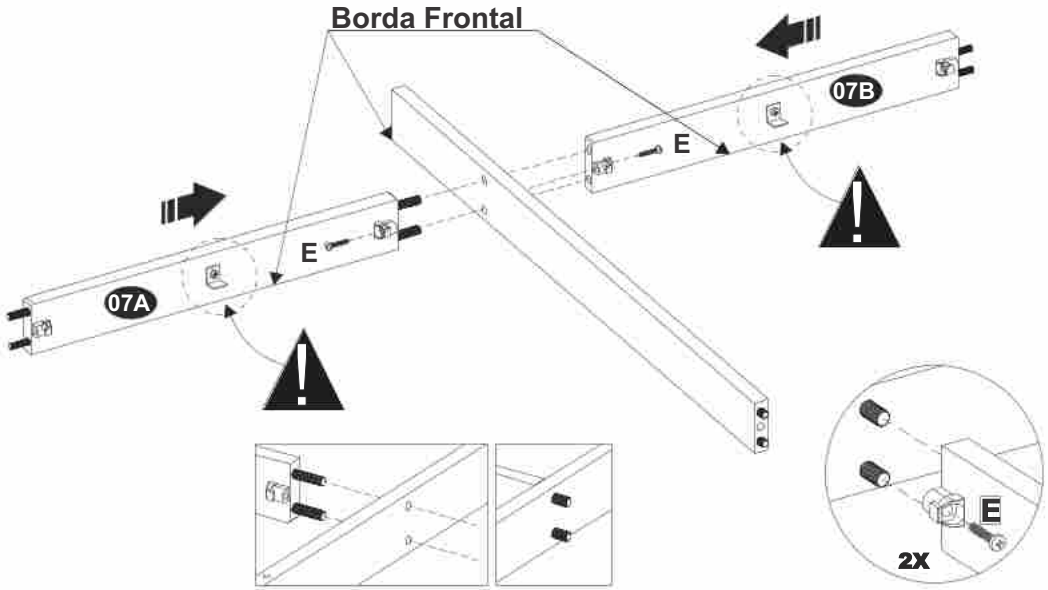

05 Fixação da Base

Fixar a base **(0**2**) na** travessa (06) com o tambor "J" , como é mostrado abaixo.

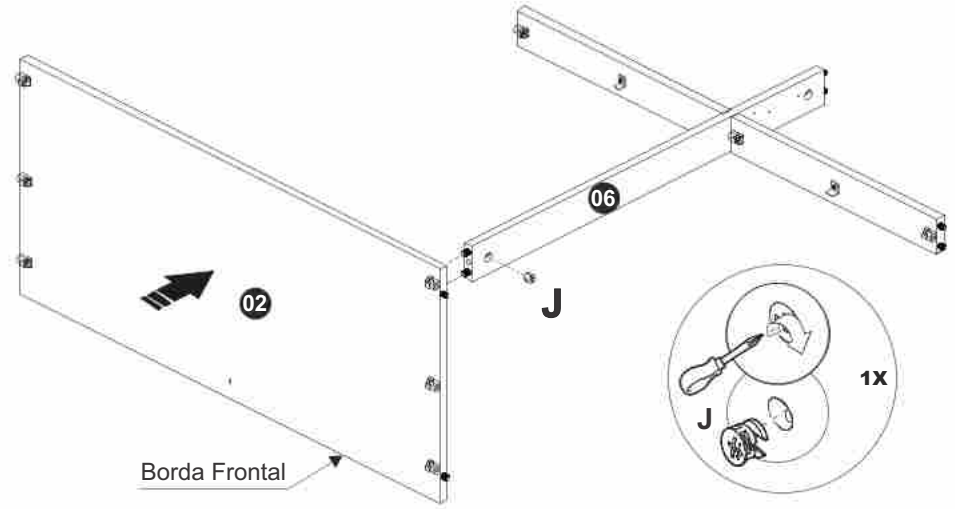

06 Fixação da Lateral Esquerda

Fixar a lateral Esquerda **(**04**) na** travessa **(**07B**)** e na base (02) com os parafusos "E", conforme abaixo.

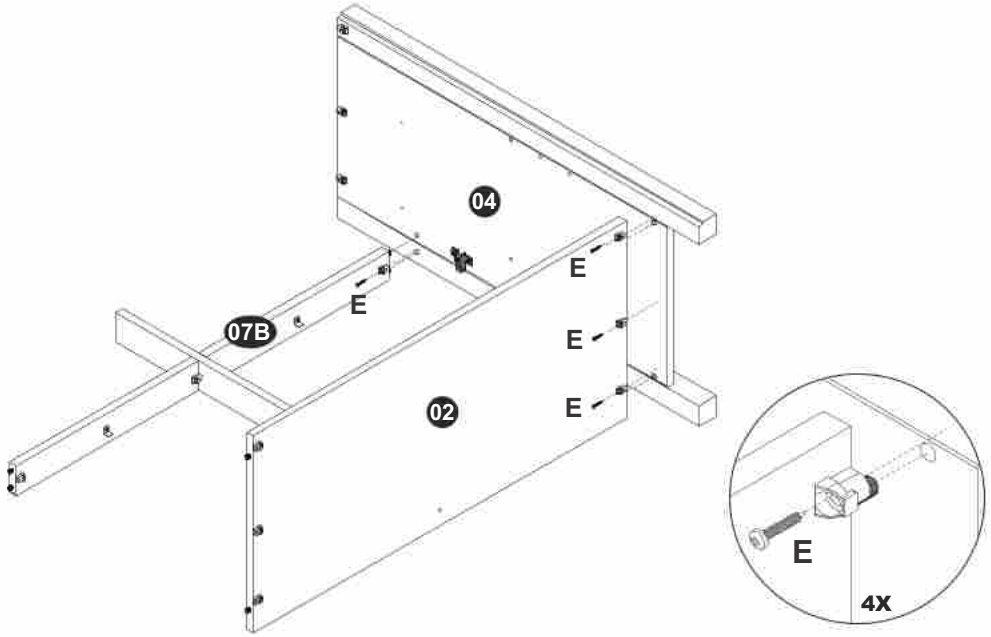

07 Fixação da Lateral Direita

Fixar a lateral direita **(**03**) na** travessa **(**07A**)** e na base (02) com os parafusos "E", conforme abaixo.

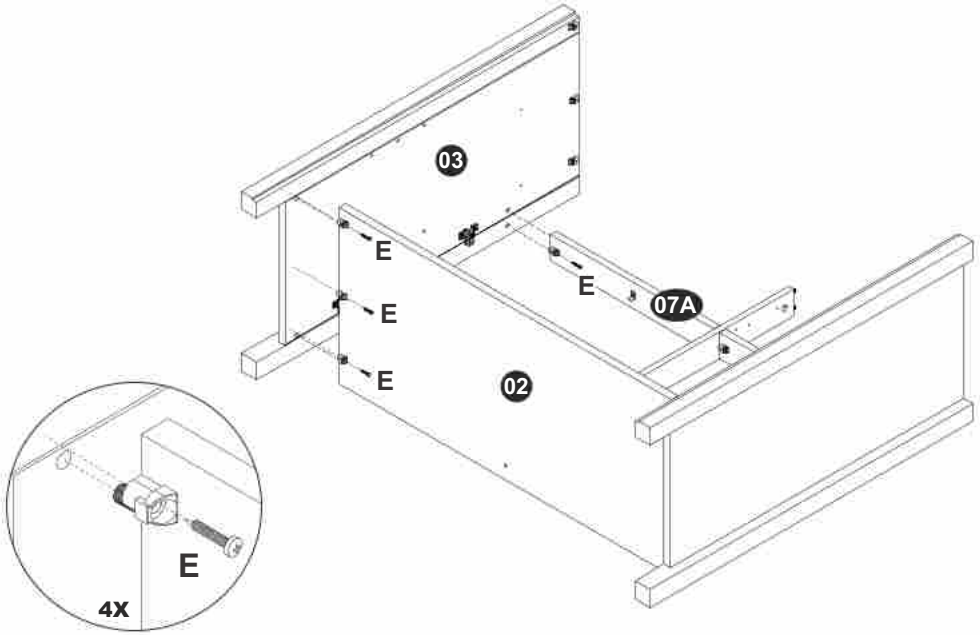

08 Fixação do Tampo

Fixar o tampo **(**01**) n**as laterais **(**03 e 04**) com** os **parafuso**s **"**E**"** e fixar a travessa (06) com o tambor "L", como é mostrado abaixo.

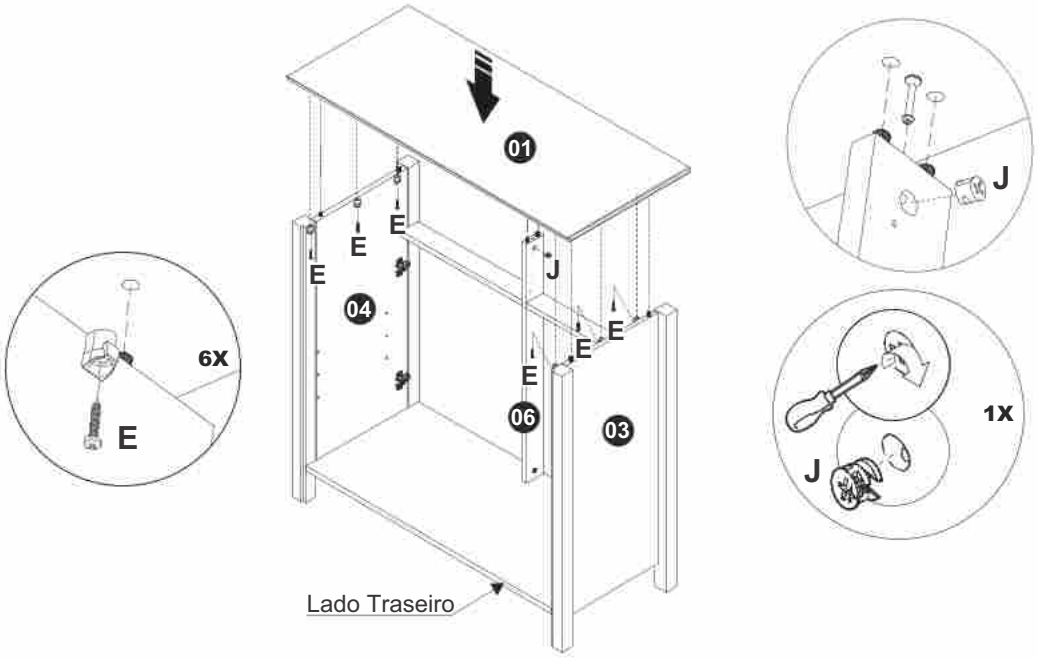

09 Fixação da Divisão Menor

Fixar a divisão menor **(**08**) n**o tampo (01) **com parafusos "**E**", como é mostrado abaixo.**

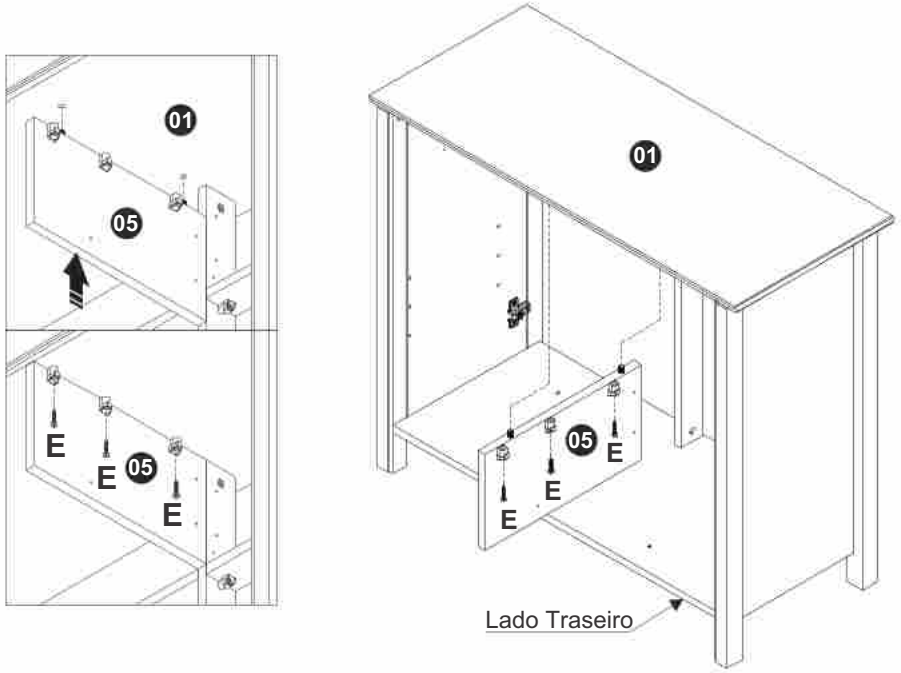

10 Fixação das Chapinhas

Fixar as chapinhas “L” na travessa (06) e na divisão menor (05) com os parafusos “G”, conforme mostrado abaixo.

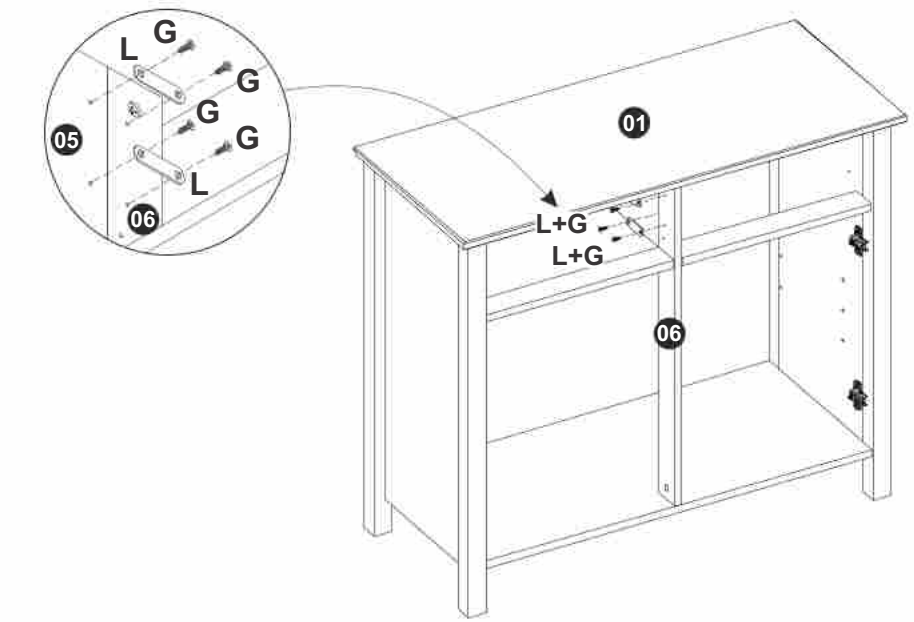

11 Fixação da Corrediça

Fixar a corrediça “M1” na lateral direita (03) com os parafusos “G”, conforme mostrado abaixo.

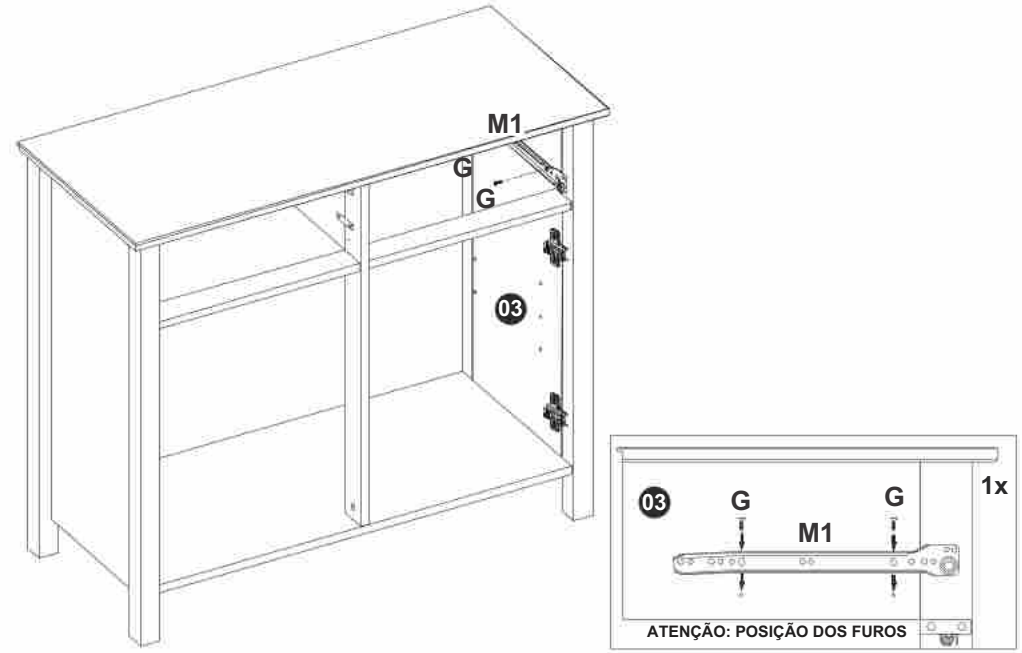

12 Fixação da Corrediça

Fixar duas corrediças “M1” na divisão (05) com os parafusos “G”, conforme mostrado abaixo.

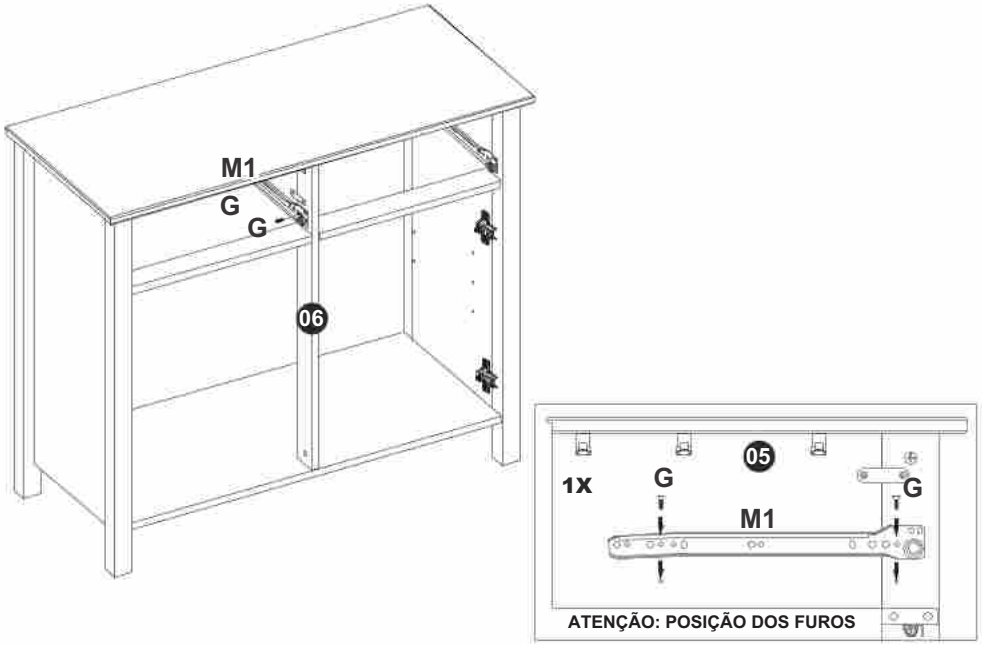

13 Fixação da Corrediça

Fixar a corrediça “M1” na divisão menor (05) e na lateral esquerda (04) com os parafusos “G”, conforme mostrado abaixo.

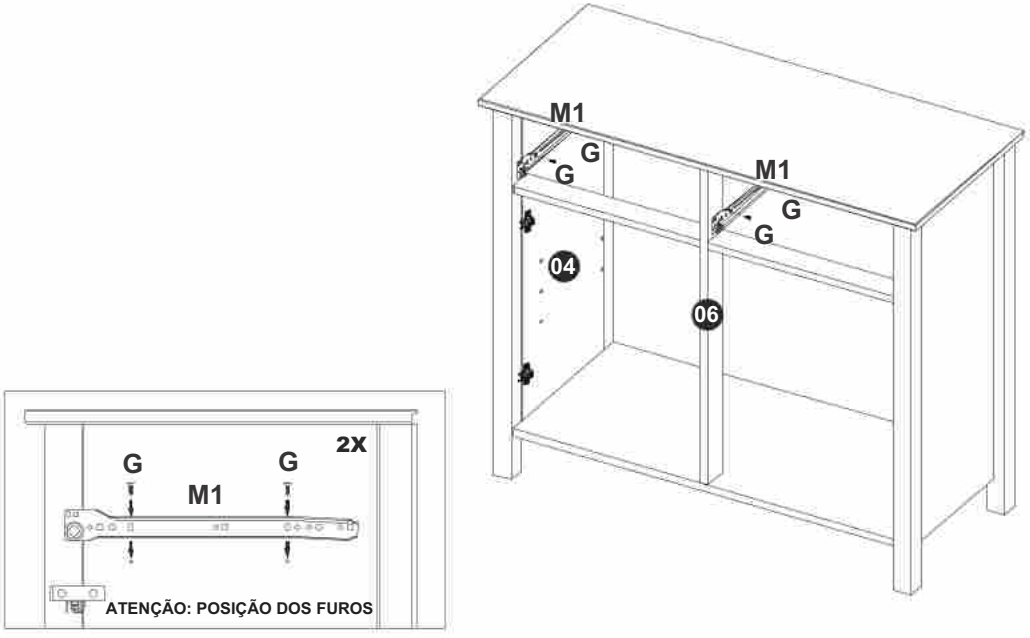

14 Colocação do Suporte de Prateleira

Insira os suportes de prateleira "K" nas laterais (03 e 04) e na travessa (06), conforme mostrado abaixo.

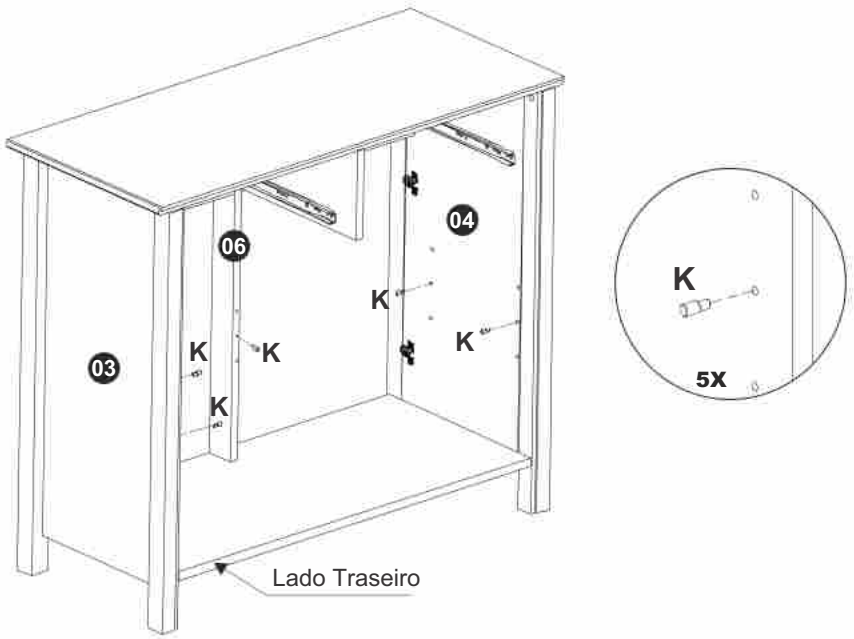

15 Colocação da Prateleira

Coloque a prateleira (08) no móvel sobre os suportes, pela parte traseira do móvel, conforme mostrado abaixo.

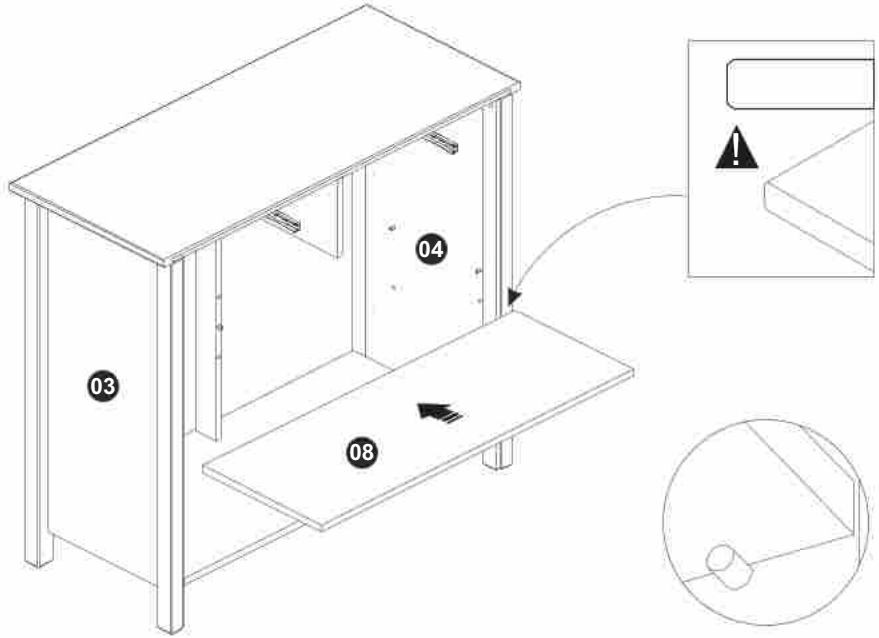

16 Fixação do painel Traseiro

Prenda um painel traseiro (09) com os pregos “H” encostando-o na lateral direita (03) e no tampo (01) para garantir que o móvel fique reto. Em seguida fixe o outro painel traseiros (09) junto do perfil H (10) e pregue com os pregos “H, conforme abaixo:

conforme abai

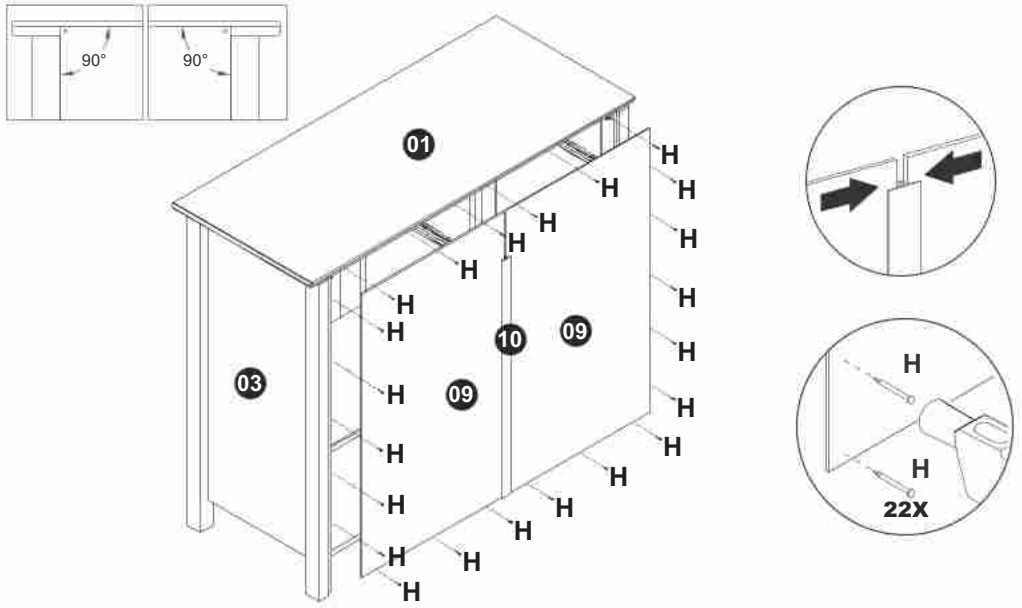

17 Fixação das Dobradiças nas Portas

Fixar as dobradiças “P1**”** nas p**ortas (**1**1**)** com os parafusos “G”, conforme abaixo.

2x

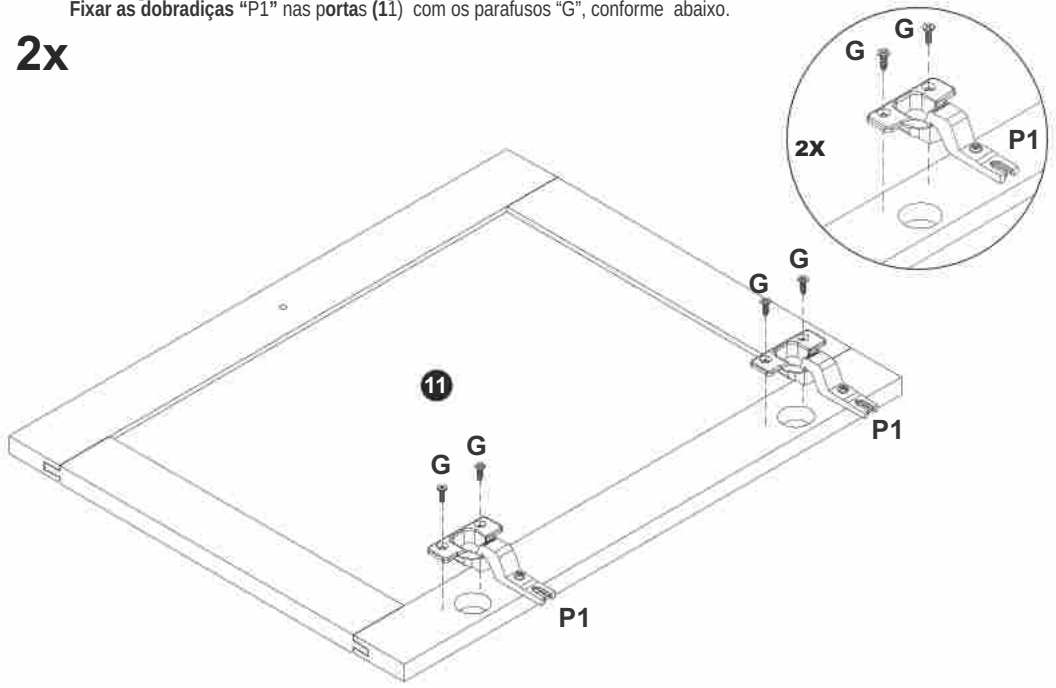

18 Montagem das Gavetas

Fixar as laterais de gaveta (13) na frente de gaveta (12) com parafusos “E”. Encaixar o fundo de gaveta (14) nos canais das laterais (13) com a frente de gaveta (12). Fixar a traseira de gaveta (15) nas laterais (13) com os parafusos “E”, fixe o puxador “O” com o parafuso “C” na frente de gaveta (12) e finalize fixando as corrediças “M2” nas laterais de gaveta (13) com os parafusos “G”, conforme abaixo:

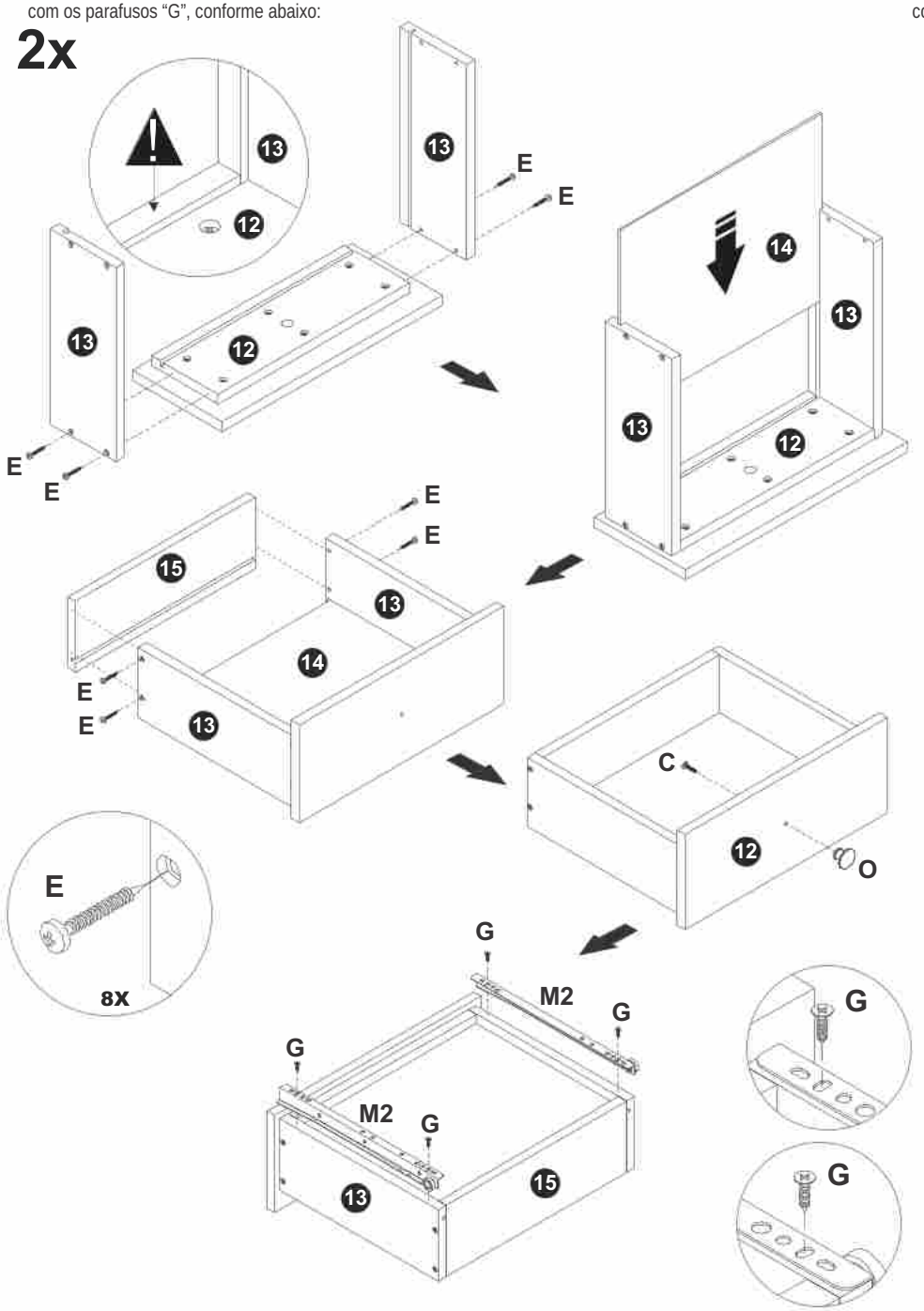

19 Colocação das gavetas

Coloque as gavetas e verifique o alinhamento, se necessário, faça os ajustes conforme detalhes.

Puxador “O” com o parafuso “C” na frente de gaveta (12) e finalize fixando as corrediças “M2” nas laterais de gaveta (13) com os parafusos “G”, conforme abaixo:

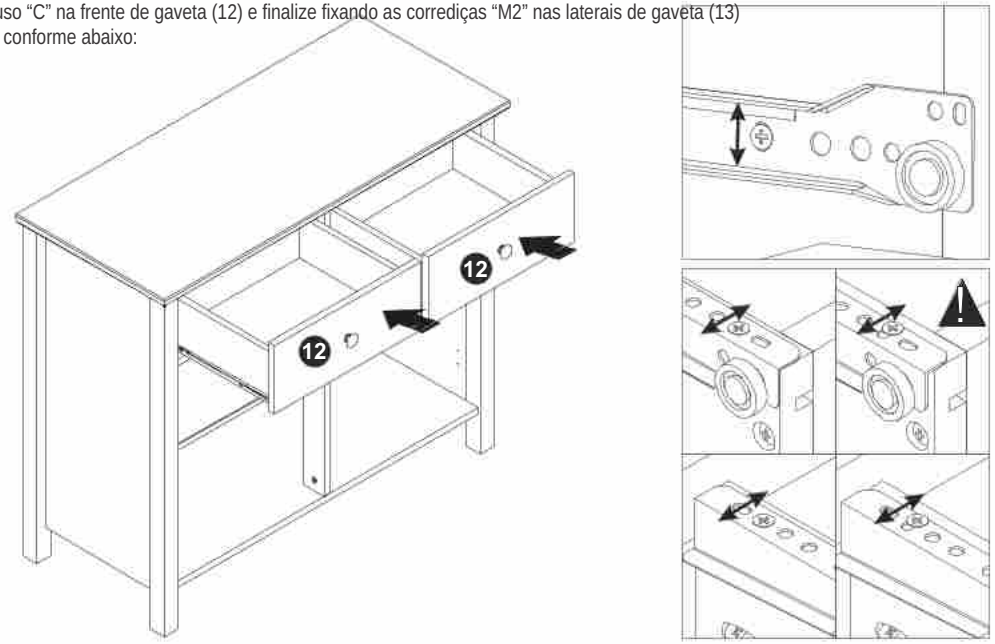

20 Fixação das Dobradiças e dos Puxadores

Encaixe as dobradiça nos calços e se necessário, fazer a regulagem conforme detalhes abaixo.

Fixar o puxador “O” com o parafuso “C” na porta (11), conforme abaixo.

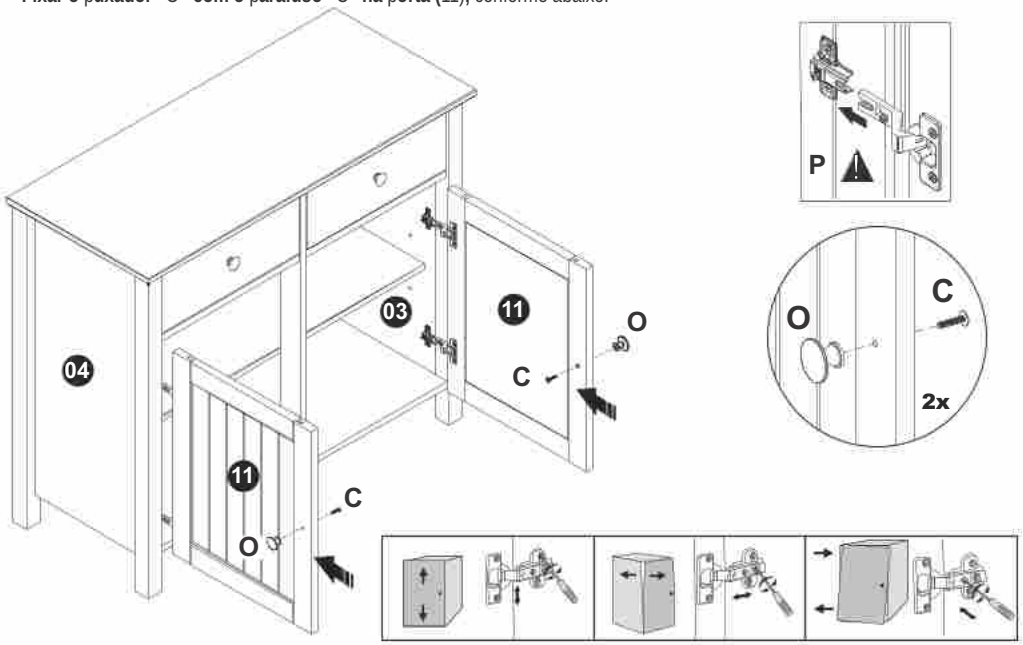

21 Kit Anti-tombamento

Fixar o kit anti-tombamento "D" **conforme detalhes abaixo.**
Atenção, antes de furar a parede para colocação da Bucha na parede, verifique a altura do Balcão.

