FARM HOUSE

Balcão 2 Portas 1 Gaveta

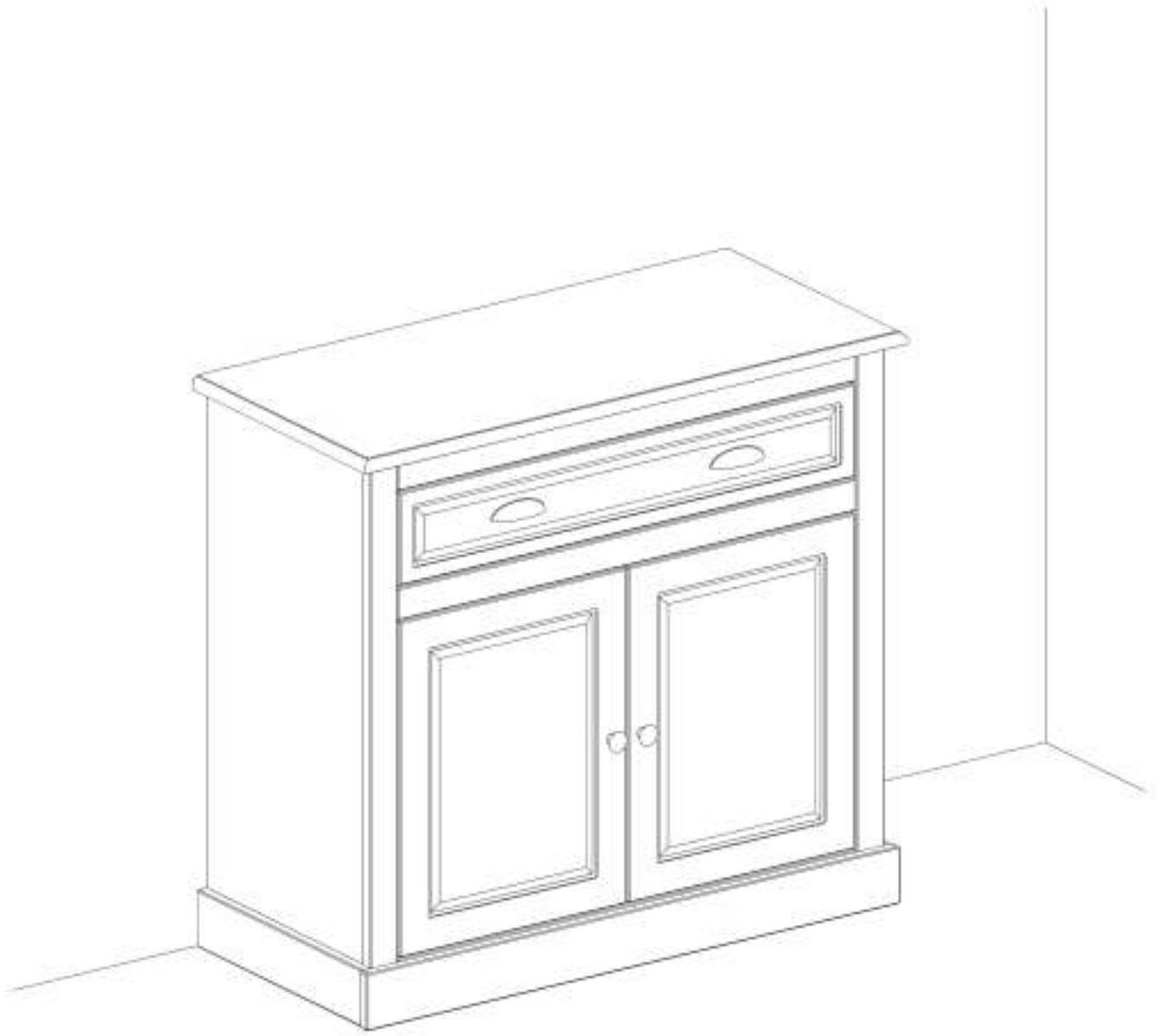

WWW.BELLEHOUSEMOBILIA.COM.BR

Bem-vindo

Atenção

a) Leia e observe atentamente toda a instrução antes de iniciar a montagem.
b) A montagem do produto deverá ser feita em uma superfície limpa e plana. Aconselhamos utilizar a embalagem para forrar o chão a fim de não danificar o produto.
c) Os parafusos devem ser apertados periodicamente.
d) Evitar batidas.
e) Este móvel poderá sofrer alterações de cor quando submetido a luz solar.

Limpeza

a) Usar pano branco, limpo, levemente umedecido com água seguido de um pano seco.
b) Não utilizar produtos químicos ou abrasivos.



* Observação! Em caso de assistência técnica, identifique as peças pelo **Código.**
* Inicie a montagem do móvel sobre os papelões da embalagem ou use um cobertor. Protegendo sempre as peças para não riscá-las.

Abaixo sinalizadas, as ferramentas não fornecidas mas necessárias para a montagem do produto.



Vista Explodida do Móvel
Peças/Componentes



A	 Ø8,0x30mm	31
B	 Ø3,5x30mm	08
C	 Ø3,5x14mm	28
D	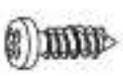 Ø3,5x14mm	08
E	 Ø4,0x25mm	24
F	 M4x20mm	06
G		06
H	 8x8	26
I	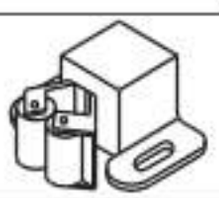	02
J	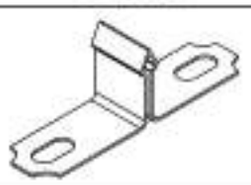	02
K		04

L		02
M		02
N		18
O		04
P	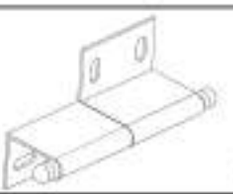 LD	02
Q	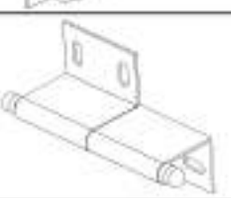 LE	02
R	 Ø4,0x40mm	04
Y	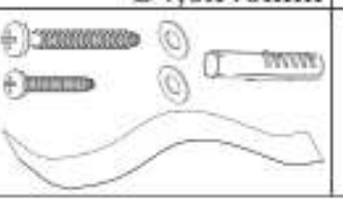	01

01

A 04x
Ø8,0x30mm

N 06x

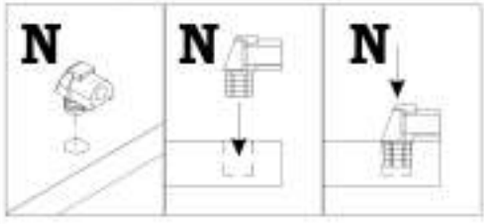



02

A 04x
Ø8,0x30mm

N 05x

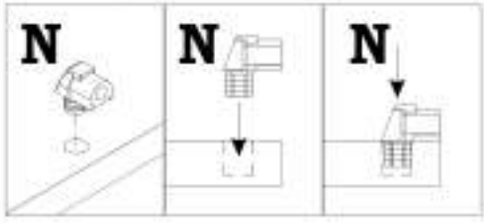

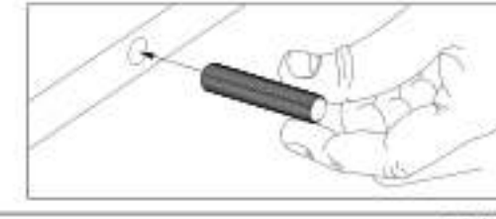

03

A 04x
Ø8,0x30mm

N 05x

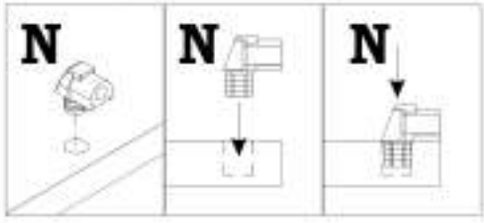

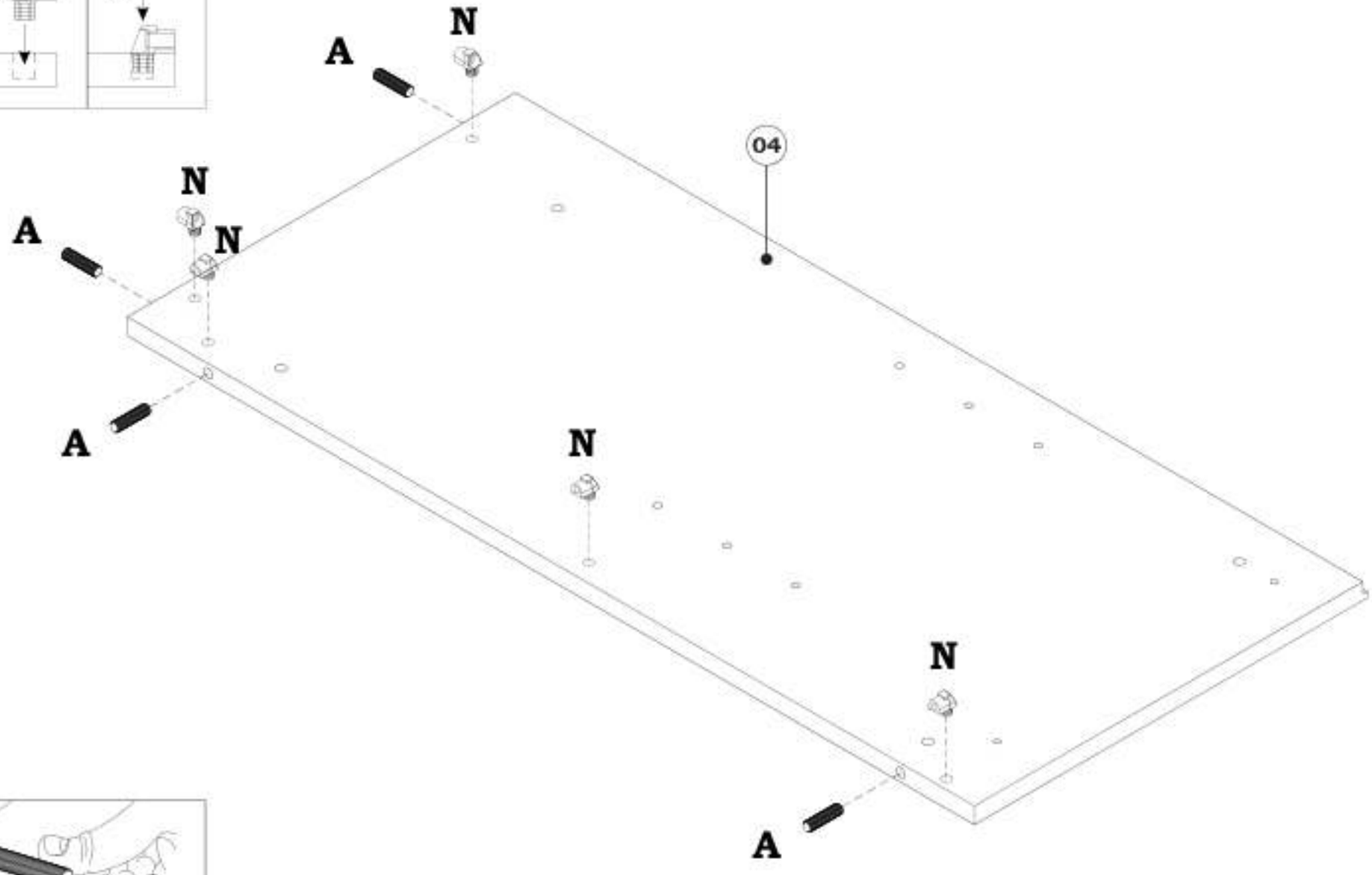



04

A 04x

Ø8,0x30mm

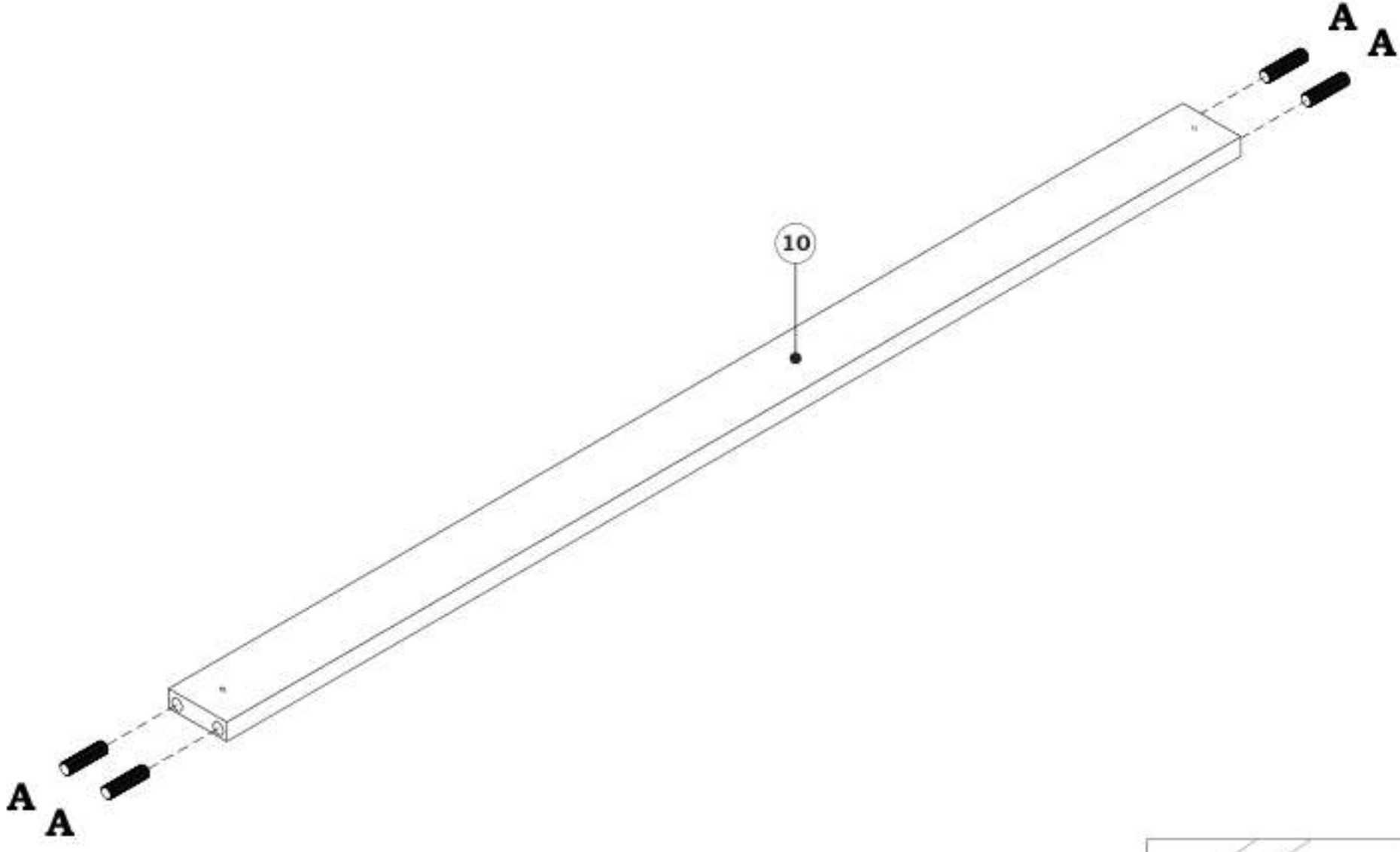

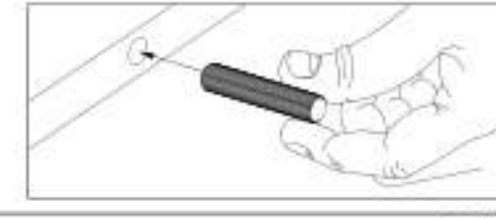

05

A 04x

Ø8,0x30mm



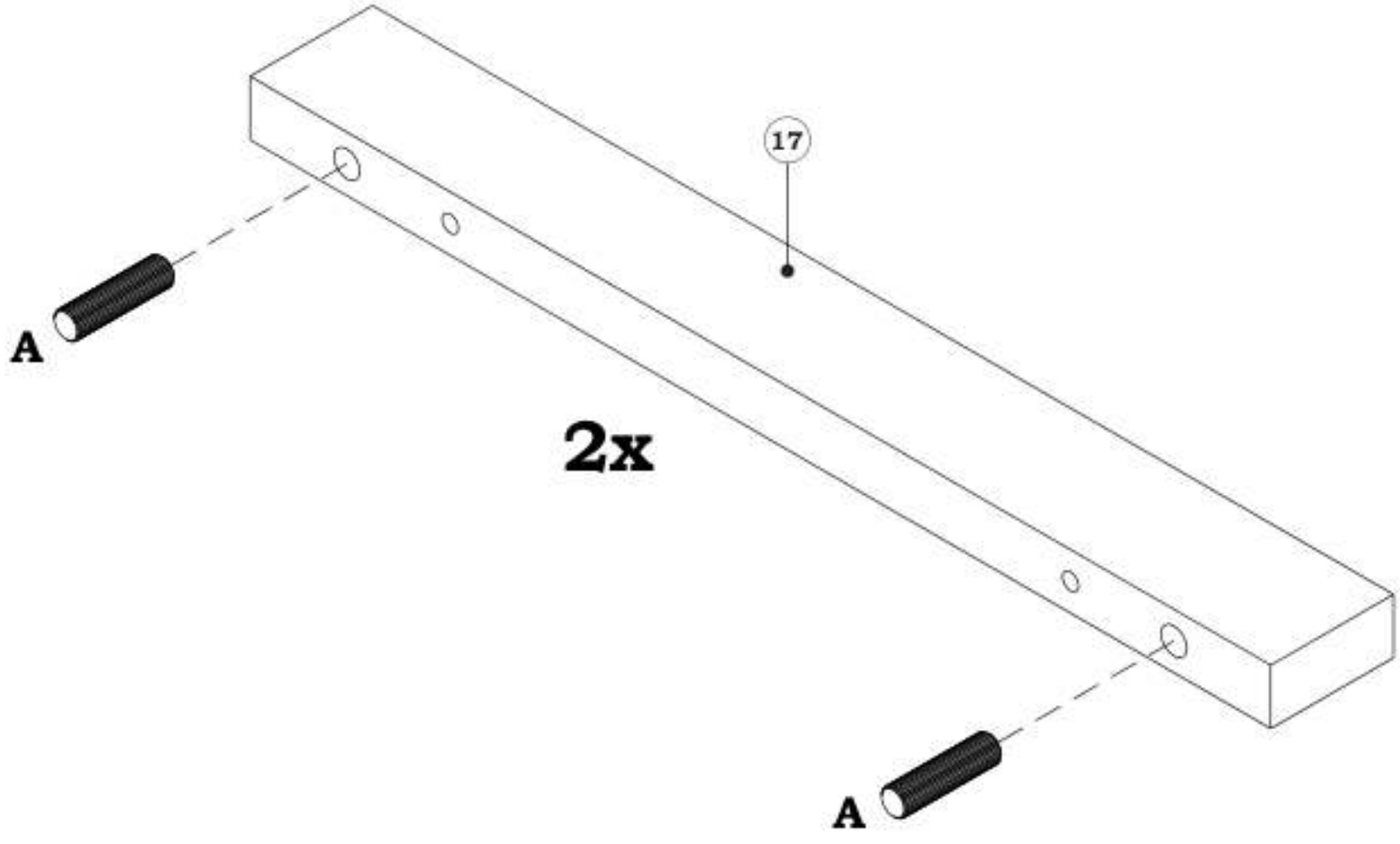

06

A **04x**

Ø8,0x30mm

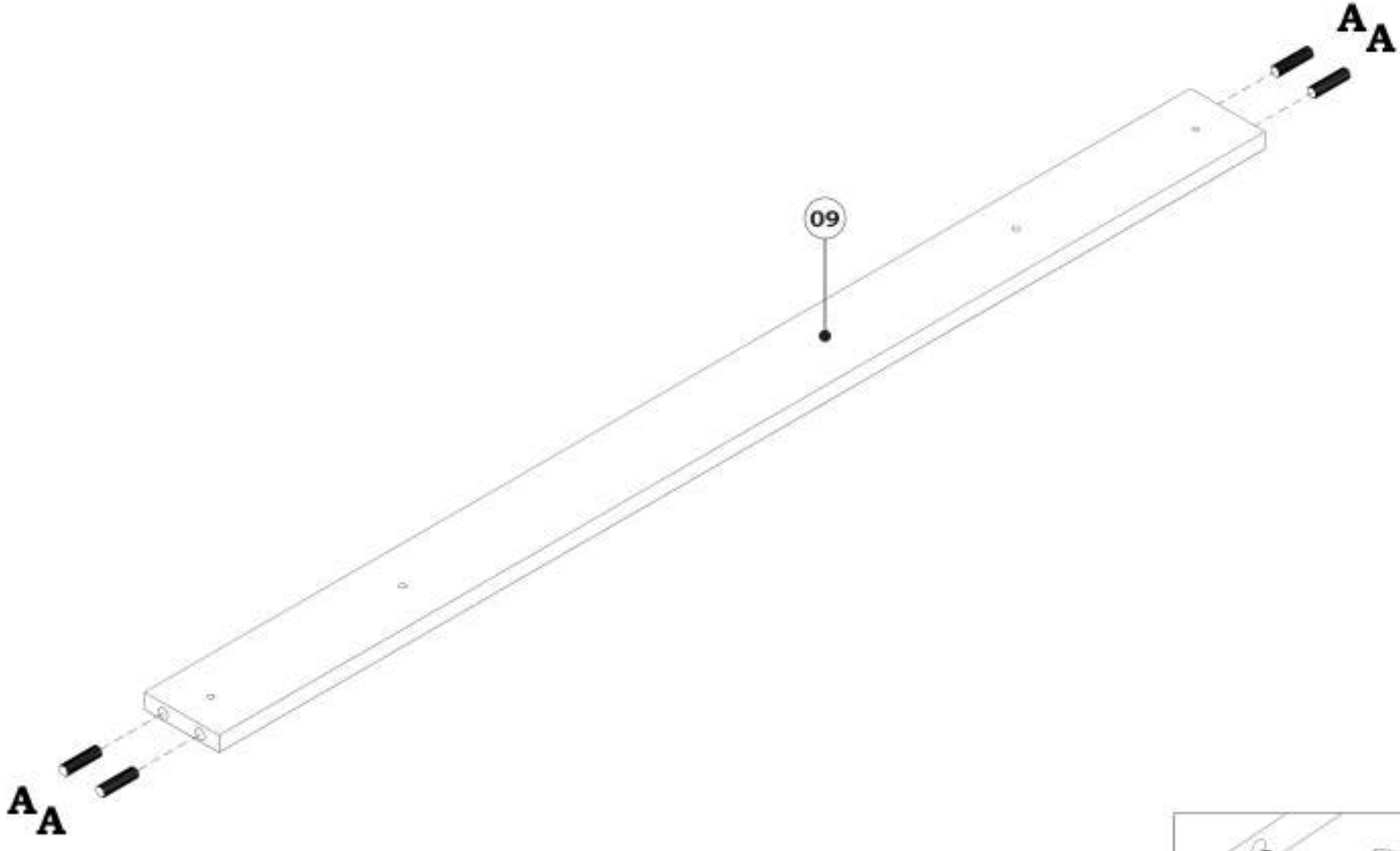

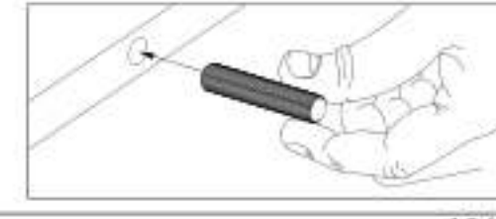

07

A 05x
Ø8,0x30mm

N 02x

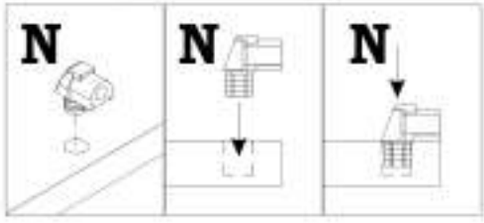

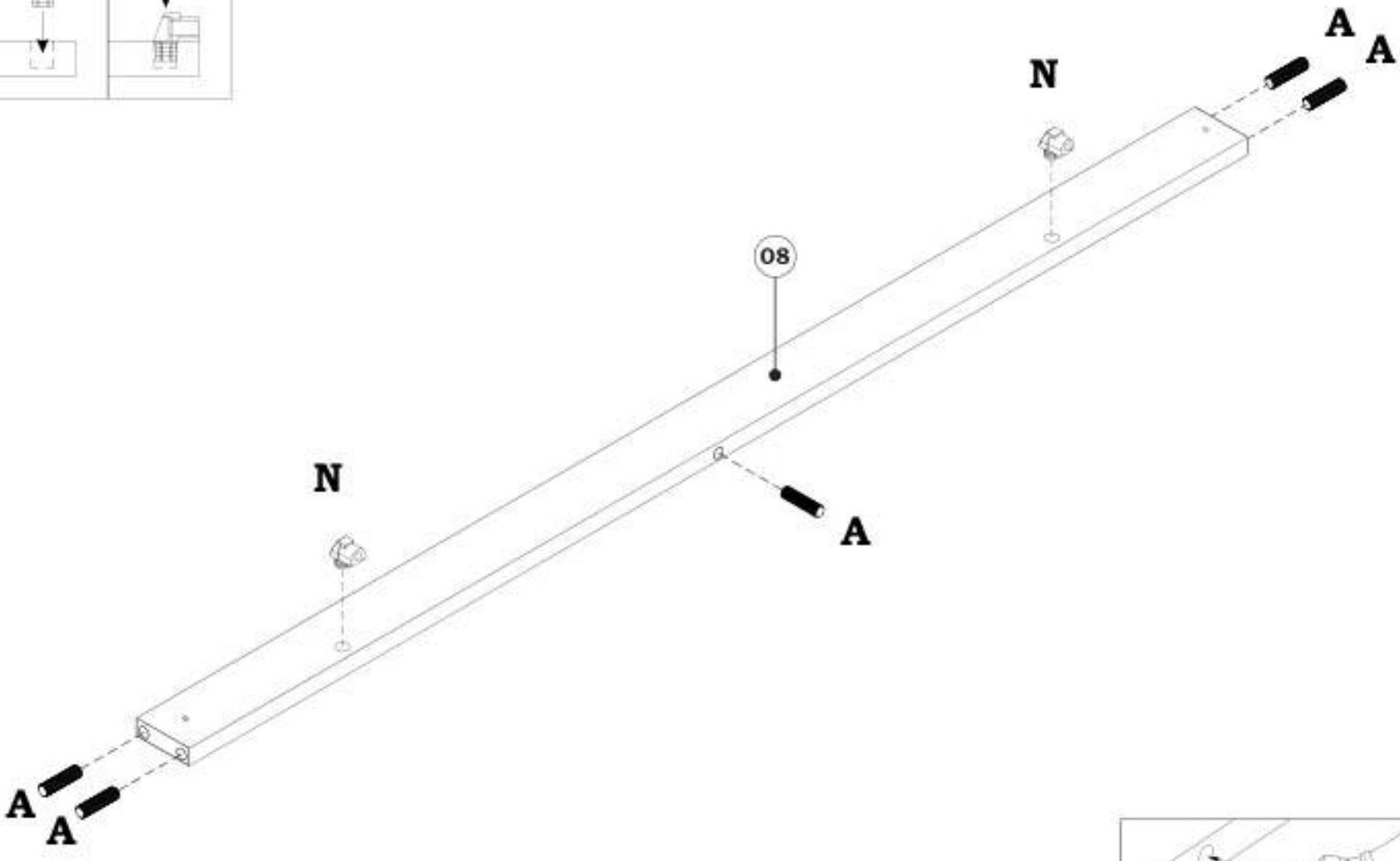



08

C 08x Ø3,0x14mm	**P** 02x LD	**Q** 02x LE

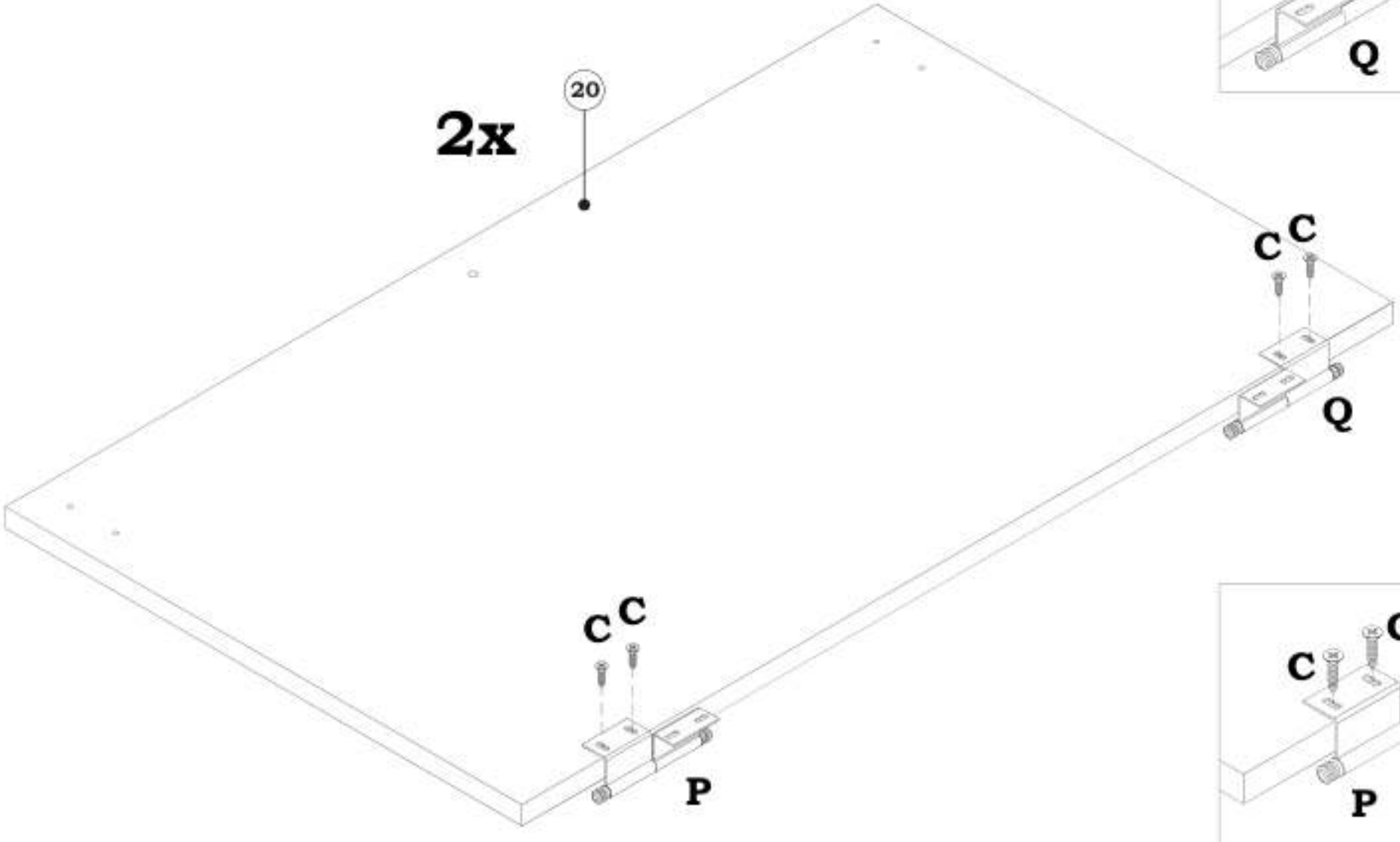

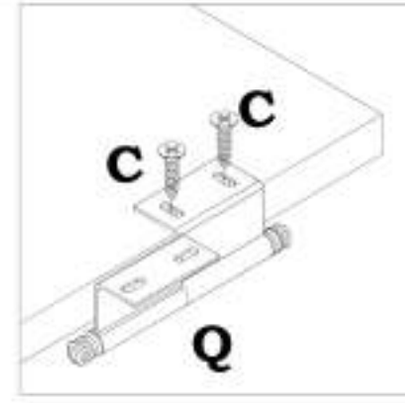

09

C 12x
Ø3,5x14mm

G 06x

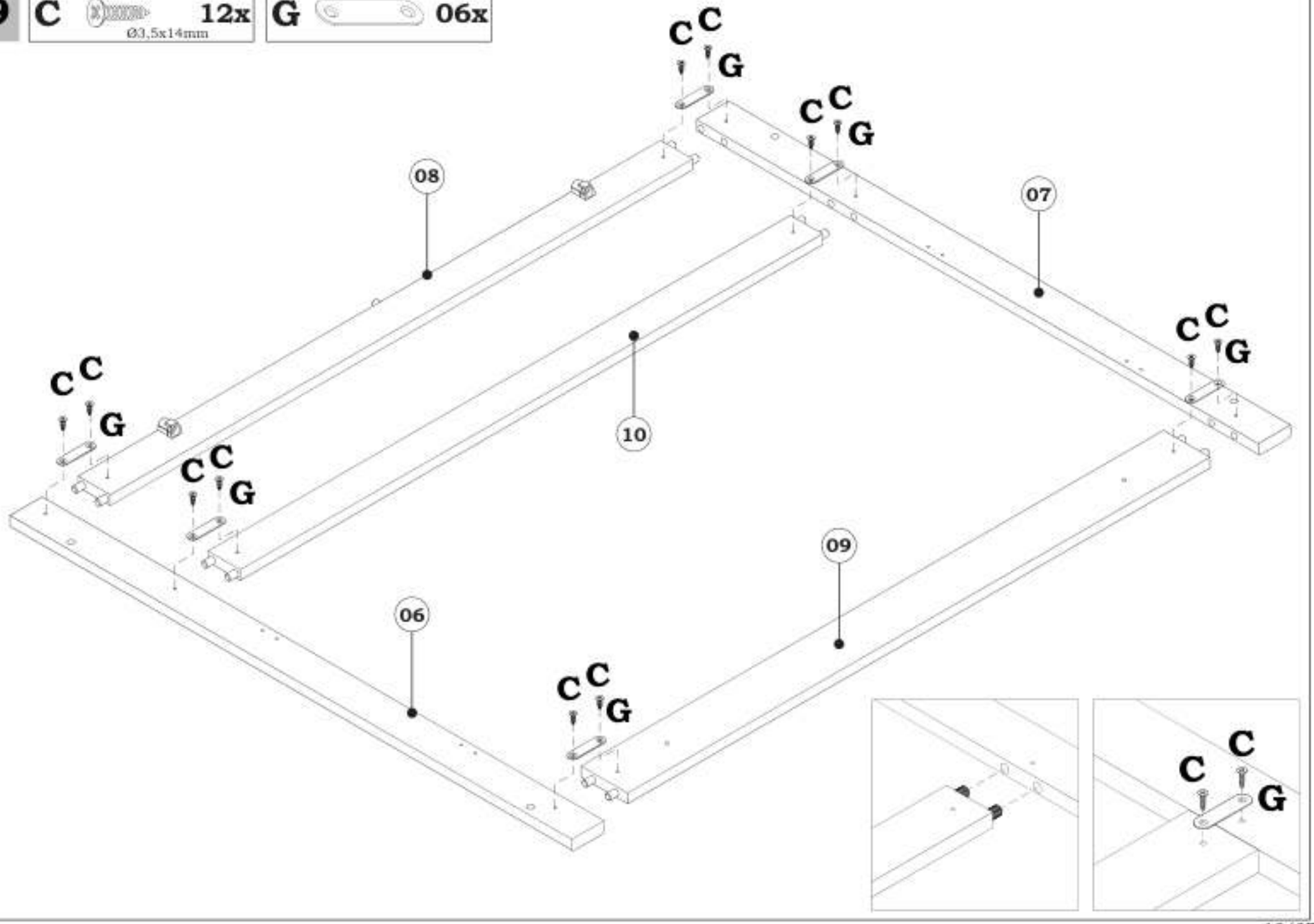

10

E 04x

Ø4,0x25mm

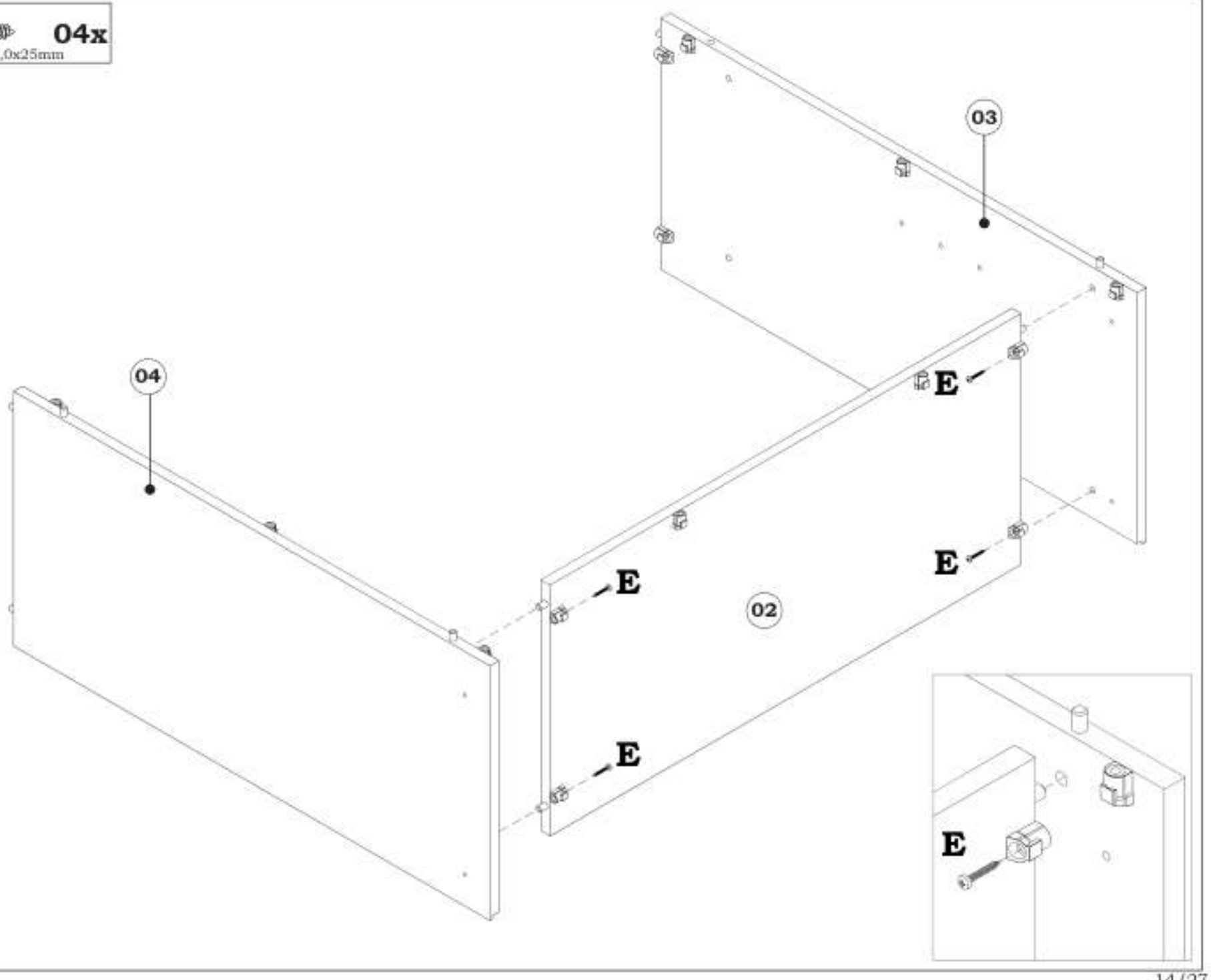

11

E **08x**

Ø4,0x25mm

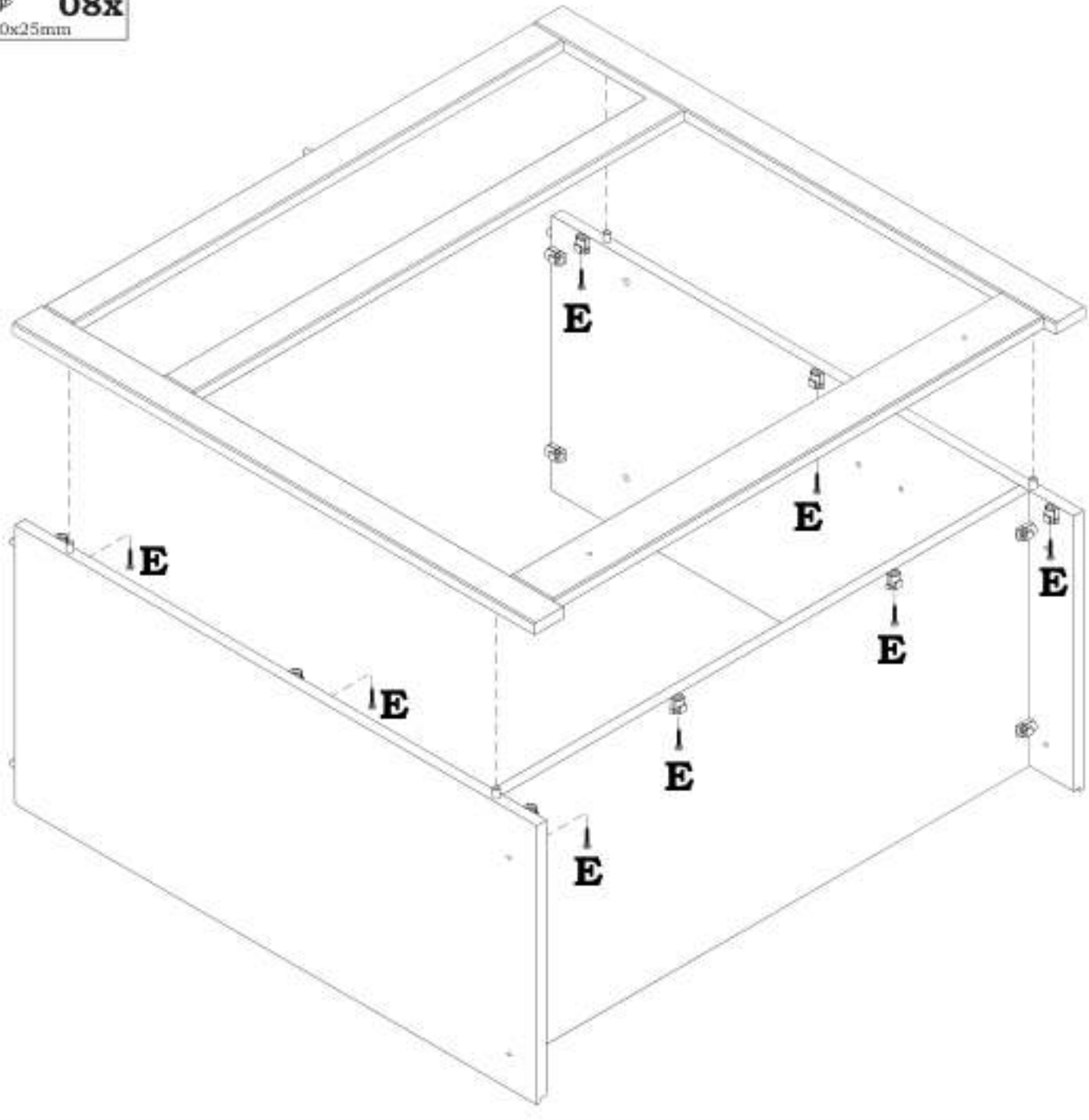

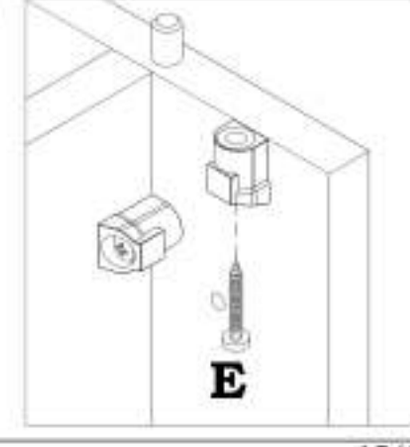

12

E 04x

Ø4,0x25mm

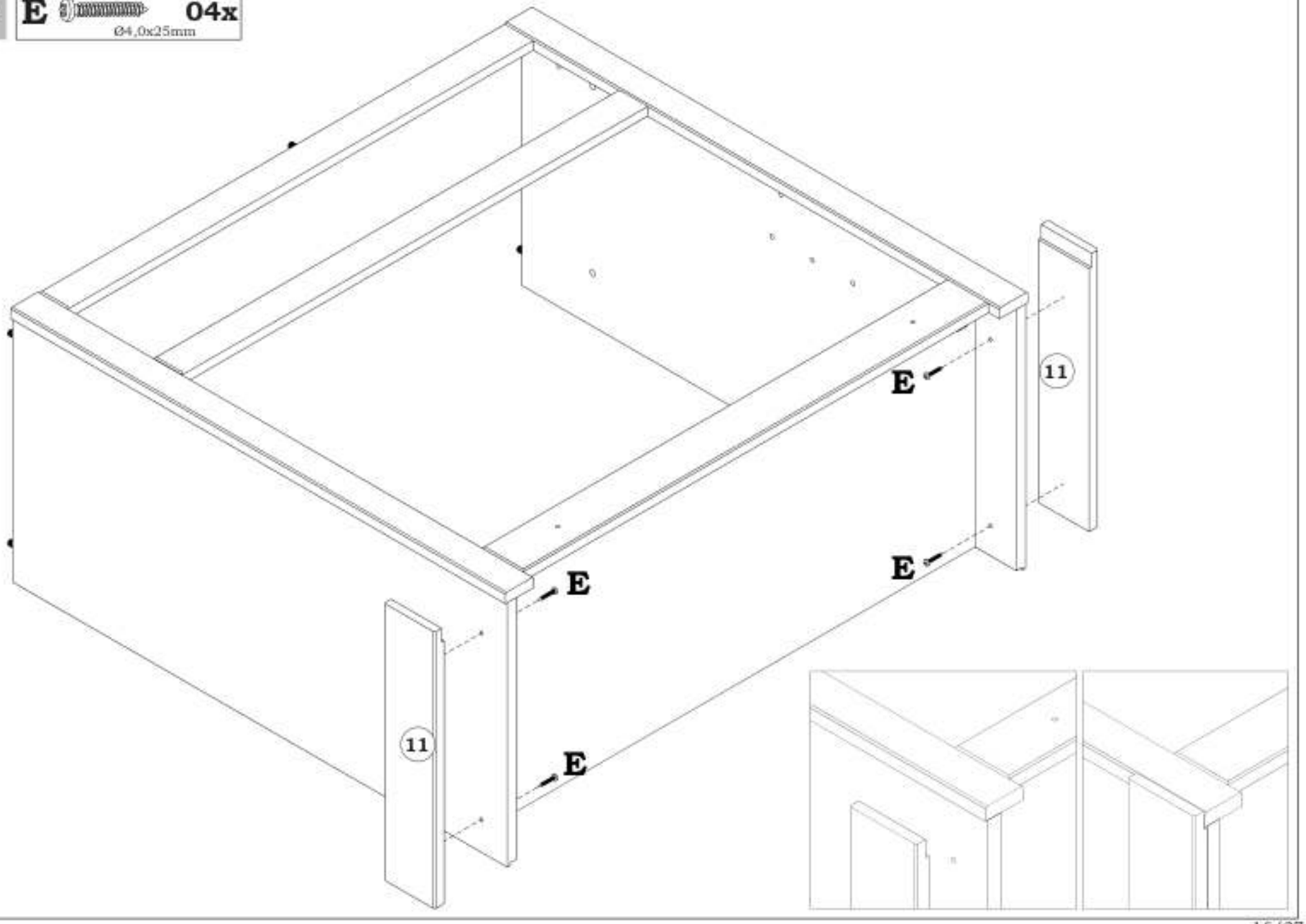

13

E 02x
Ø4,0x25mm

O 04x

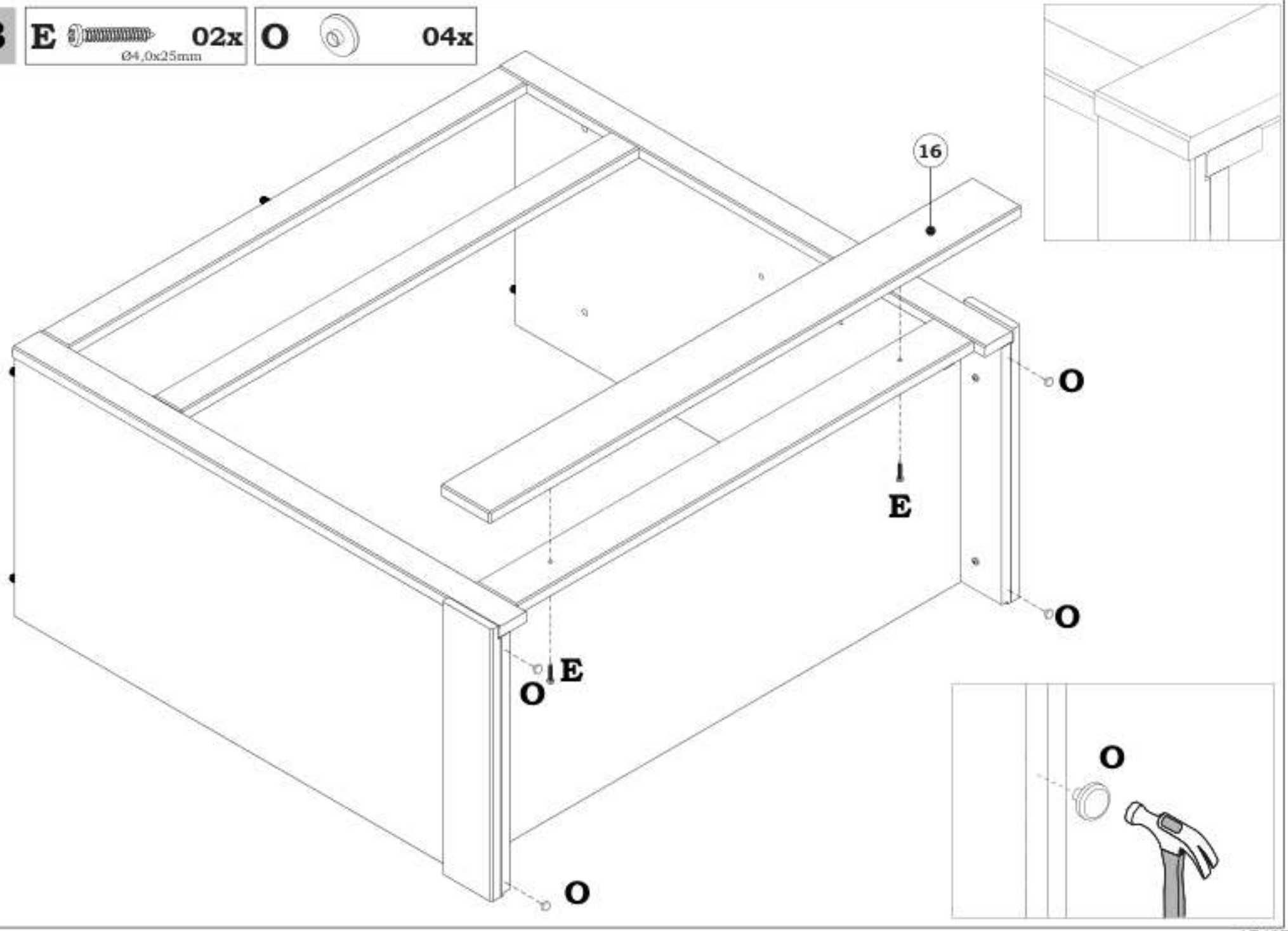

14

E 06x

Ø4,0x25mm

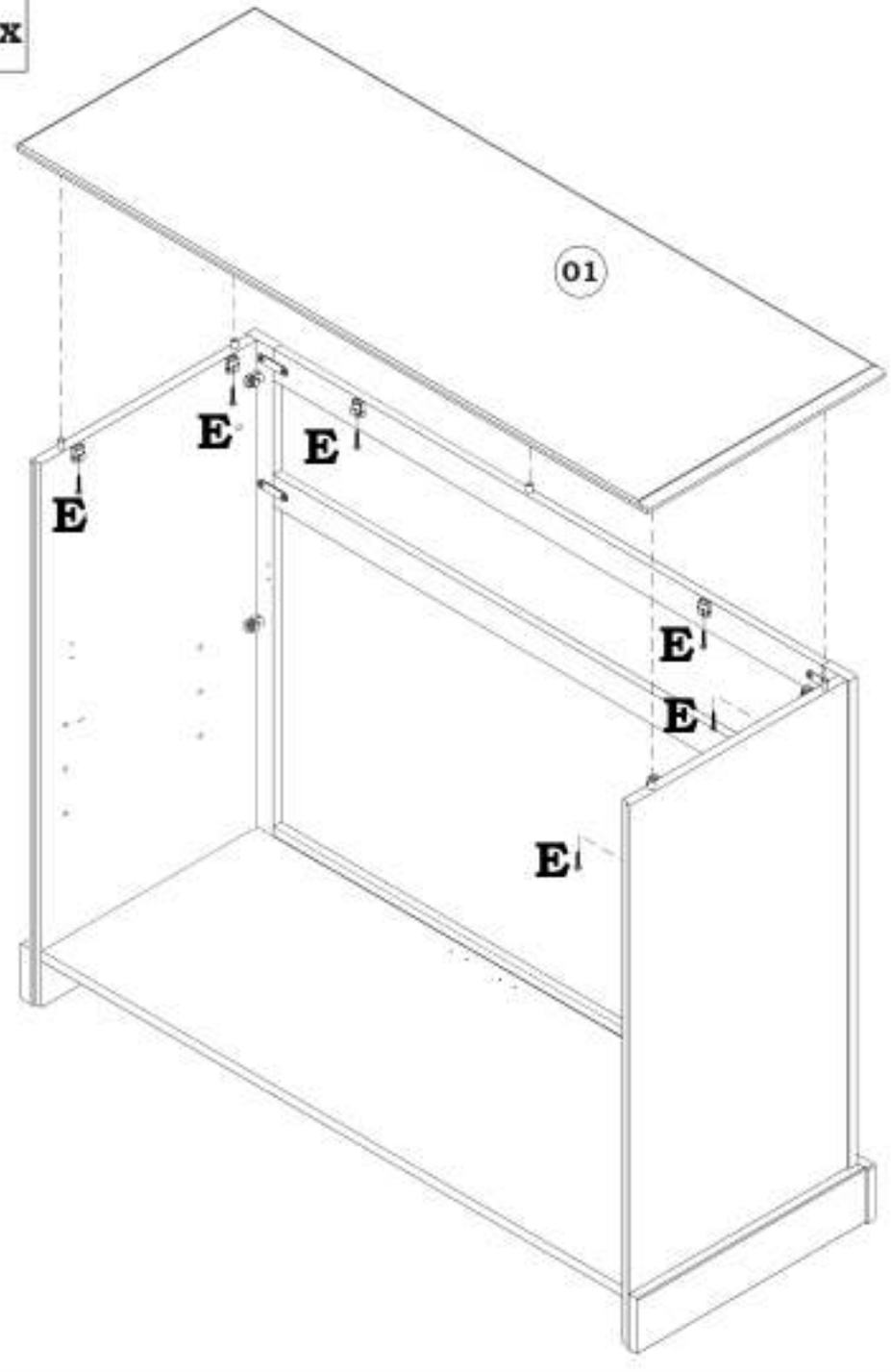

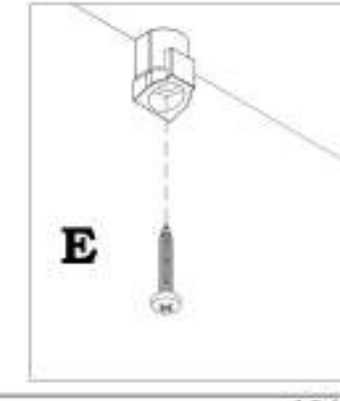

15

D	I	K
04x Ø3,5x14mm	02x	04x

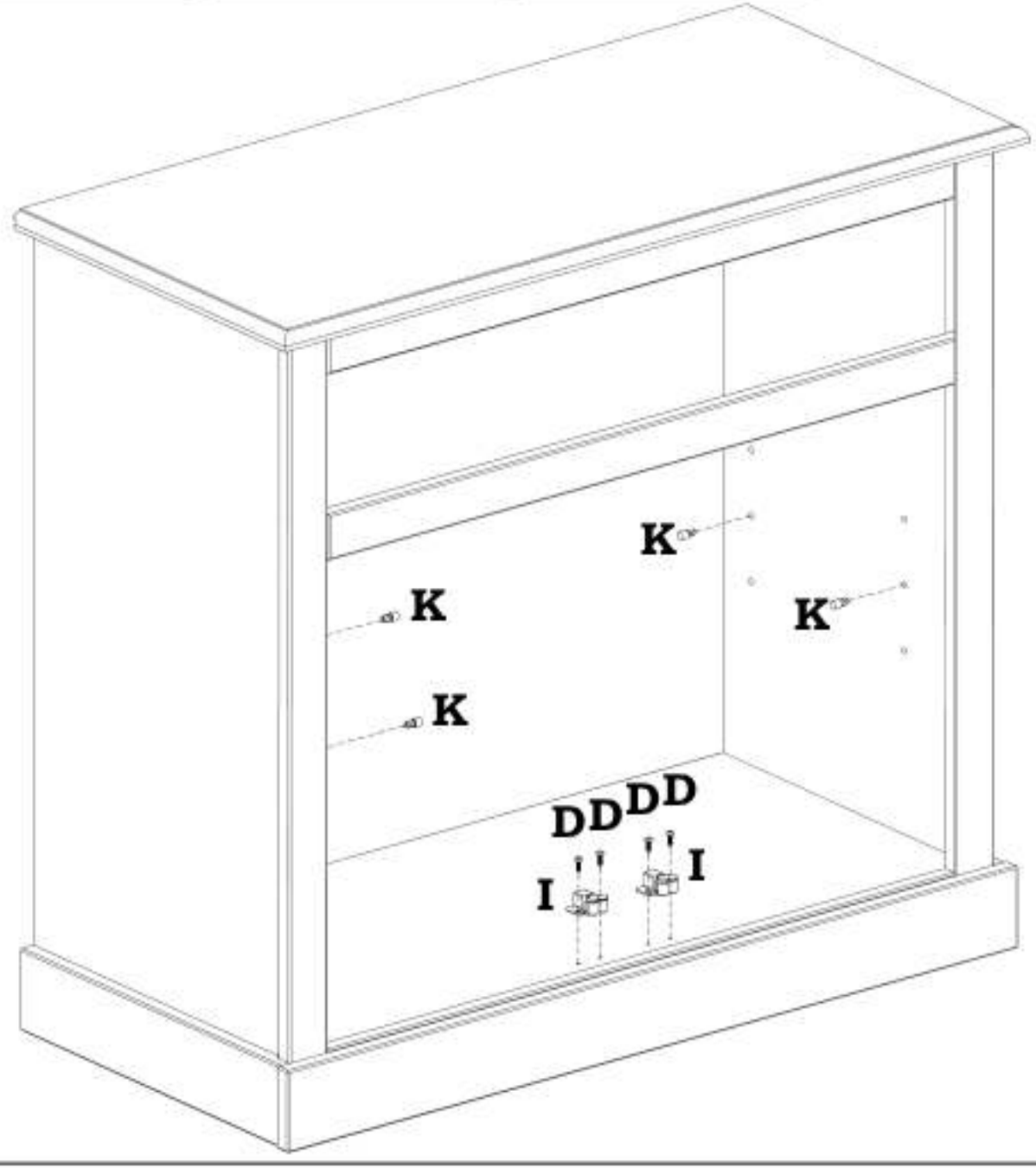

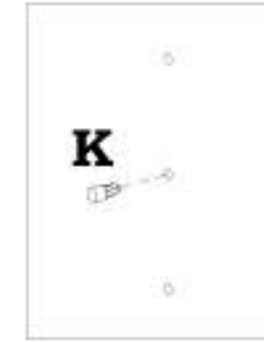

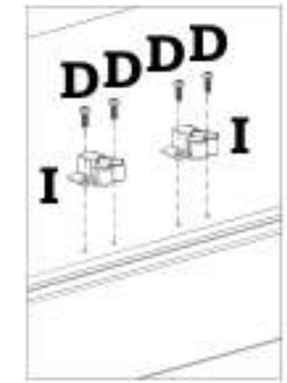

16

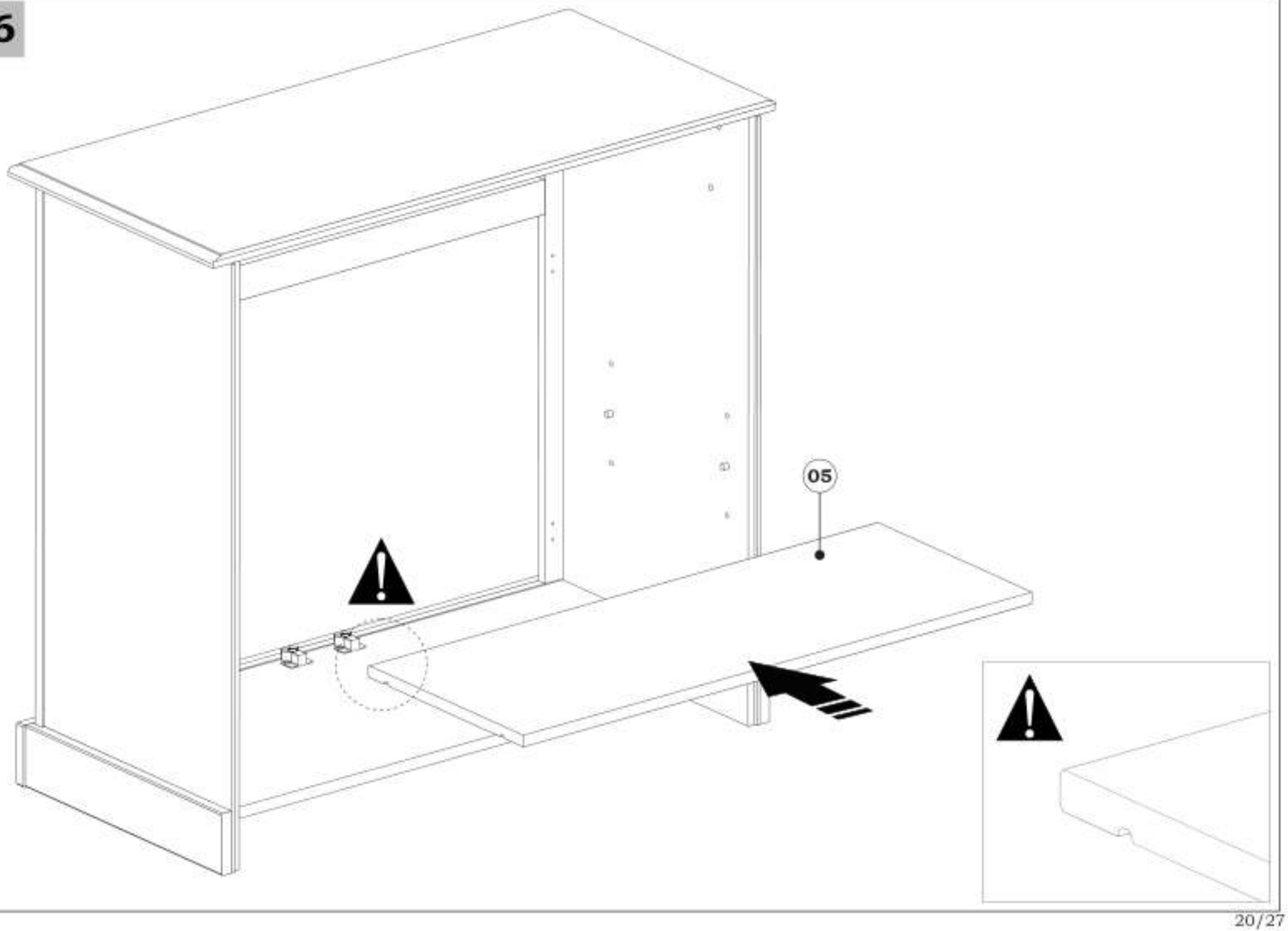

17 R 04x

Ø4,0x40mm

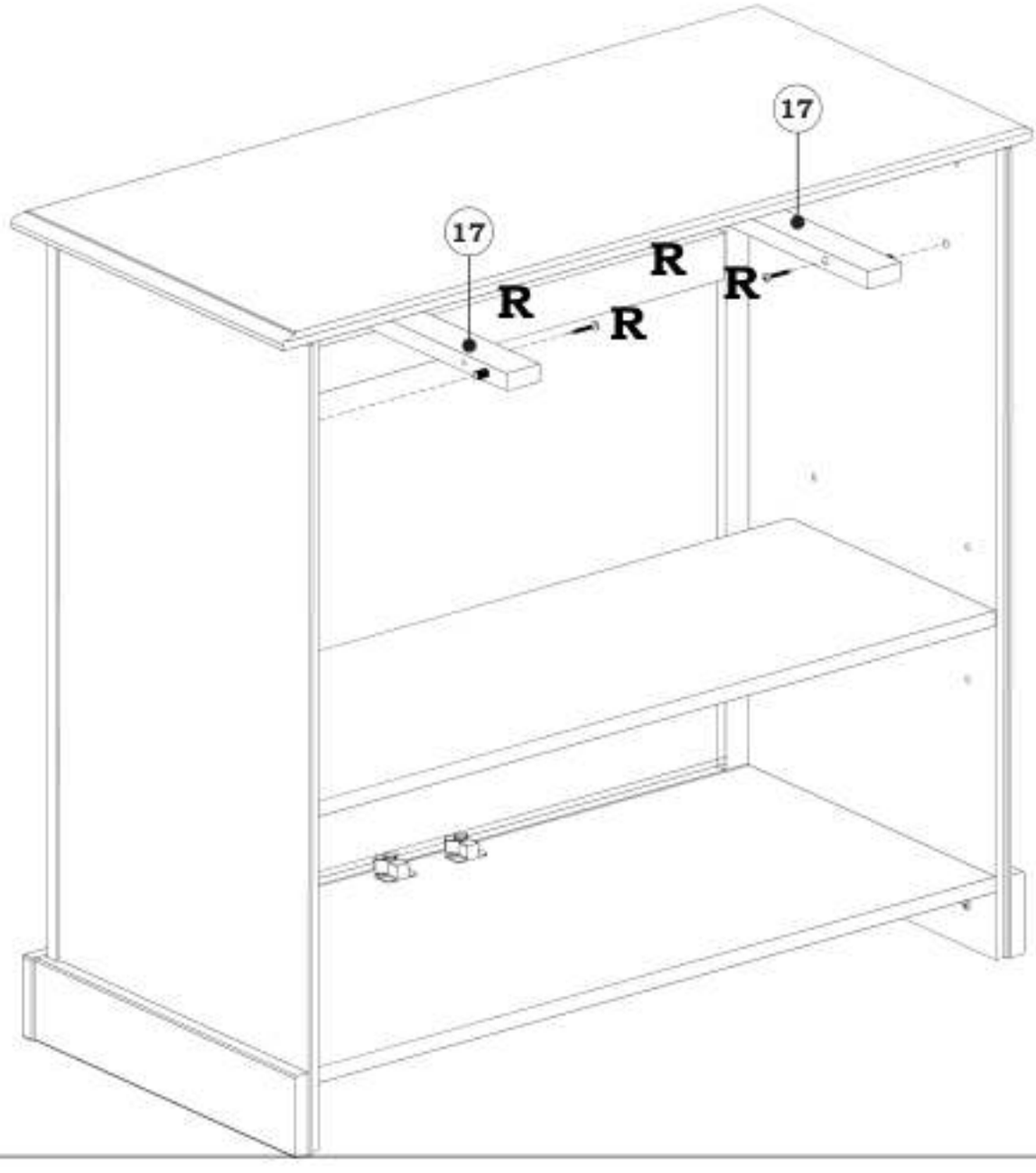

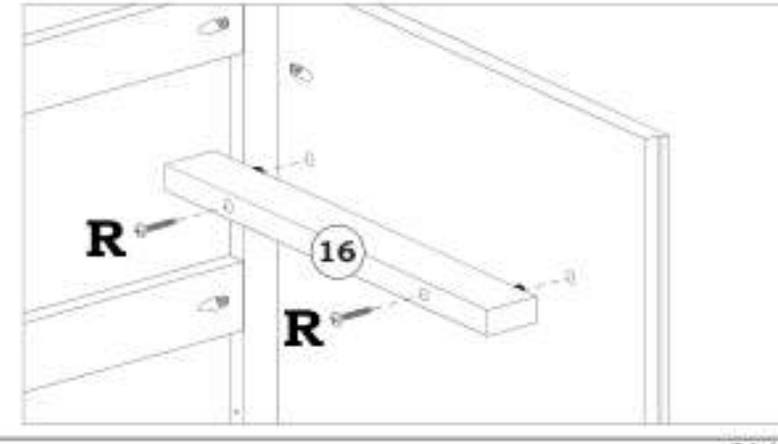

18 **C** 08x

Ø3,5x14mm

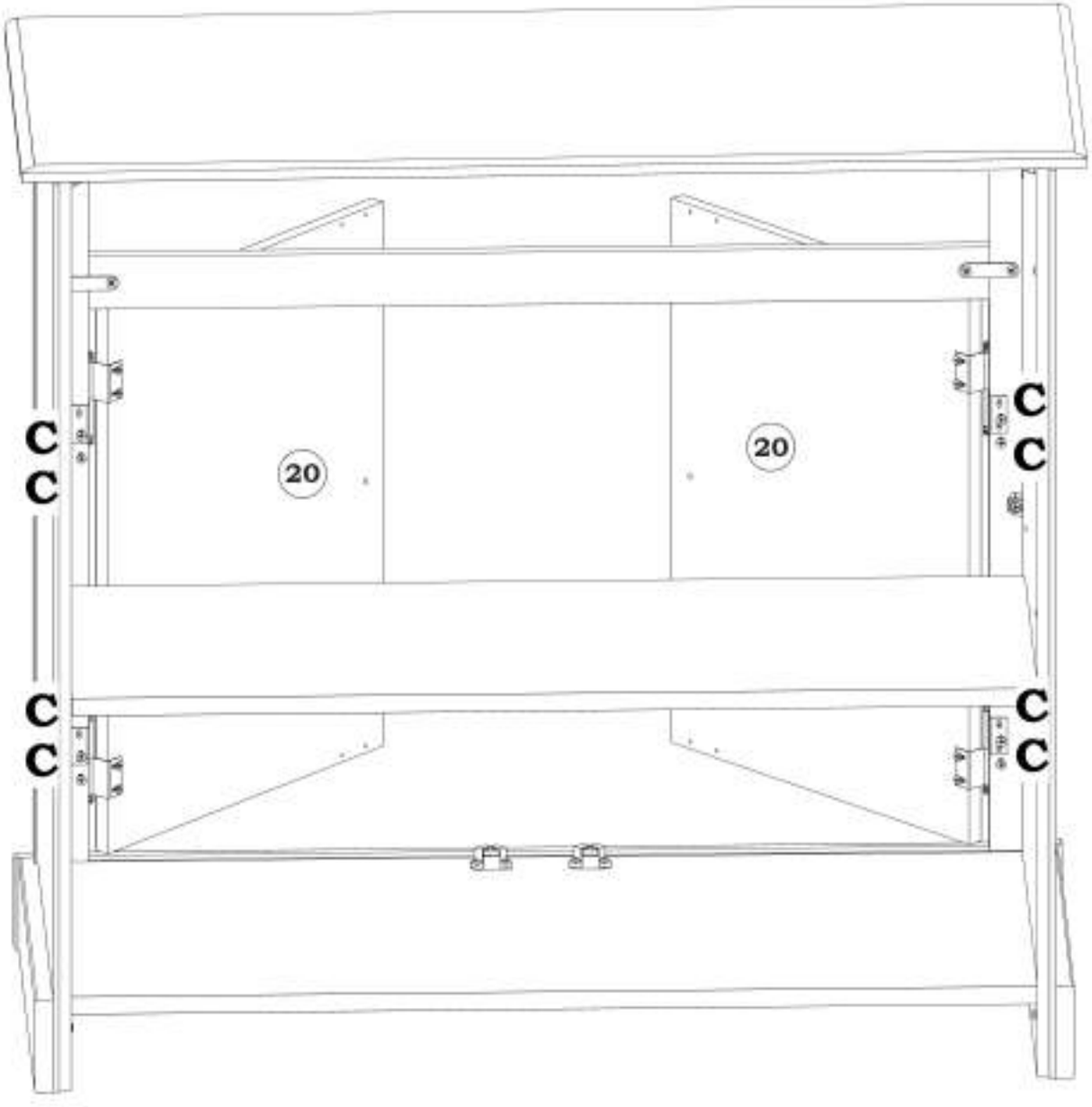

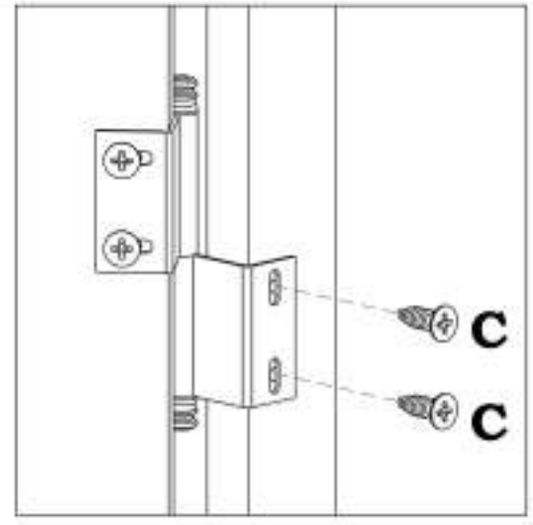

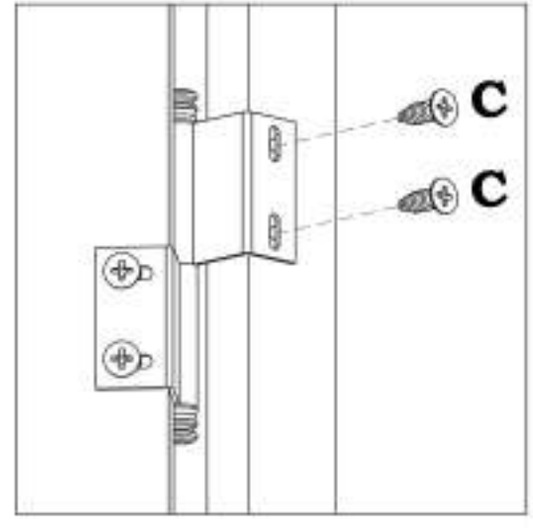

19

D 04x Ø3,5x14JJ	F 02x J4x20JJ	J 02x	M 02x

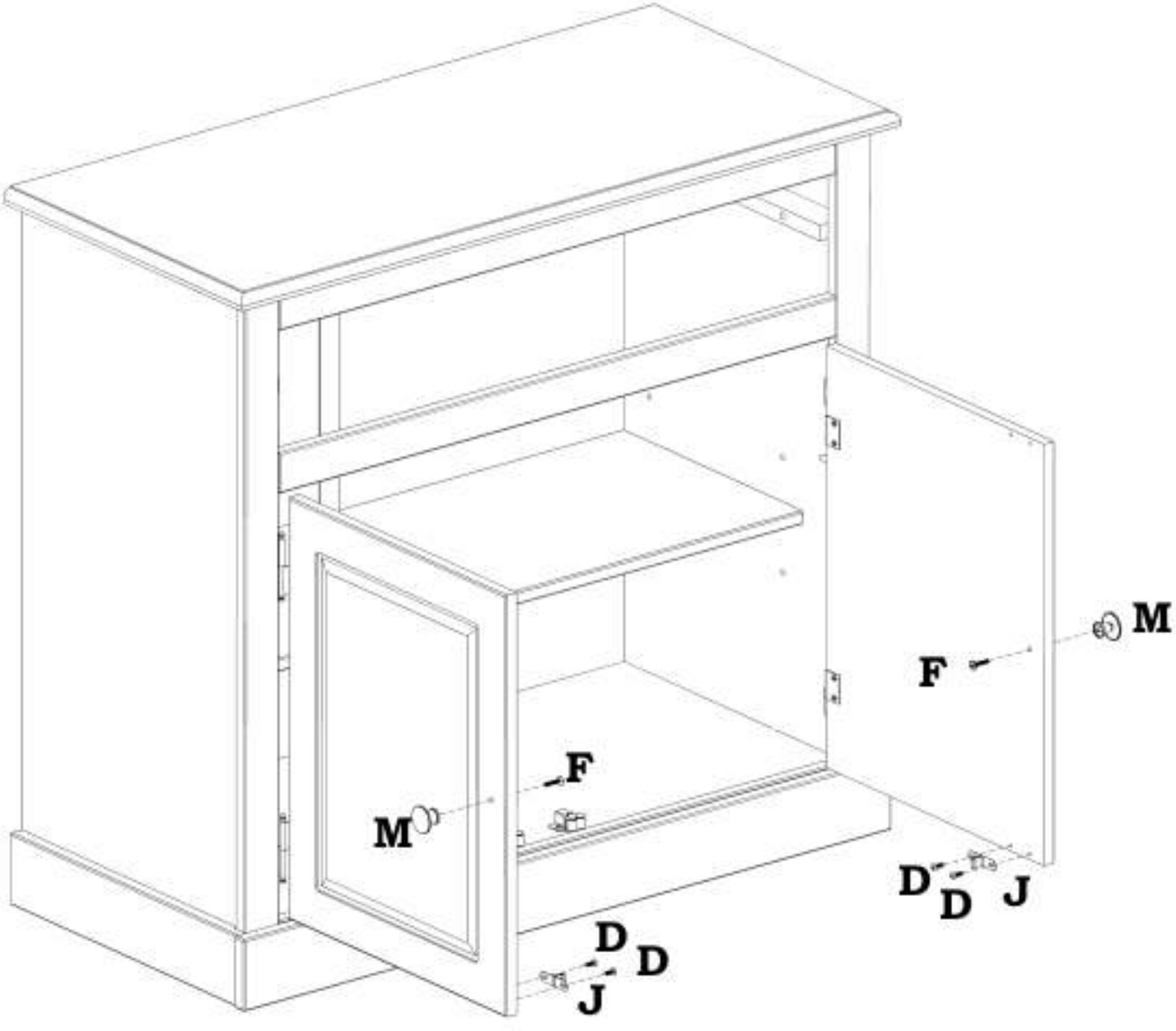

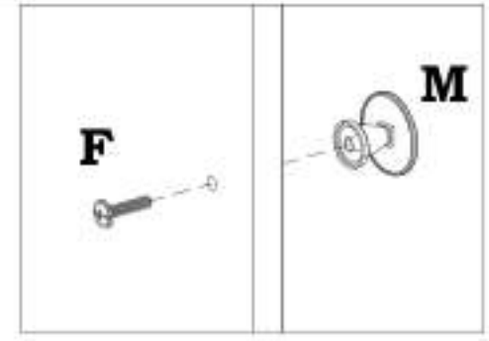

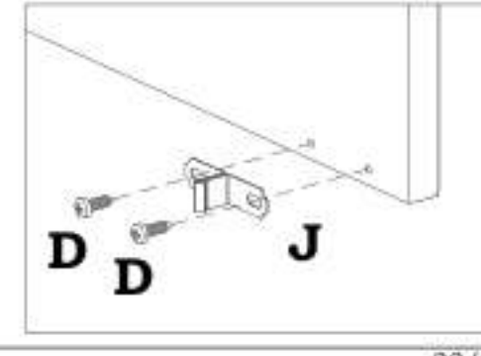

20 **H** 8x8 **26x**

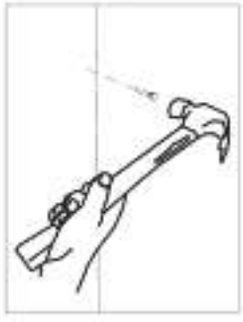

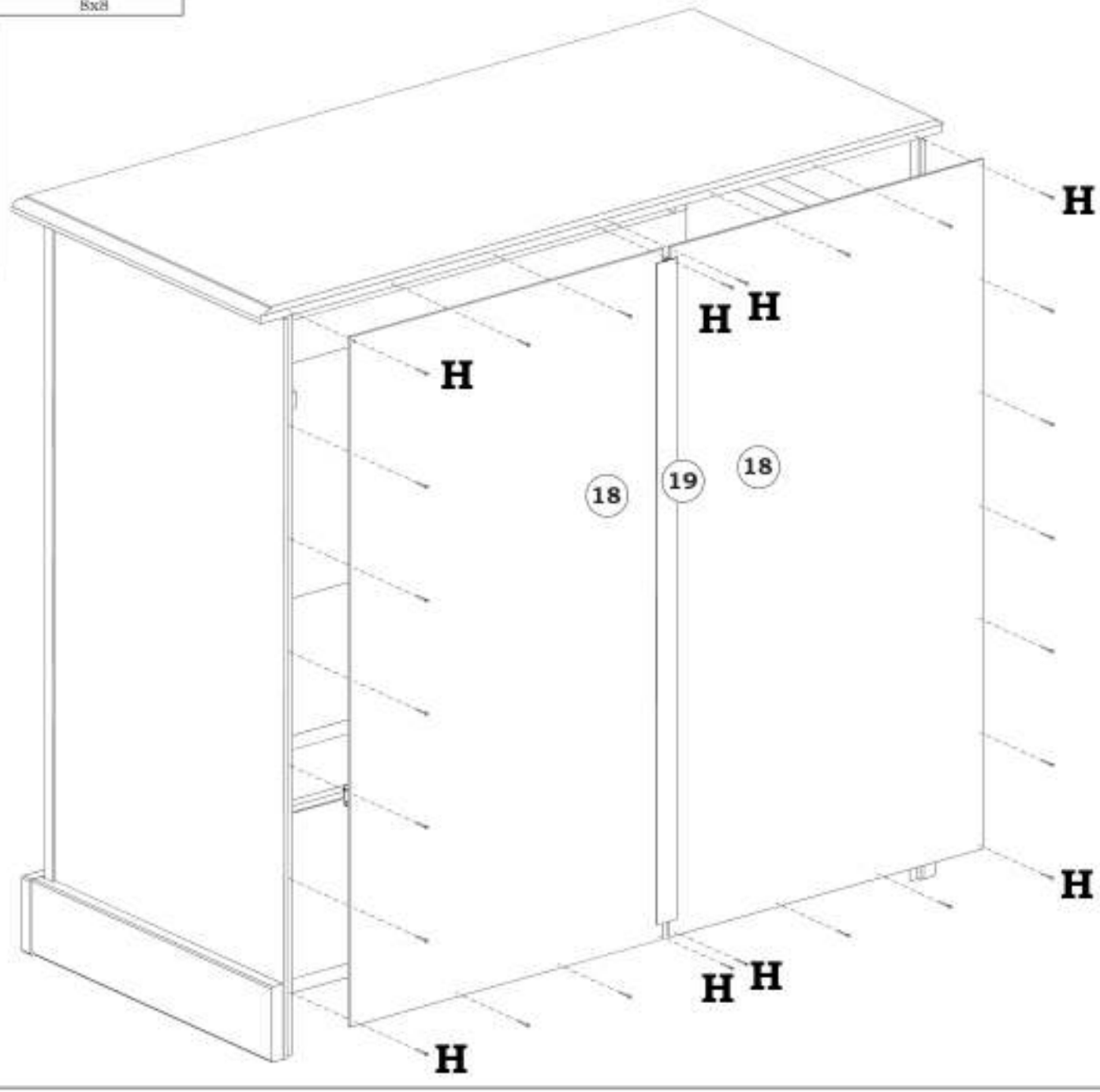

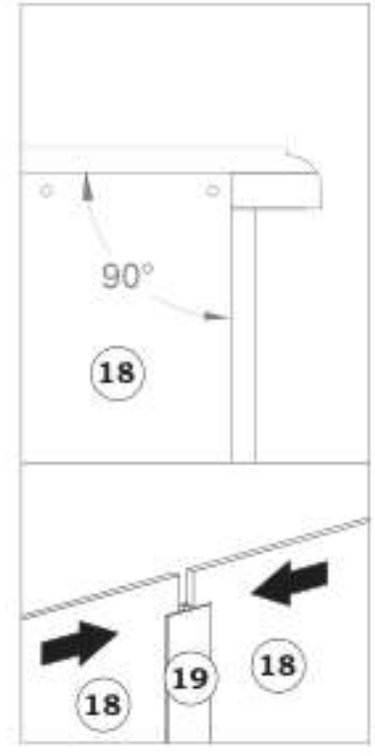

21

B	F	L
08x	04x	02x
Ø3,5x30mm	M4x20mm	

AlinFar BLm L Banal
para L fundL de gaveta

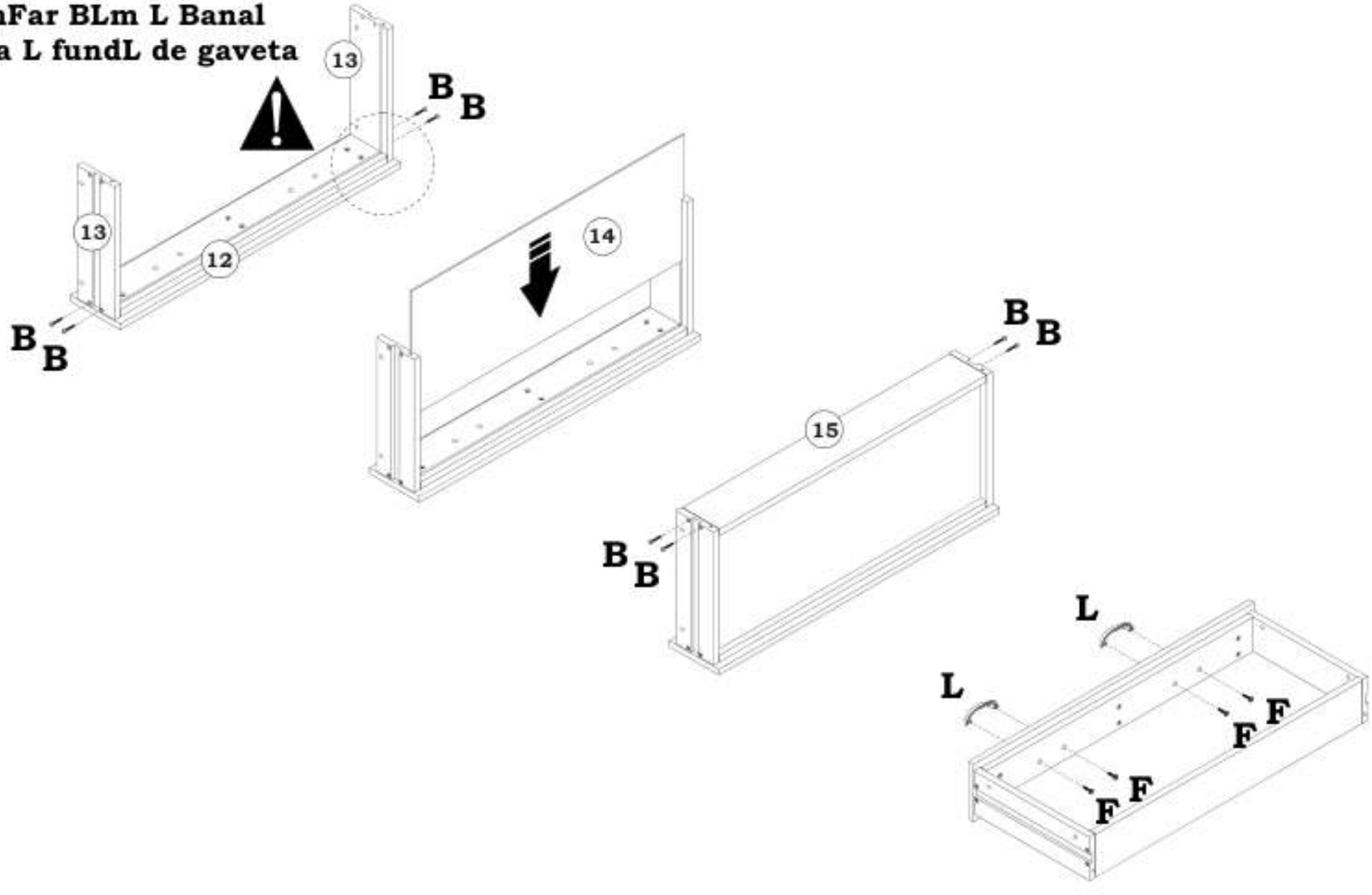

22

A 02x

Ø8,0x30mm

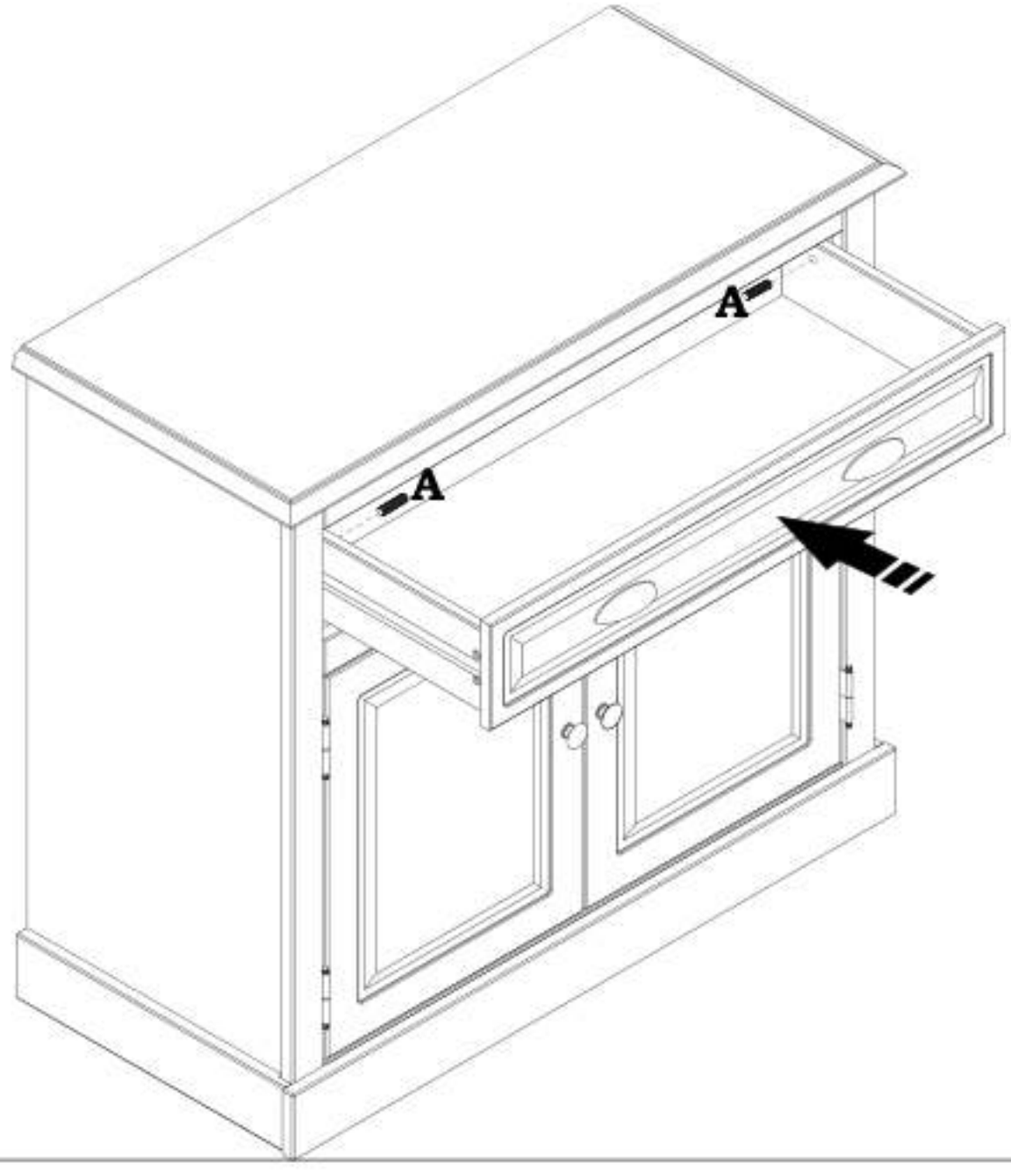

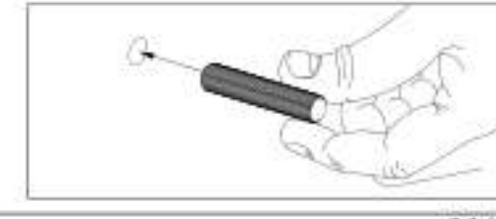

23

Y 01x

