FARM HOUSE

Balcão 3 Portas 2 Gavetas

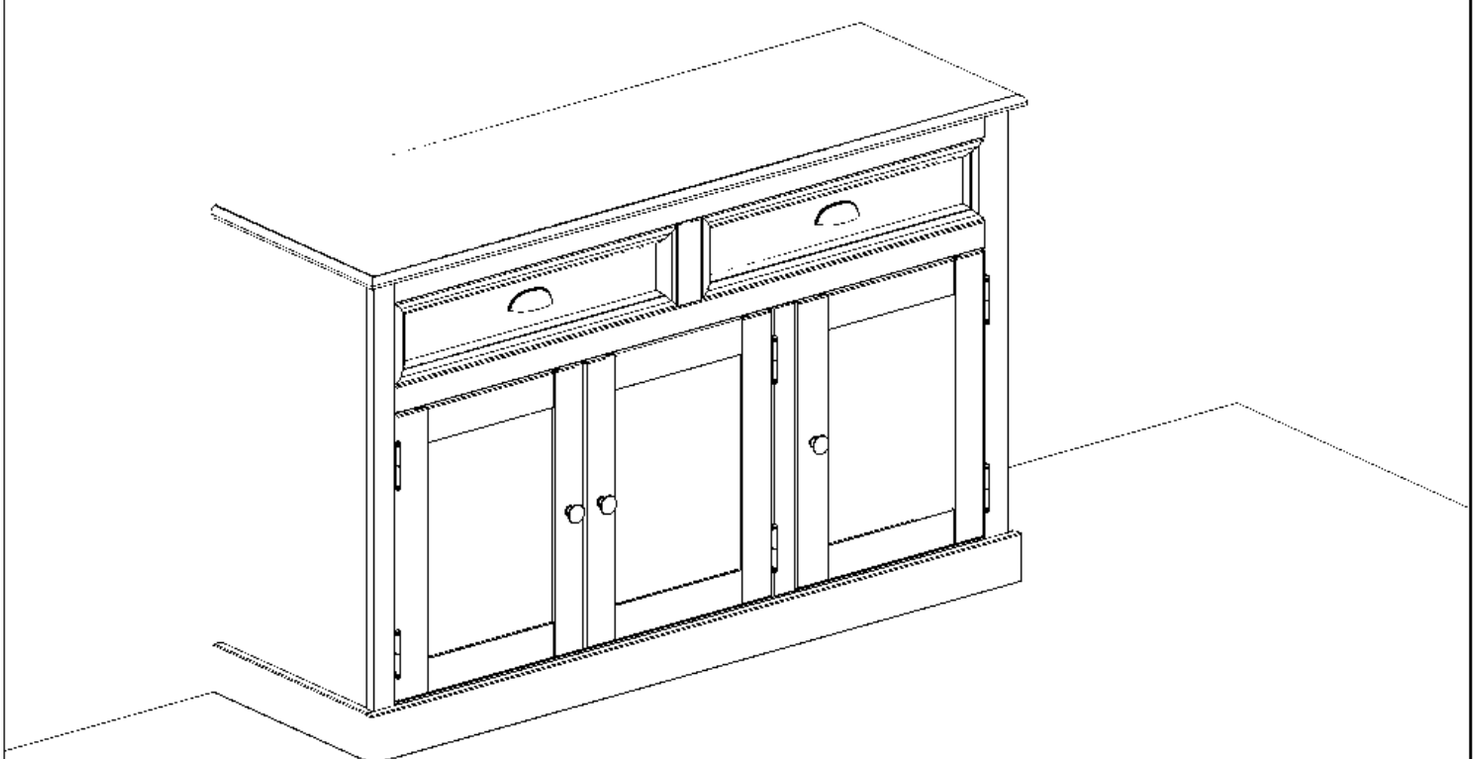

WWW.BELLEHOUSEMOBILIA.COM.BR

Bem-vindo

Atenção

a) Leia e observe atentamente toda a instrução antes de iniciar a montagem.
b) A montagem do produto deverá ser feita em uma superfície limpa e plana. Aconselhamos utilizar a embalagem para forrar o chão a fim de não danificar o produto.
c) Os parafusos devem ser apertados periodicamente.
d) Evitar batidas.
e) Este móvel poderá sofrer alterações de cor quando submetido a luz solar.

Limpeza

a) Usar pano branco, limpo, levemente umedecido com água seguido de um pano seco.
b) Não utilizar produtos químicos ou abrasivos.

Pessoas Necessárias para montagem



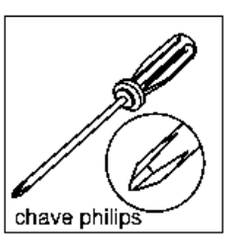

* Observação! Em caso de assistência técnica, identifique as peças pelo **Código.**

* Inicie a montagem do móvel sobre os papelões da embalagem ou use um cobertor. Protegendo sempre as peças para não riscá-las.

Abaixo sinalizadas, as ferramentas não fornecidas mas necessárias para a montagem do produto.

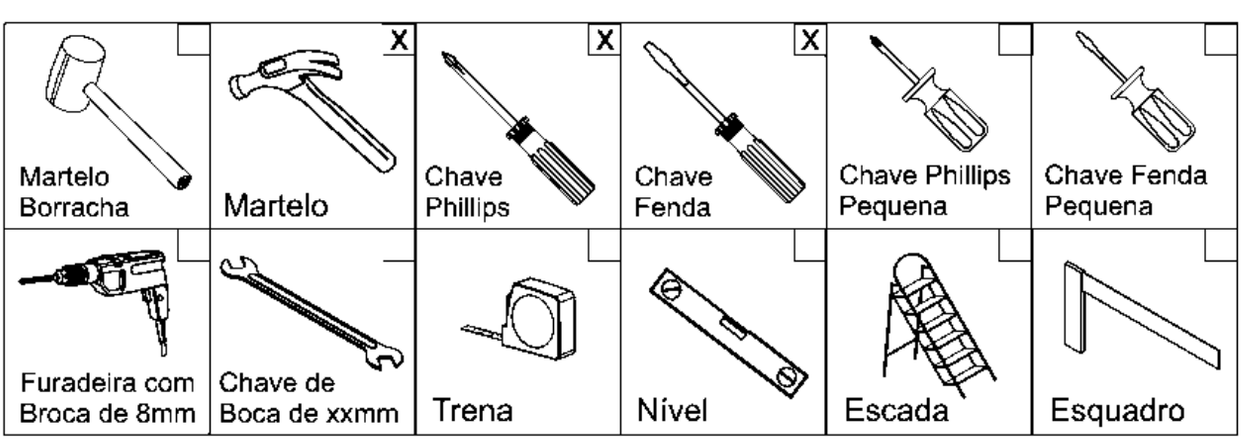

Vista Explodida do Móvel
Peças/Componentes

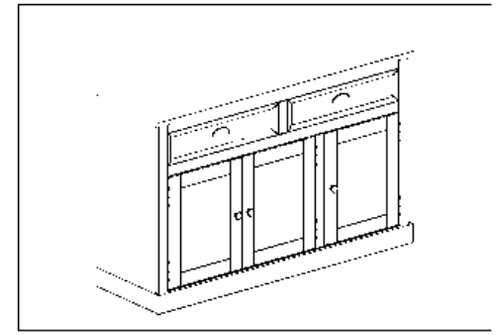

A	 Ø8,0x30mm	**50**
B	 Ø4,0x40mm	**04**
C	 Ø3,5x30mm	**17**
D	 Ø3,5x14mm	**44**
E	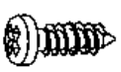 Ø3,5x14mm	**12**
F	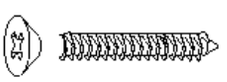 Ø3,5x35mm	**02**
G	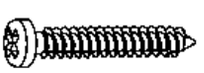 Ø4,0x25mm	**26**
H	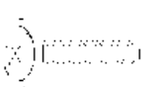 M4x20mm	**07**
I		**10**
J	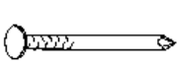 8x8	**44**
K	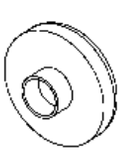	**04**

L	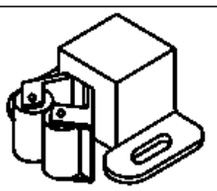	**03**
M	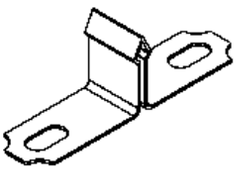	**03**
N	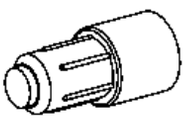	**05**
O		**02**
P		**03**
Q	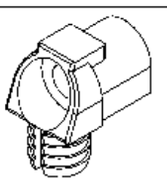	**19**
R	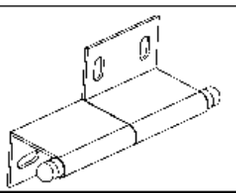 LD	**03**
S	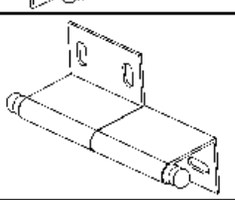 LE	**03**
Y	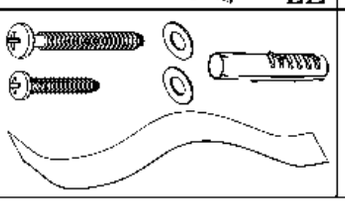	**01**

01

A	04x
Ø8,0x30mm	

Q	06x

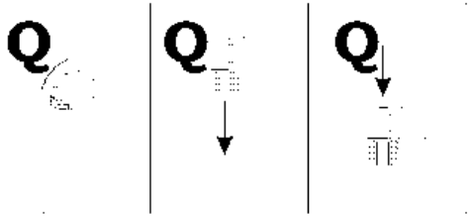

02

A	04x
Ø8,0x30mm	

Q	05x

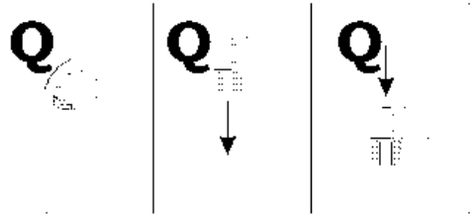

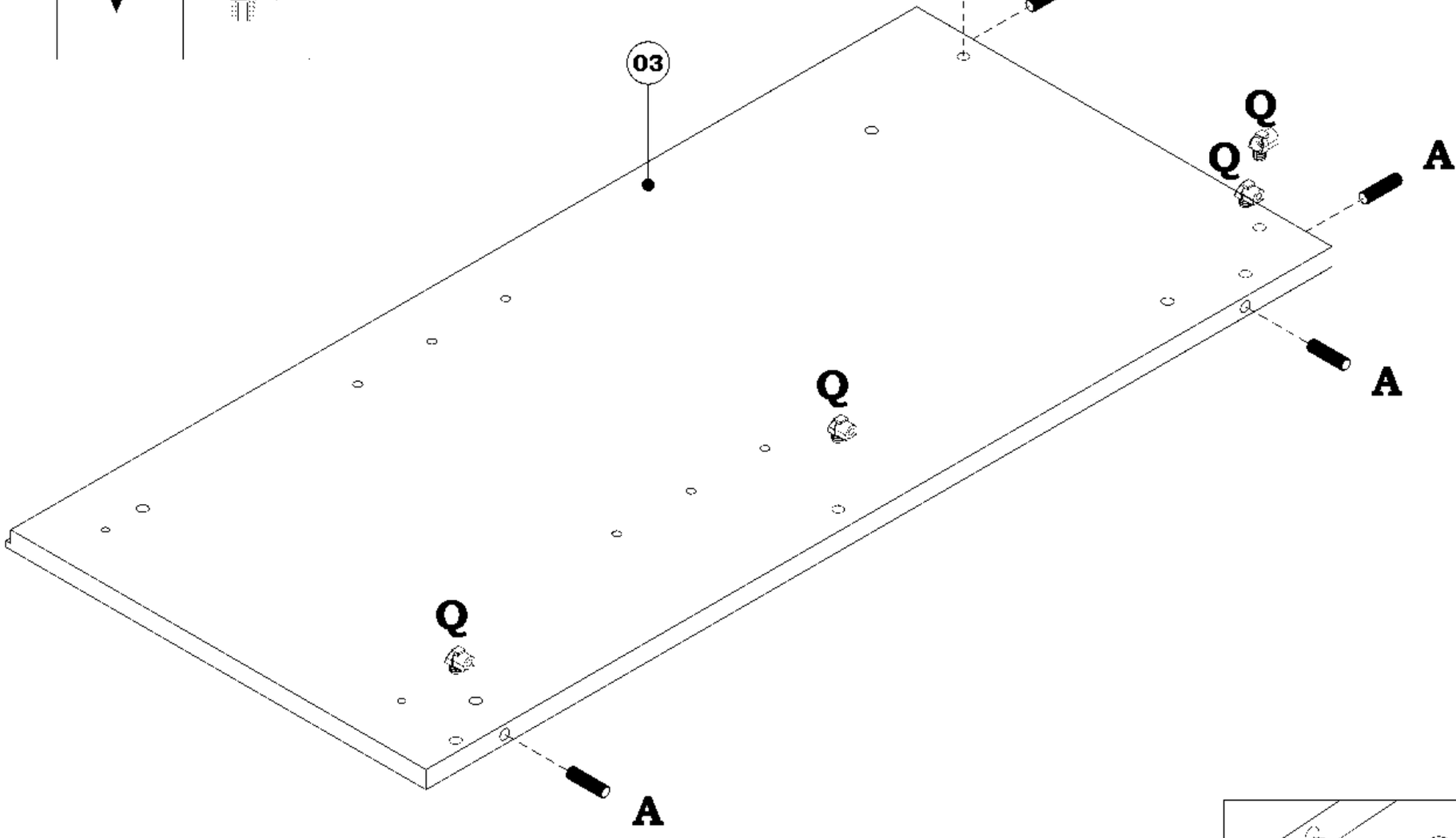

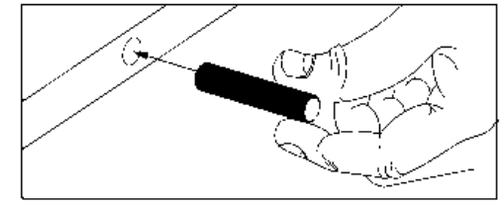

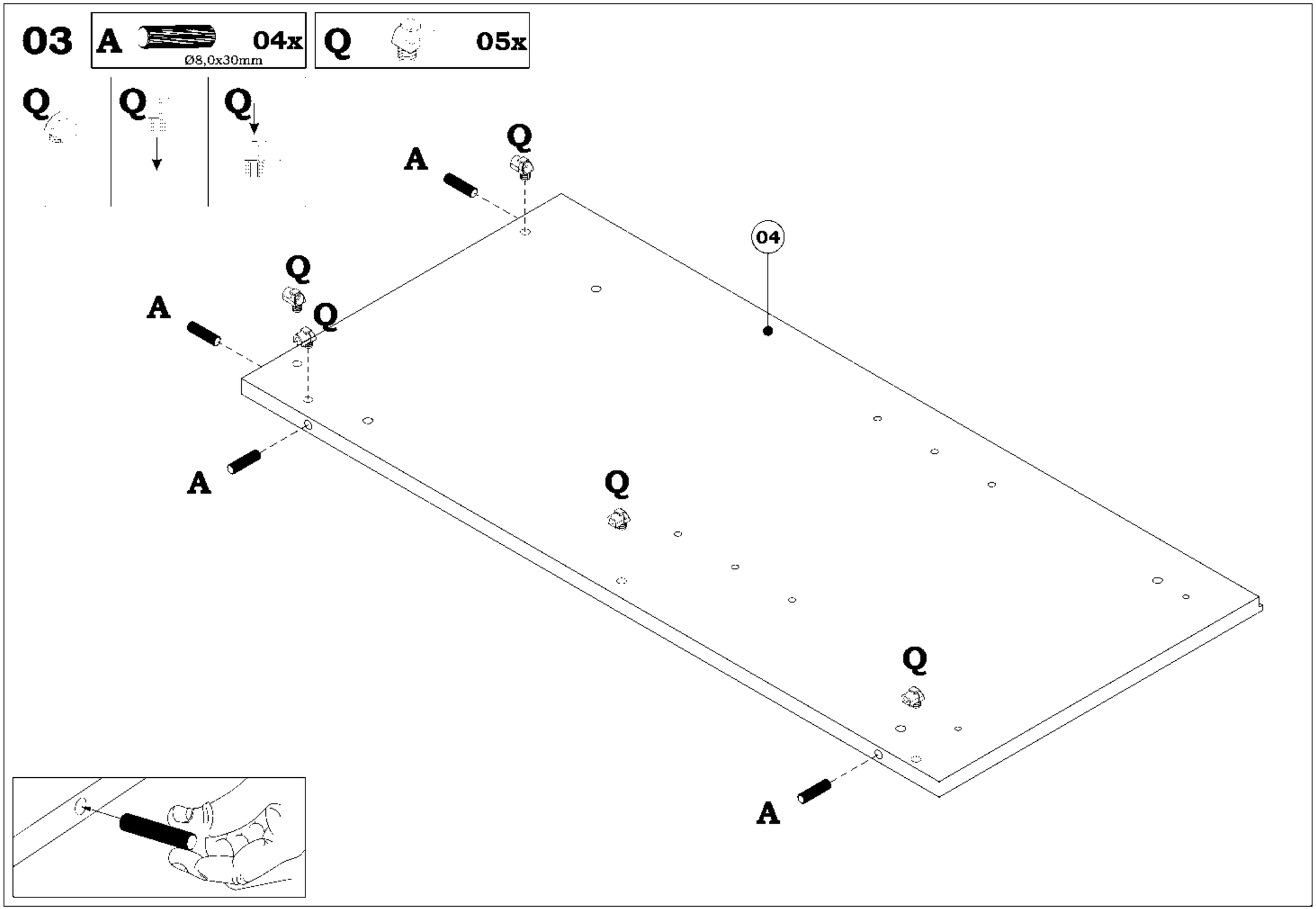
03
A
04x
Ø8,0x30mm
Q
05x
Q
Q
Q
A
Q
04
Q
A
Q
A
Q
Q
A

04

A	14x
Ø8,0x30mm	

Q	02x

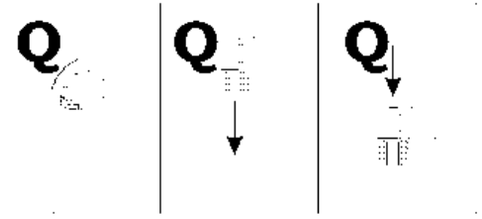

05

A 04x
Ø8,0x30mm

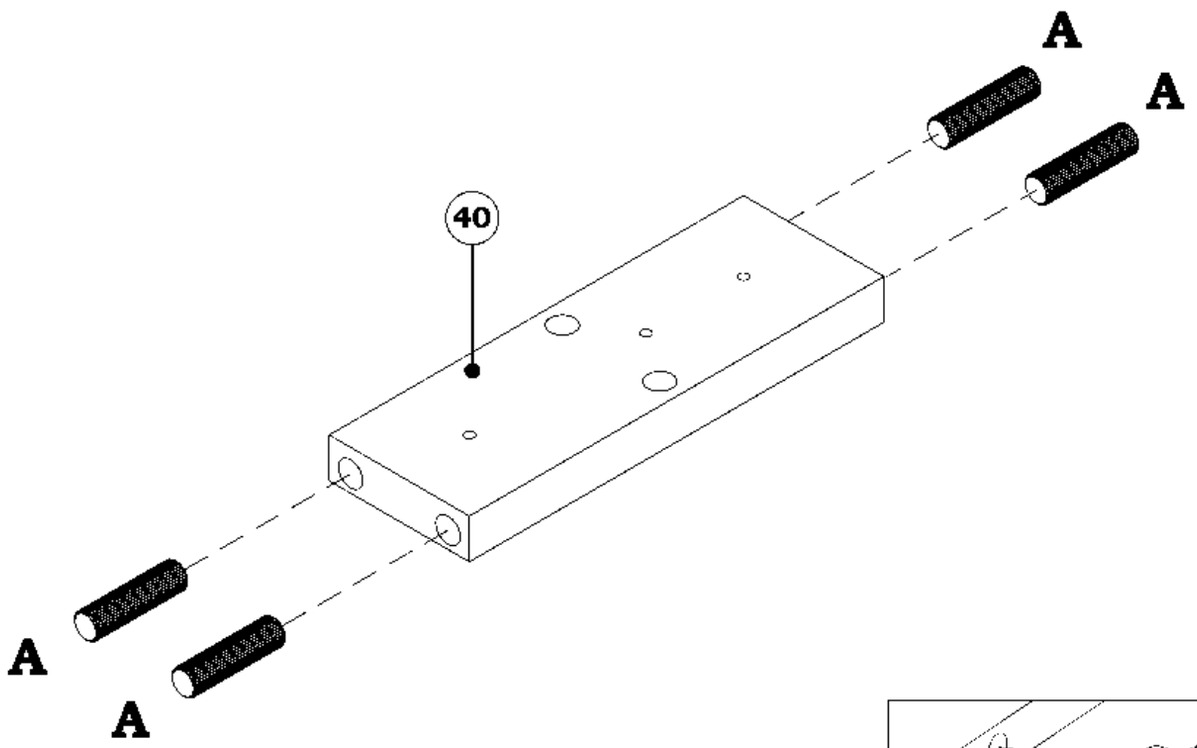

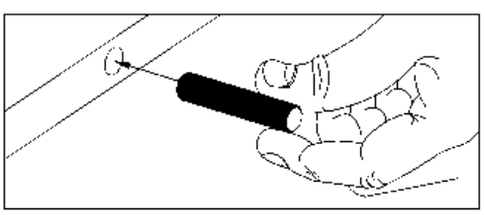

06

A 04x
Ø8,0x30mm

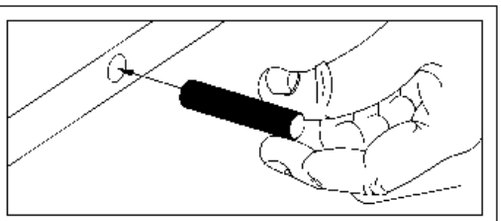

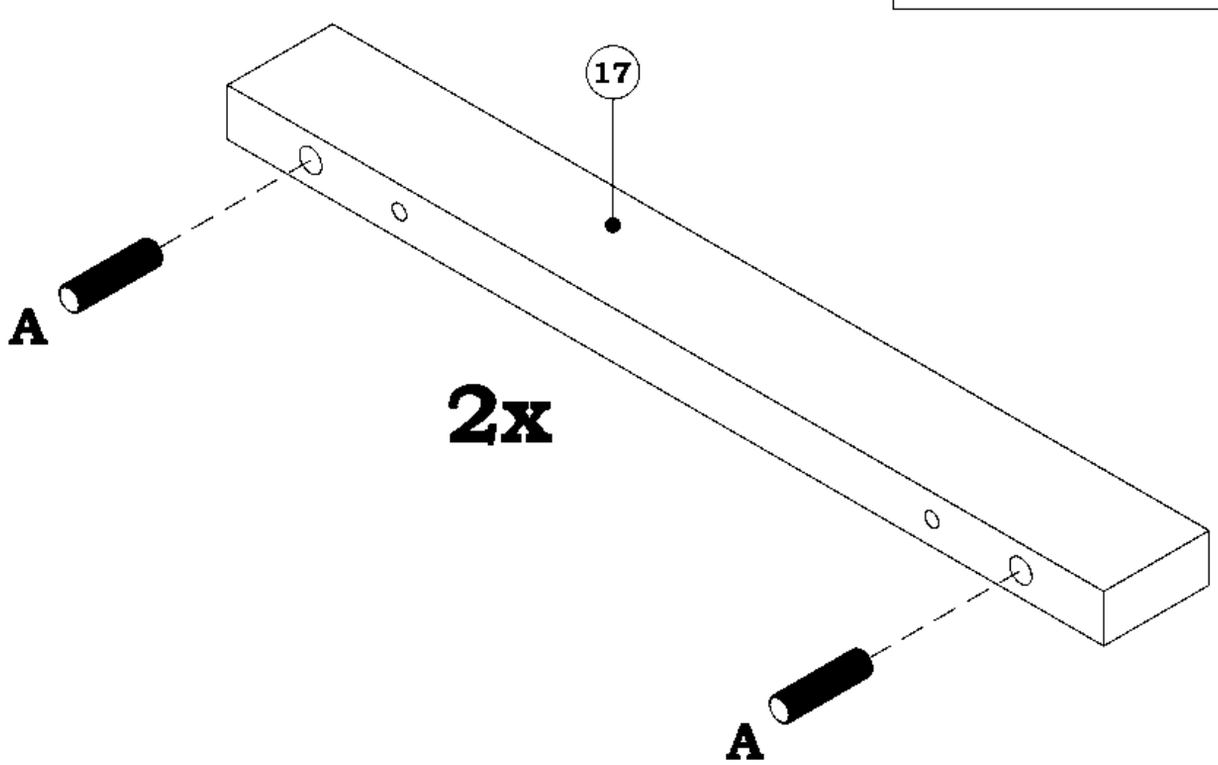

07

A	12x
Ø8,0x30mm	

Q	01x

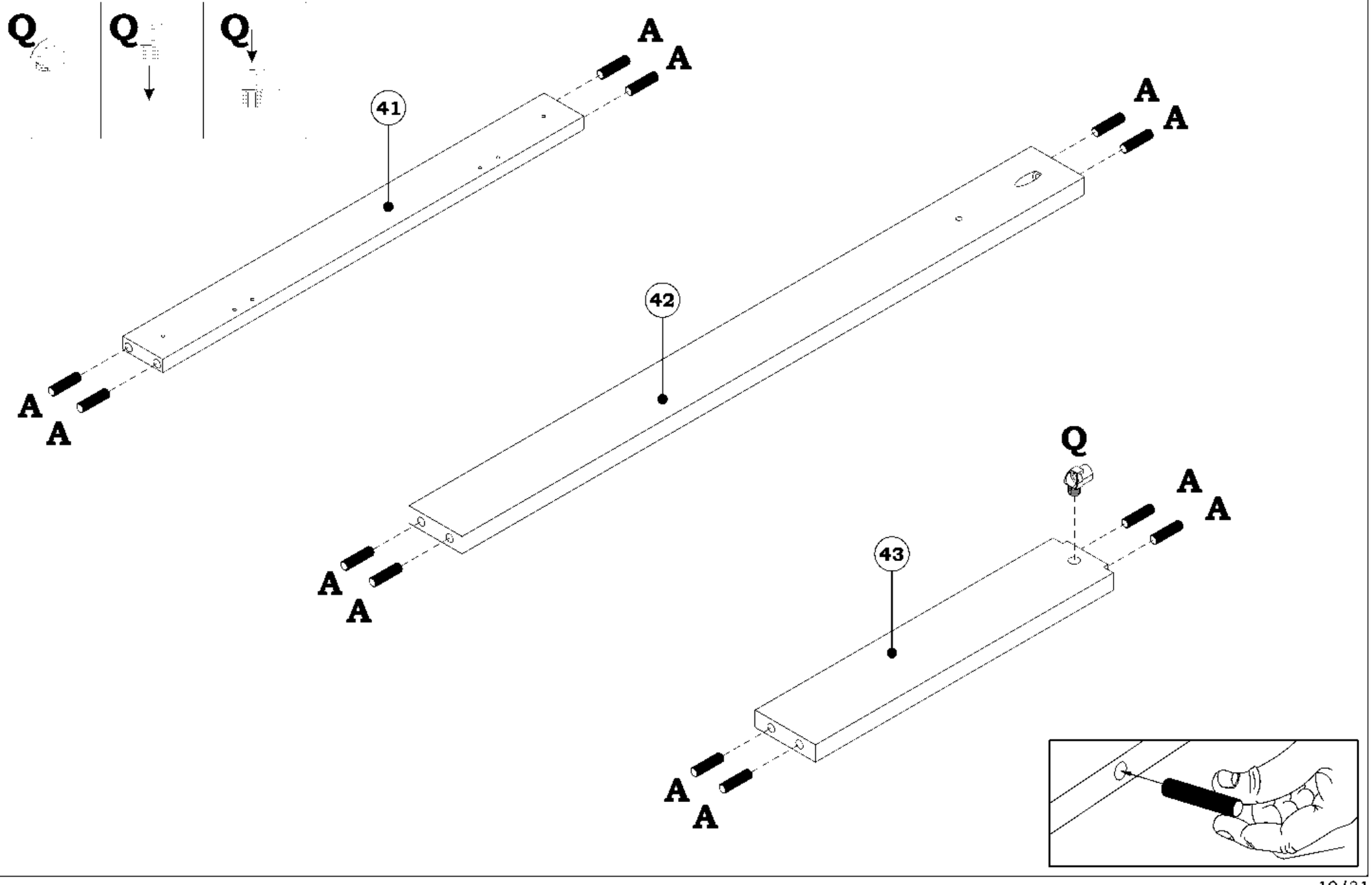

08

D	R	S
12x Ø3,5x14mm	03x LD	03x LE

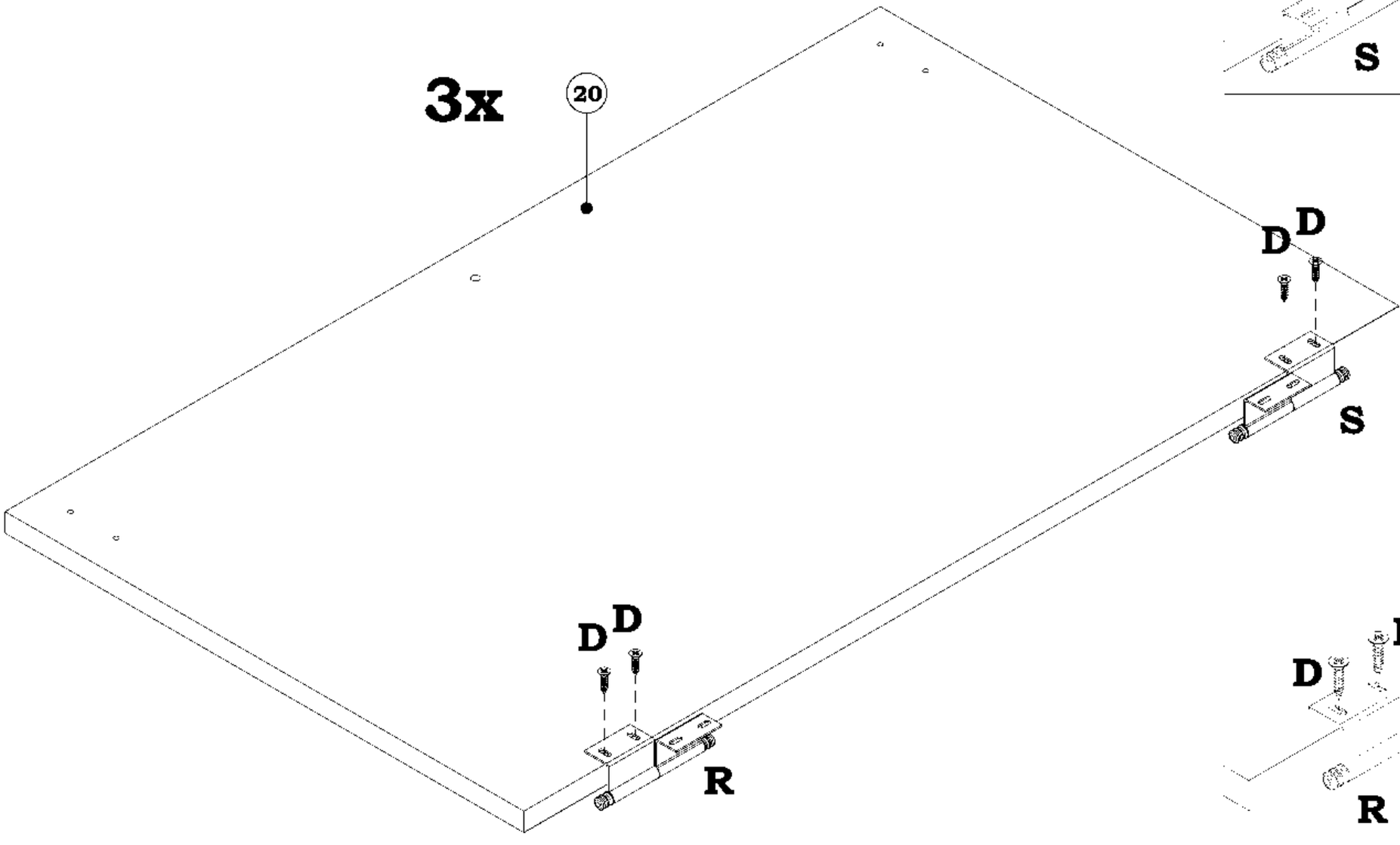

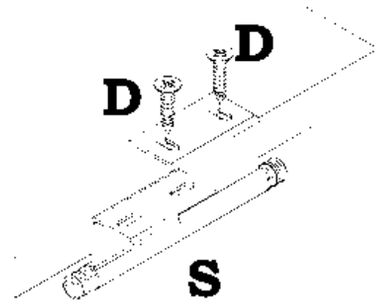

09

D	04x
Ø3,5x14mm	

I	02x

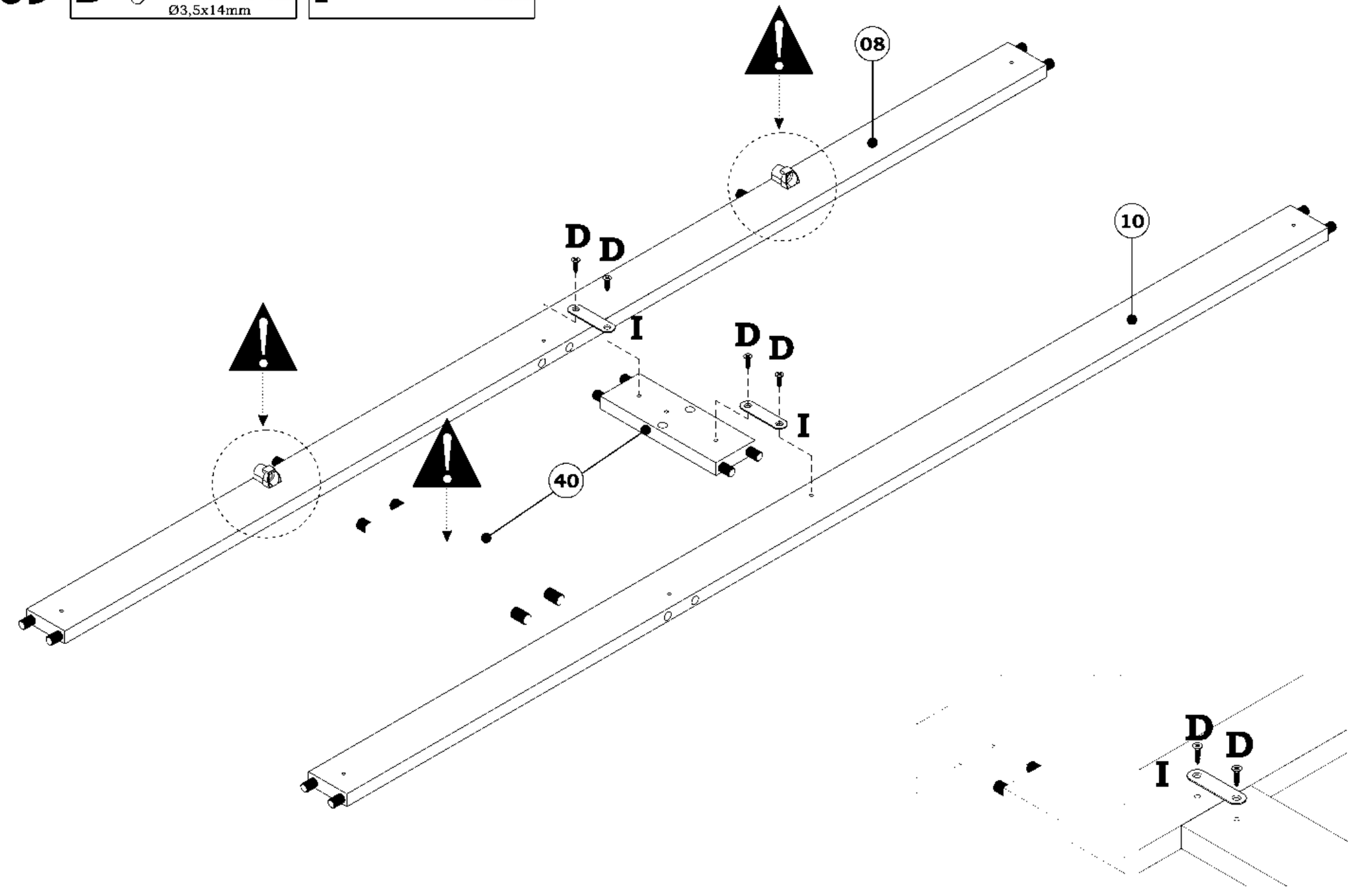

10

D	04x
Ø3,5x14mm	

I	02x

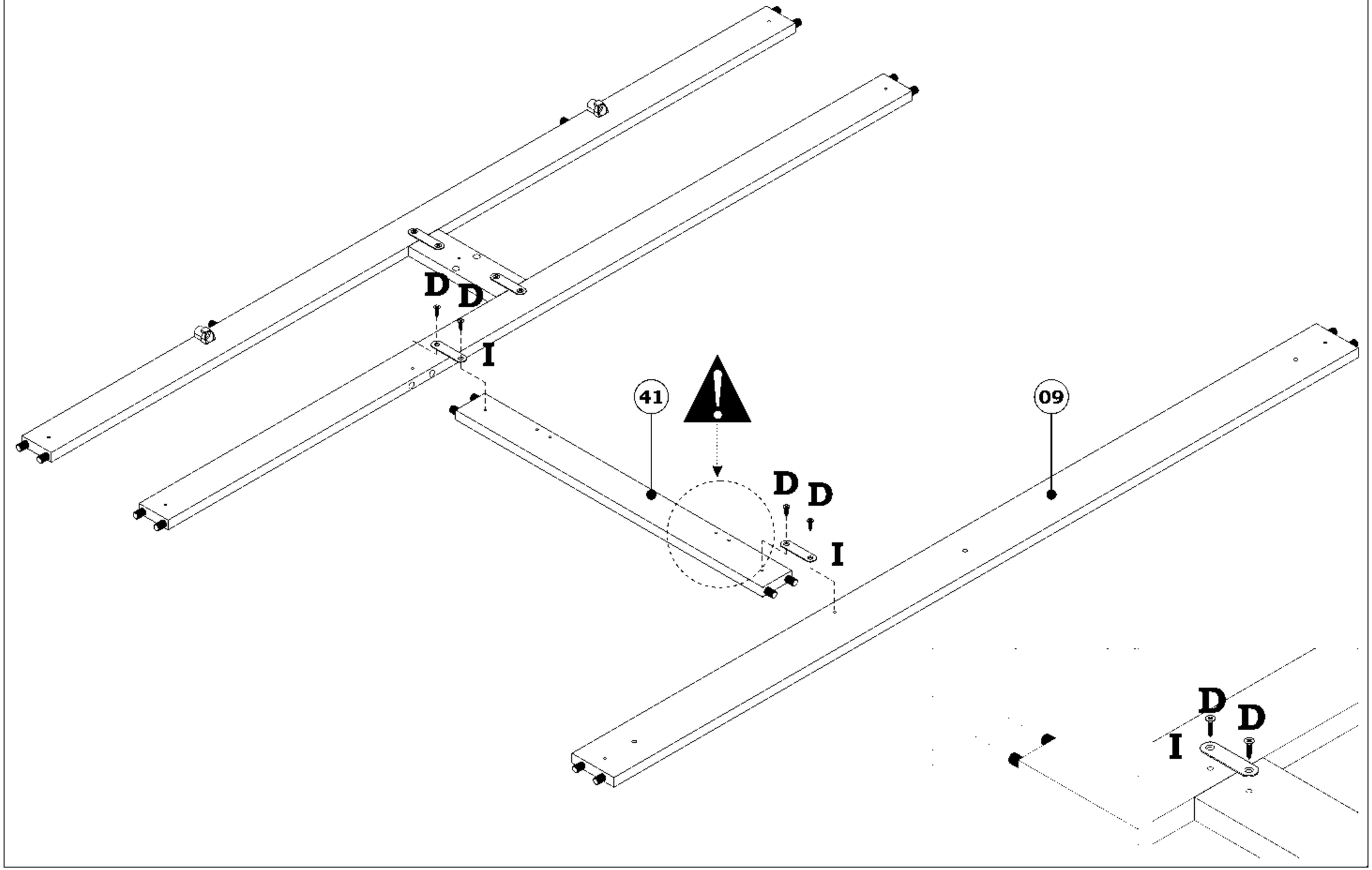

11

D	12x
Ø3,5x14mm	

I	06x

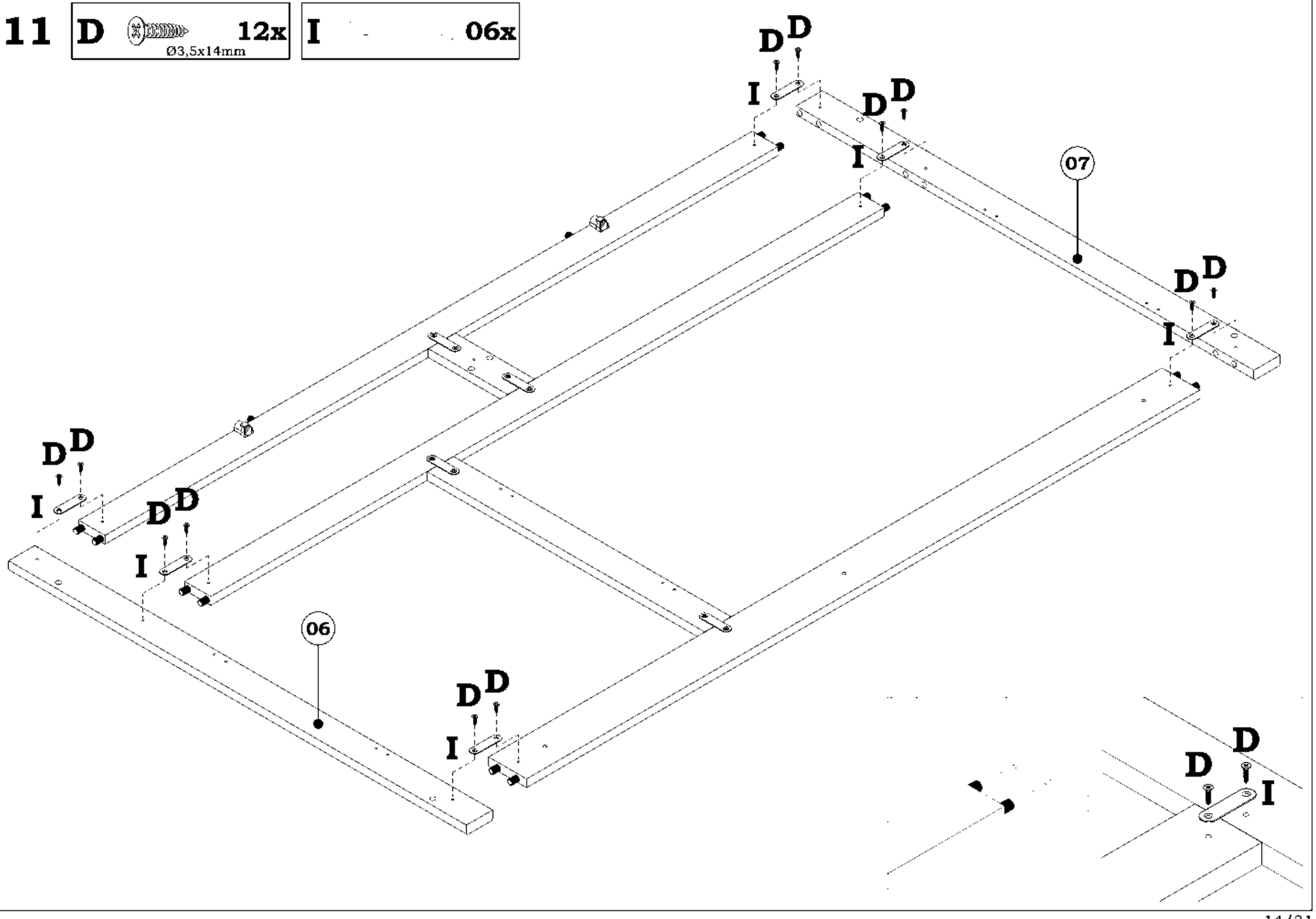

12 **F** 01x
Ø3,5x35mm

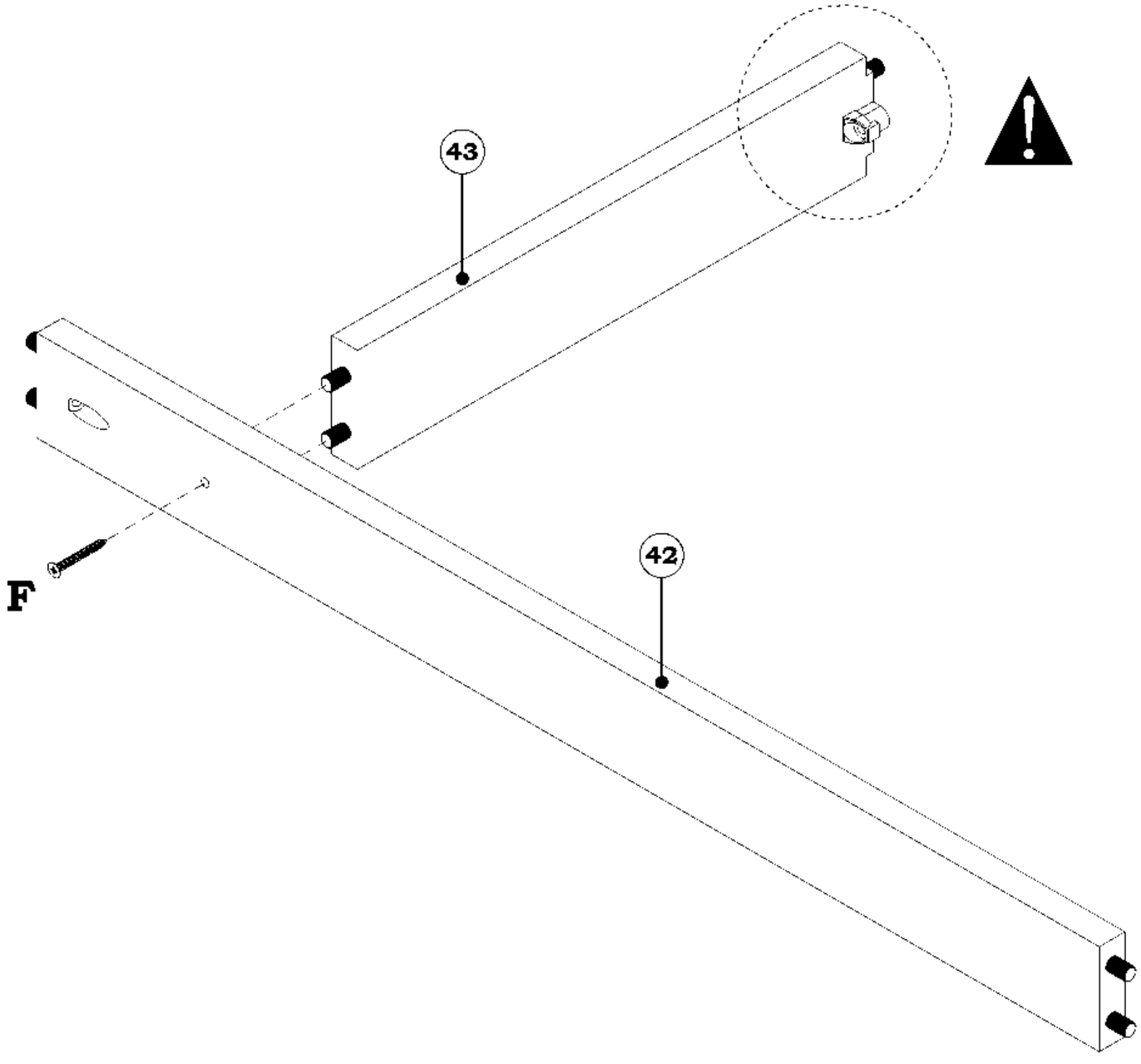

13

F 01x

Ø3,5x35mm

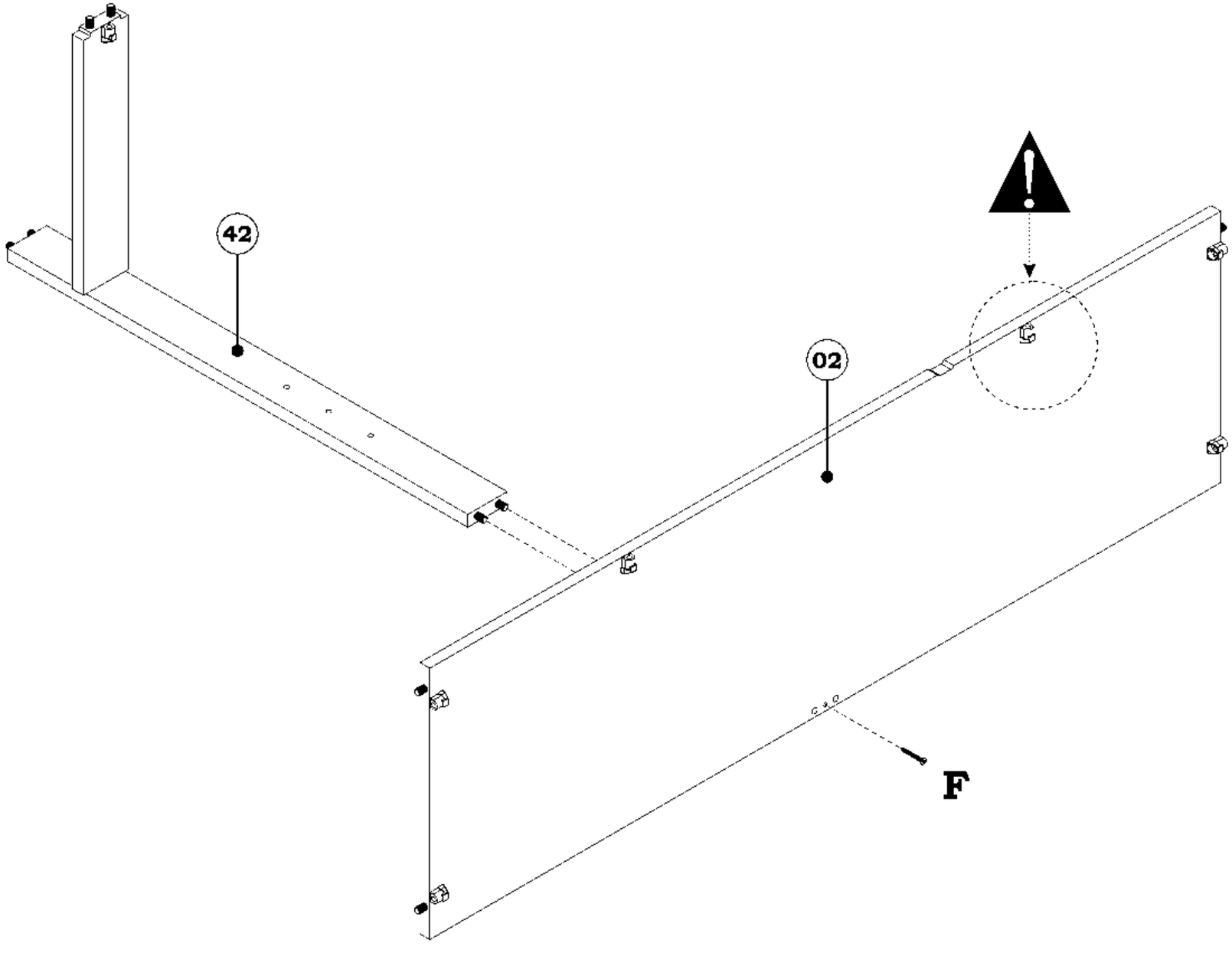

14 **G** 04x
Ø4,0x25mm

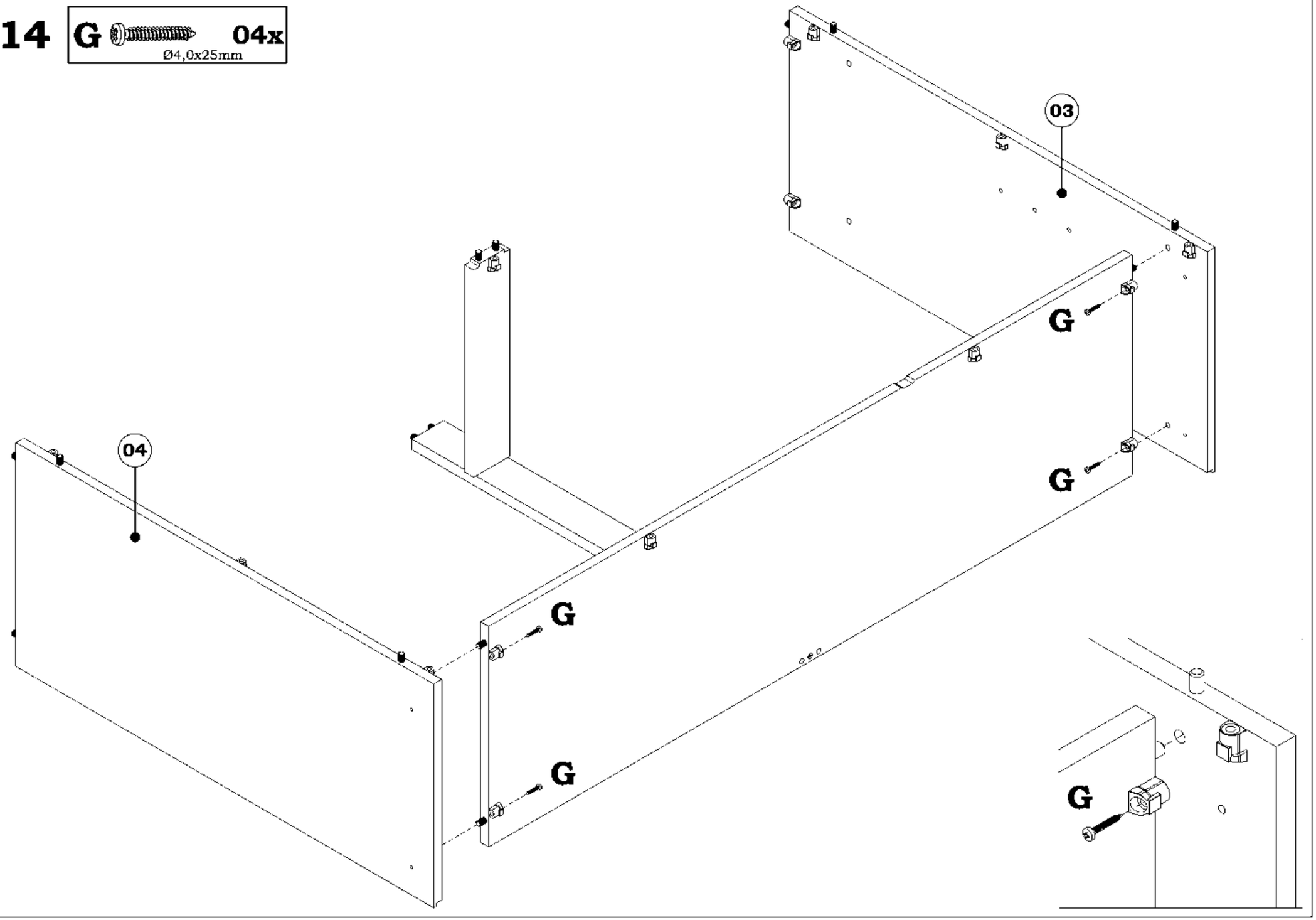

15 G 09x
Ø4,0x25mm

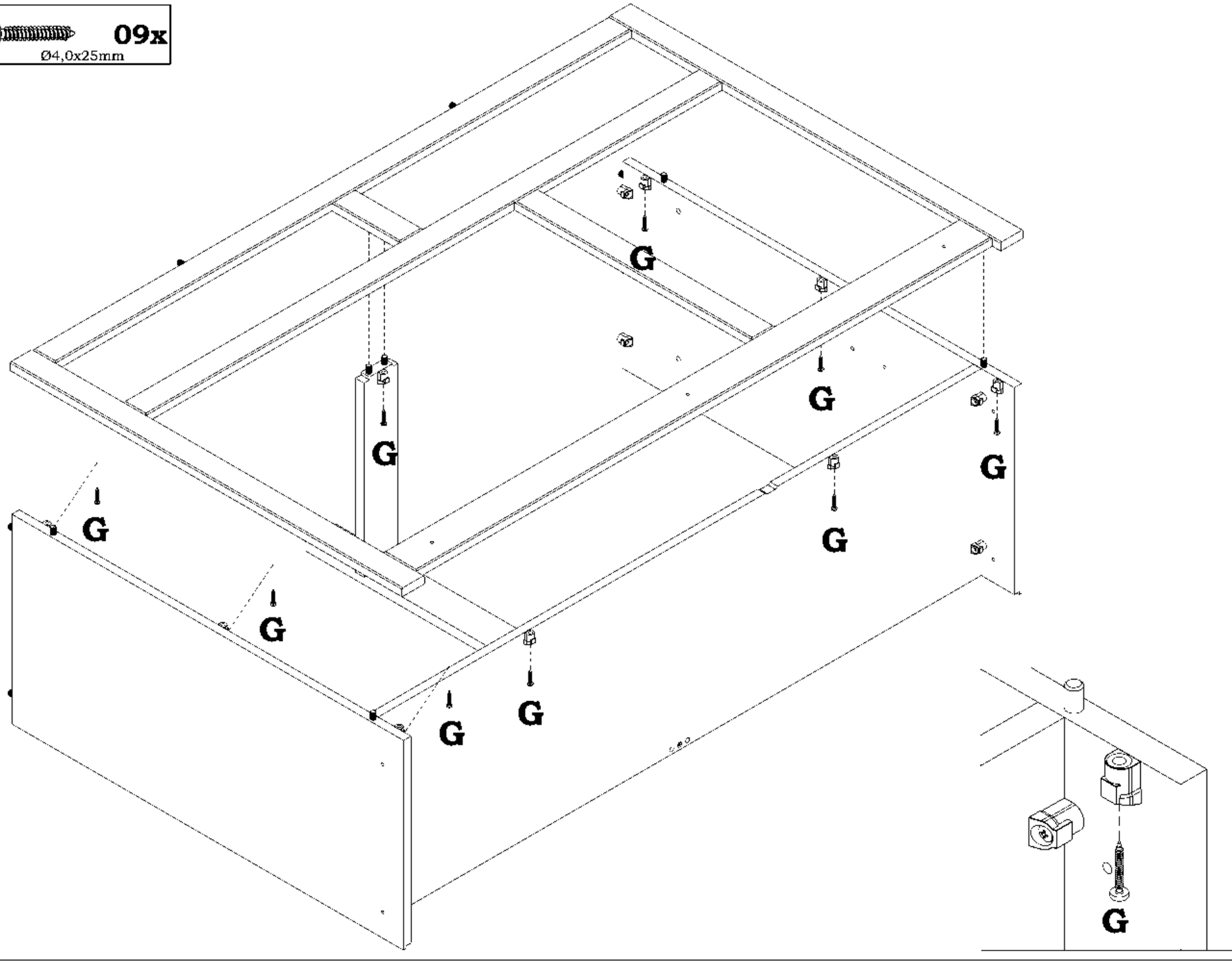

16 **G** 04x
Ø4,0x25mm

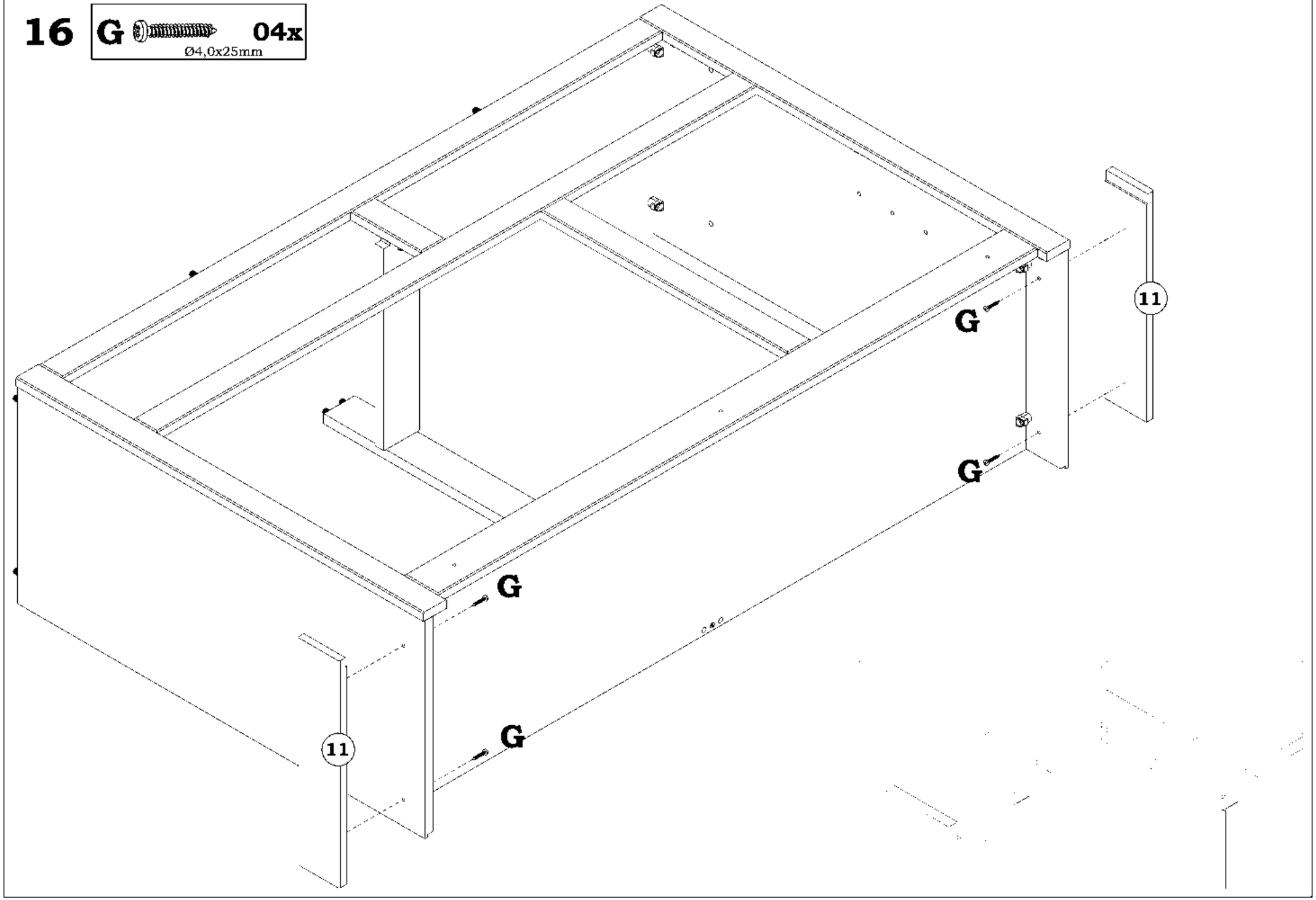

17

G	03x
Ø4,0x25mm	

K	04x

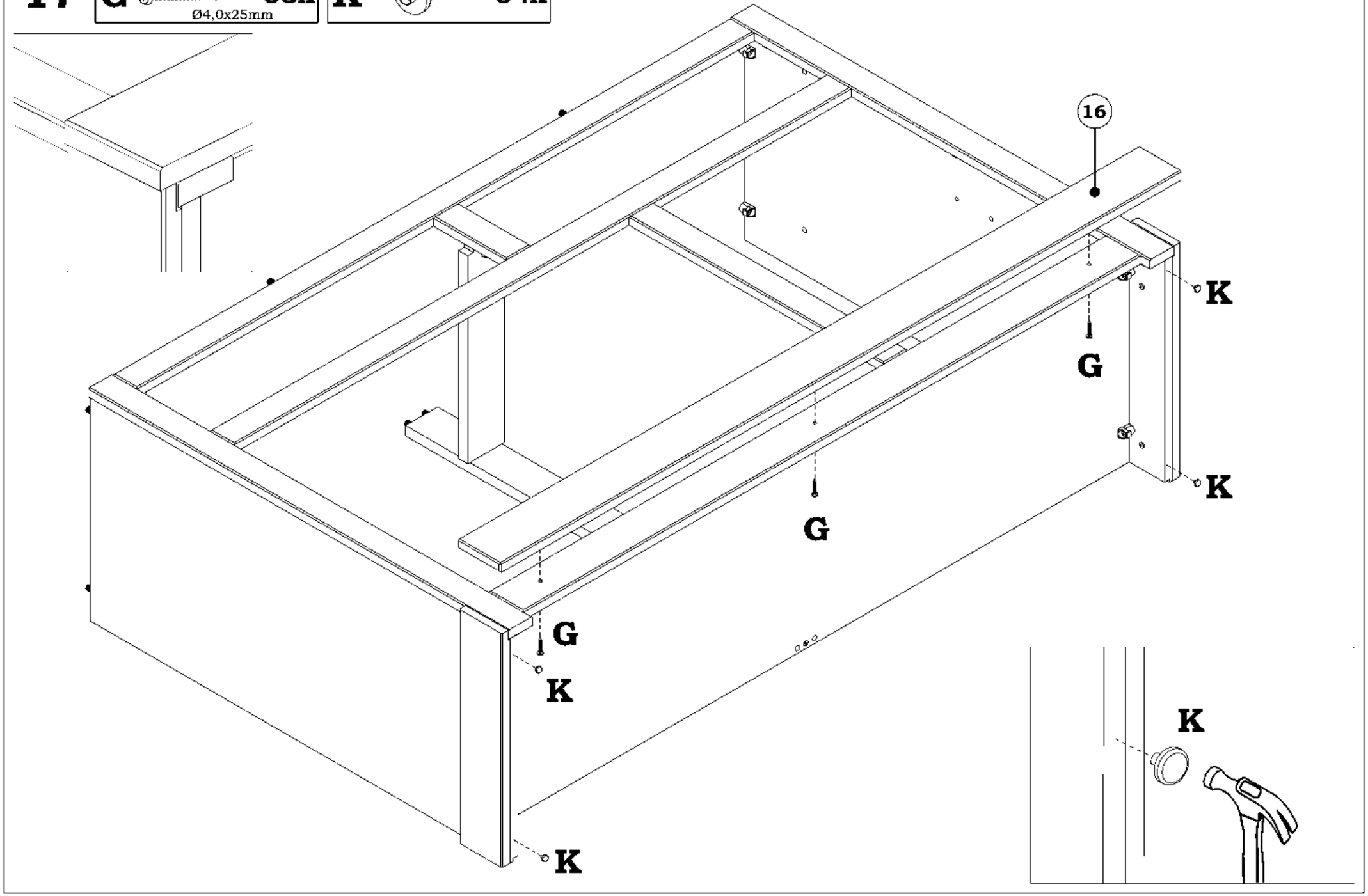

18 **N** 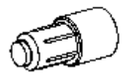 **05x**

19

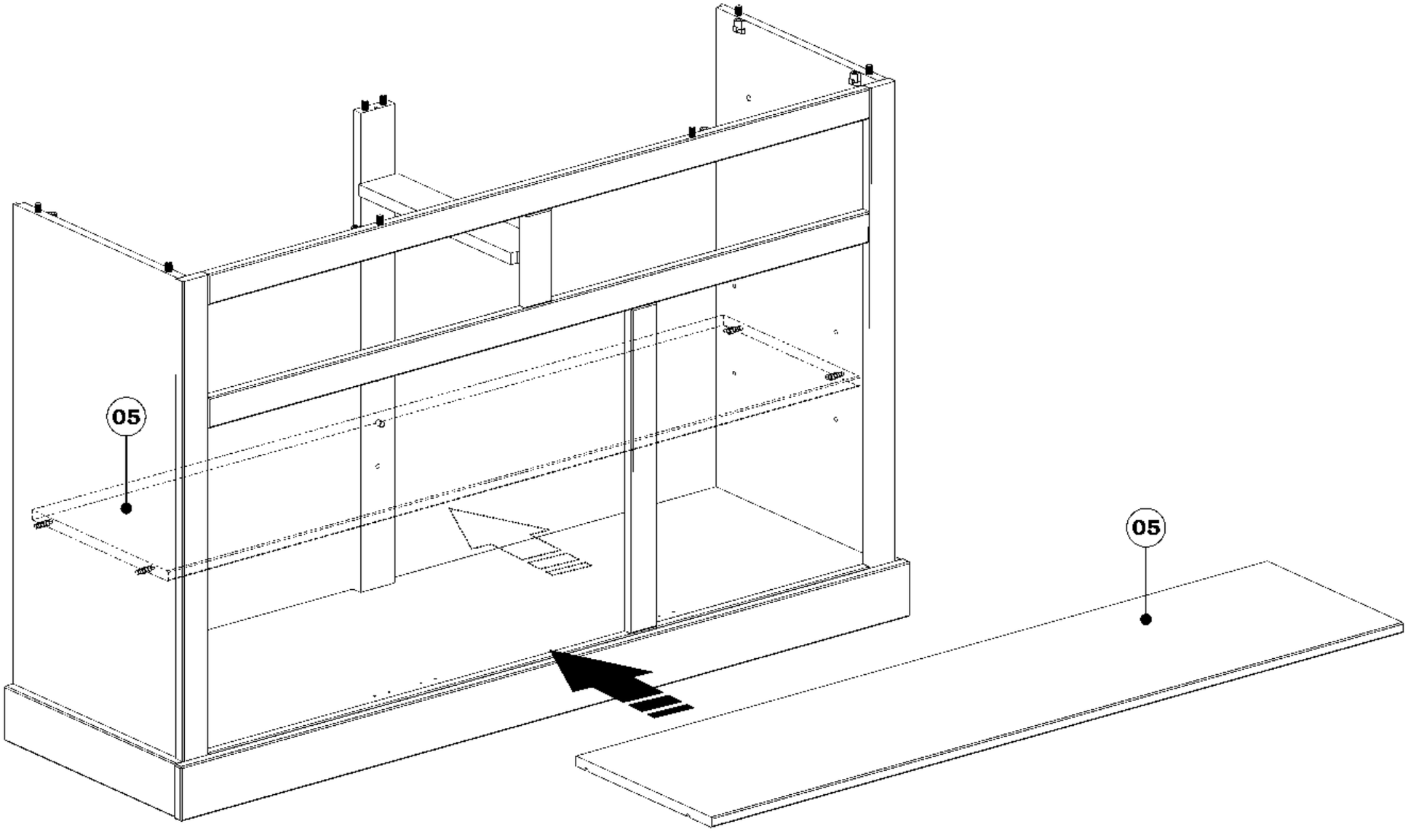

20

C	01x	G	06x
Ø3,5x30mm		Ø4,0x25mm	

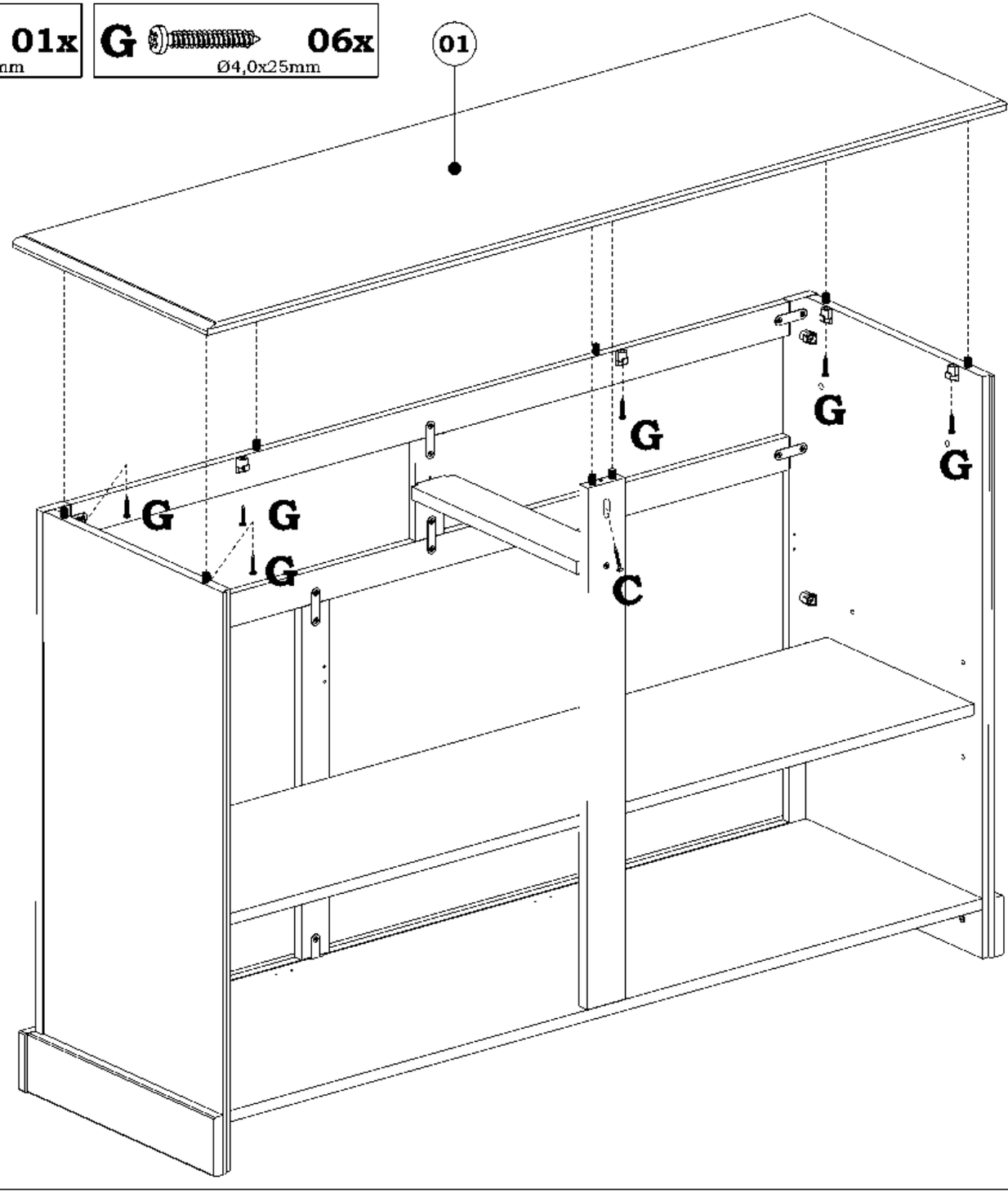

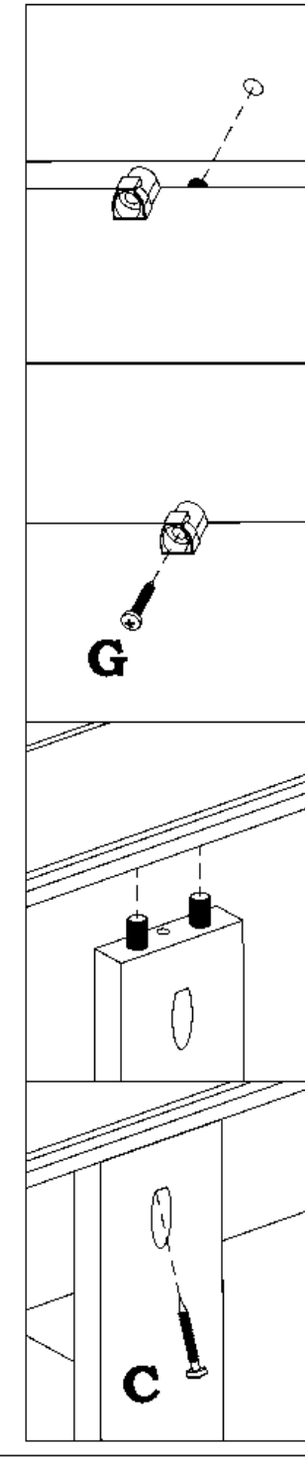

21

B 04x

Ø4,0x40mm

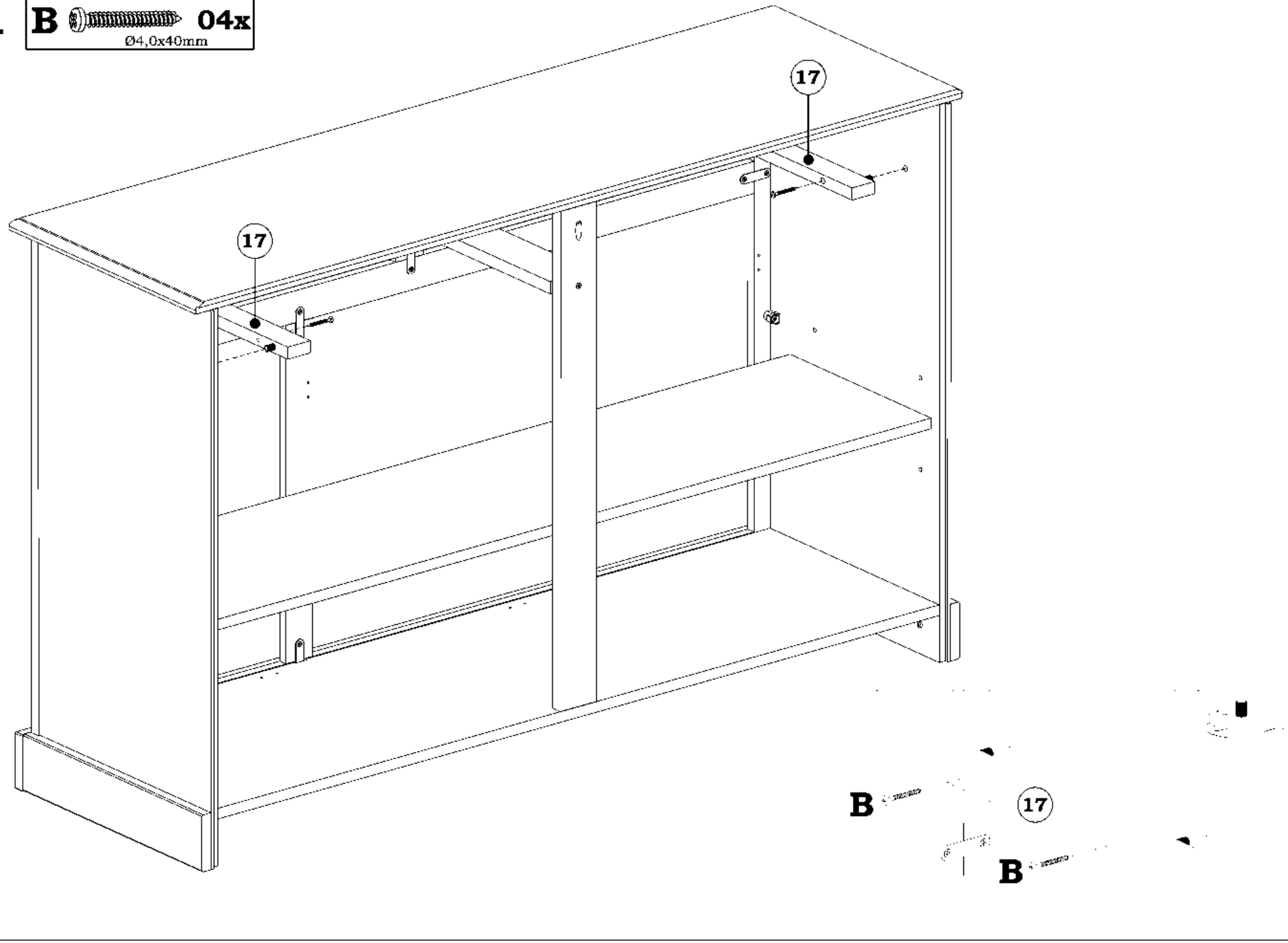

22

E	06x
Ø3,5x14mm	

L	03x

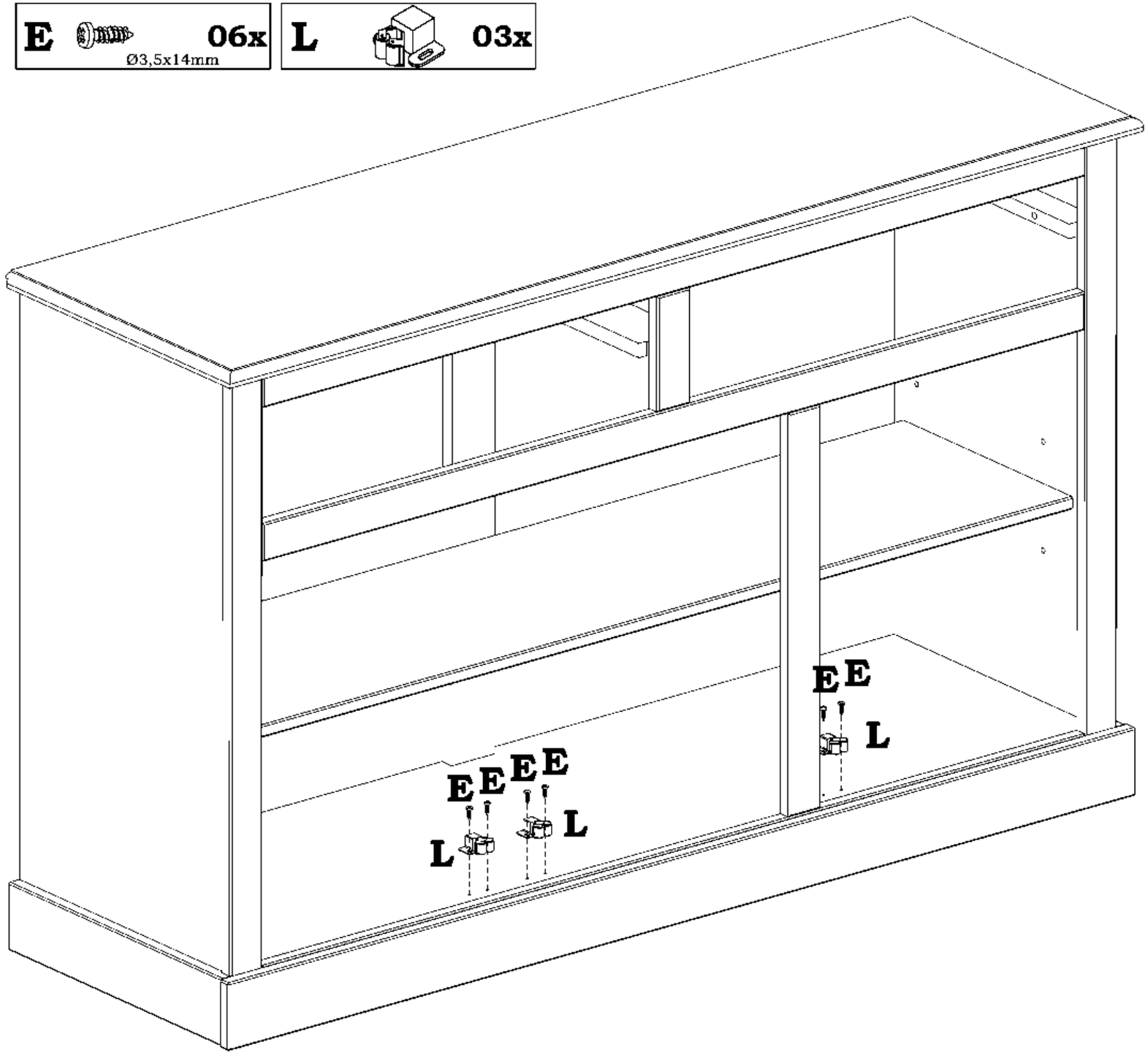



23 **D** 12x
Ø3,5x14mm

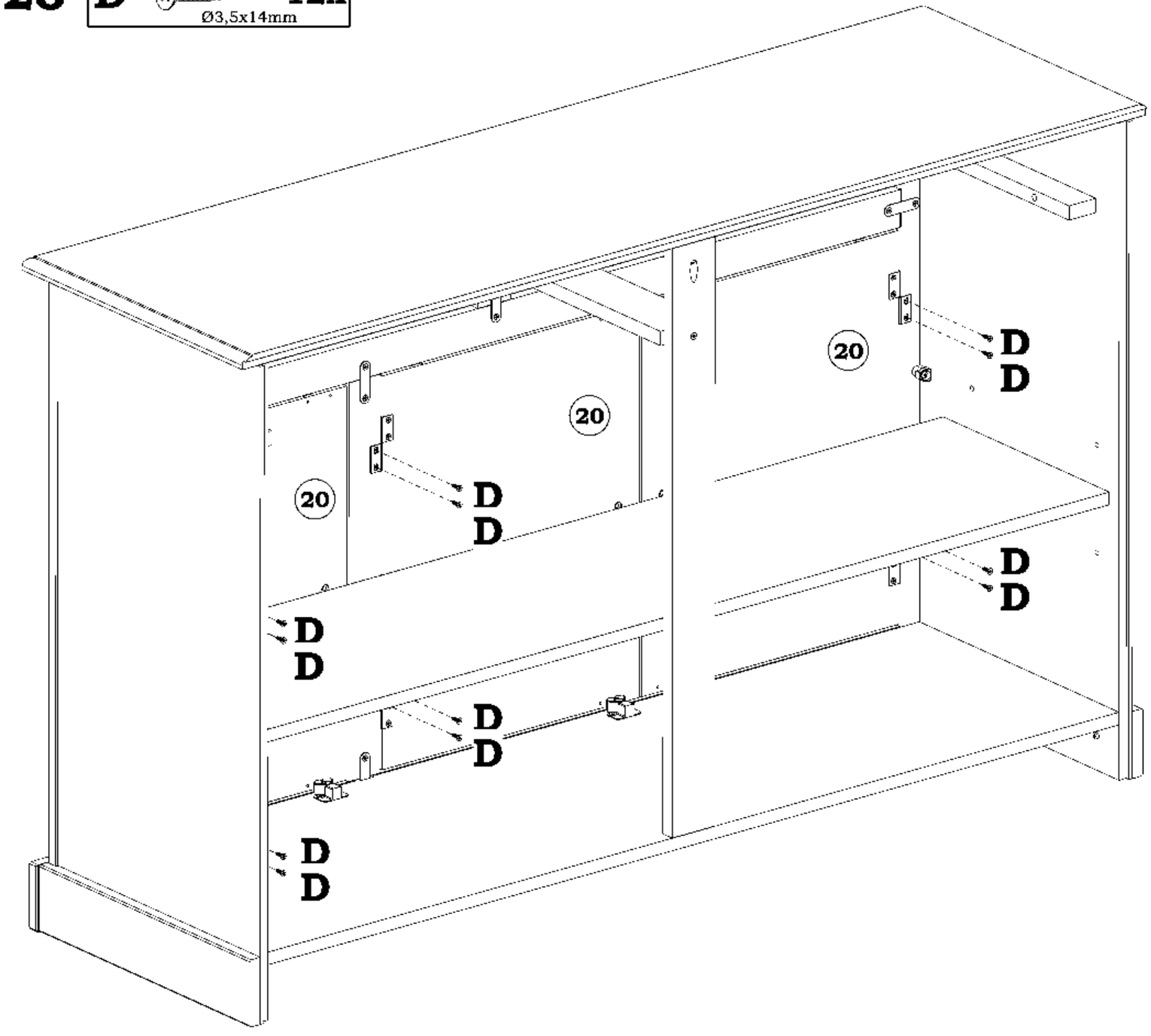

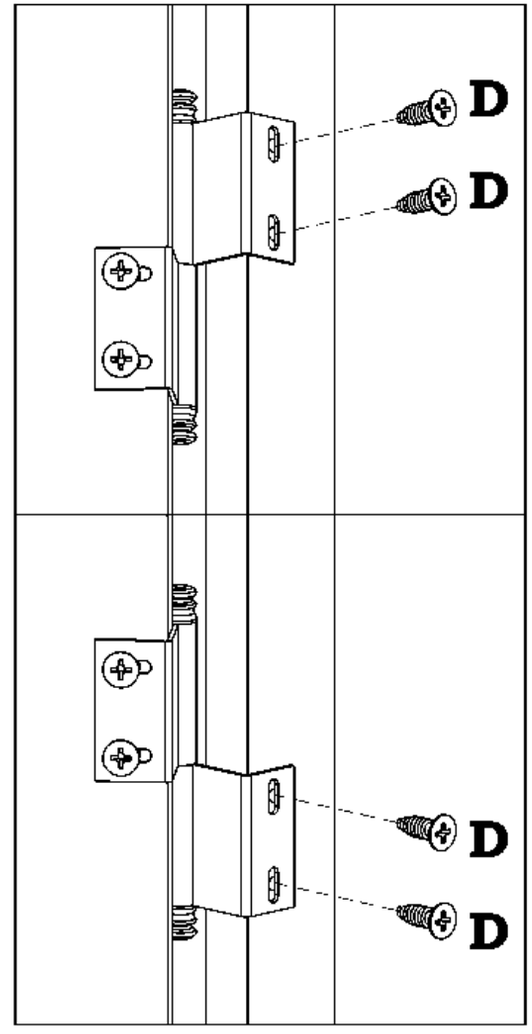

24

E	H	M	P
06x	03x	03x	03x
Ø3,5x14mm	M4x20mm		

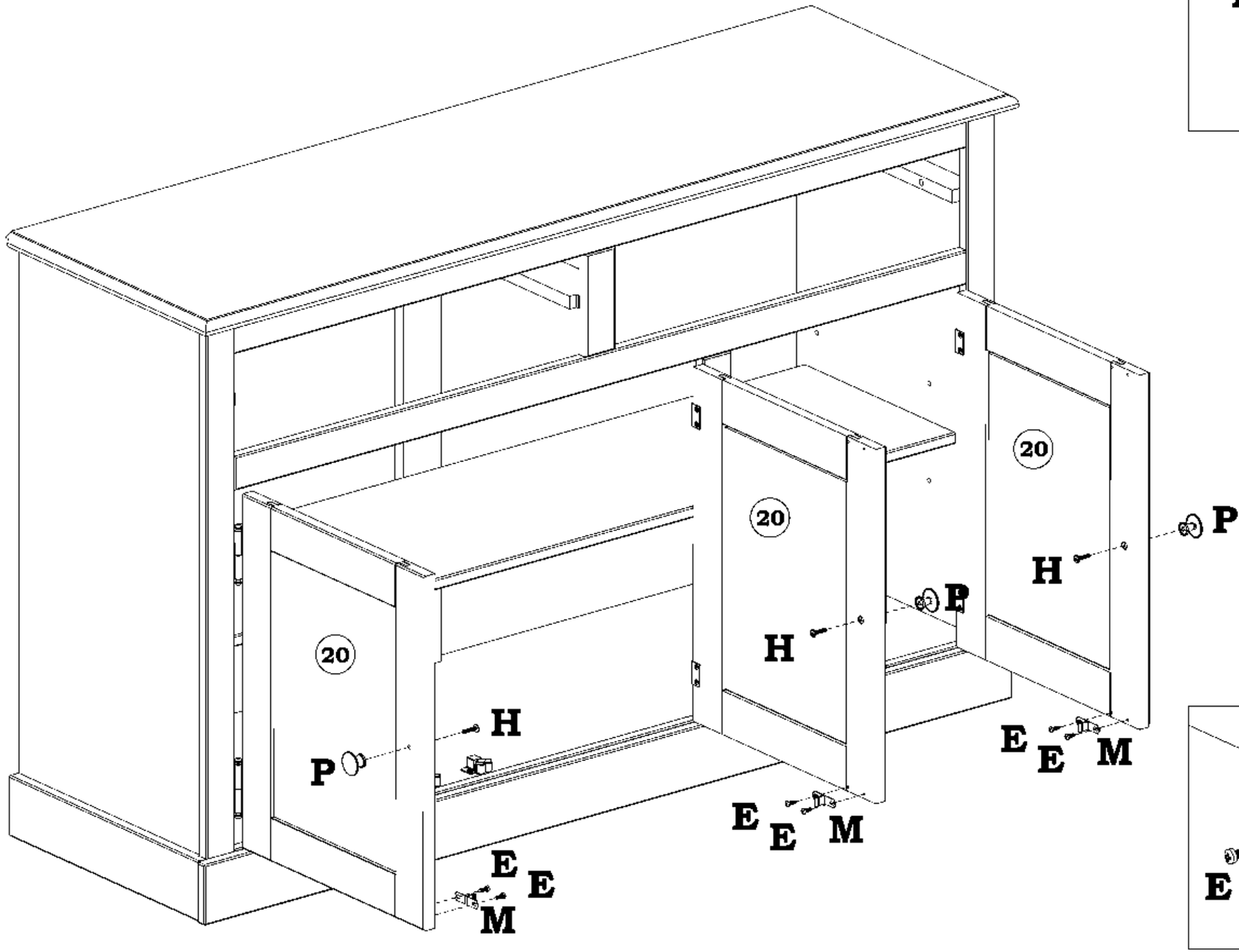

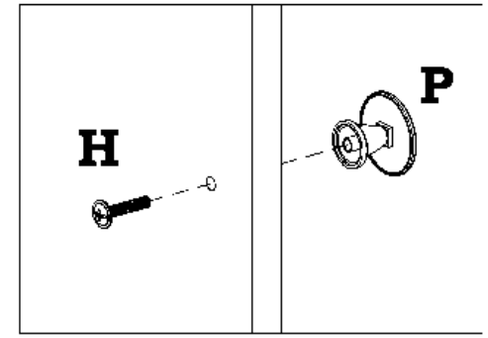

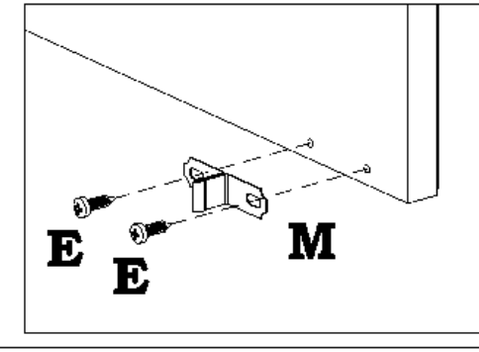

25 J 8x8 **44x**

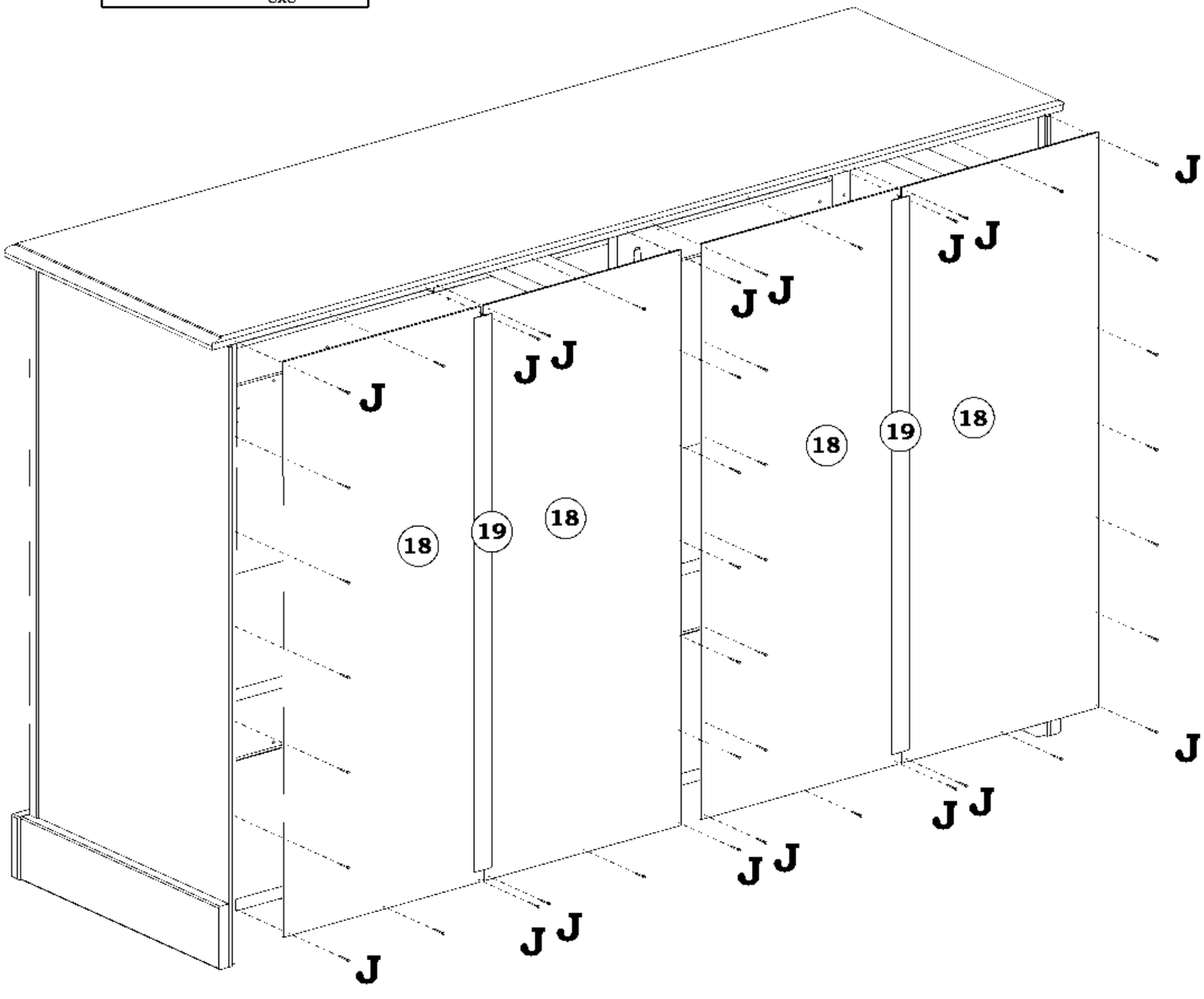

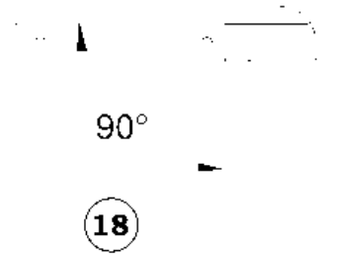

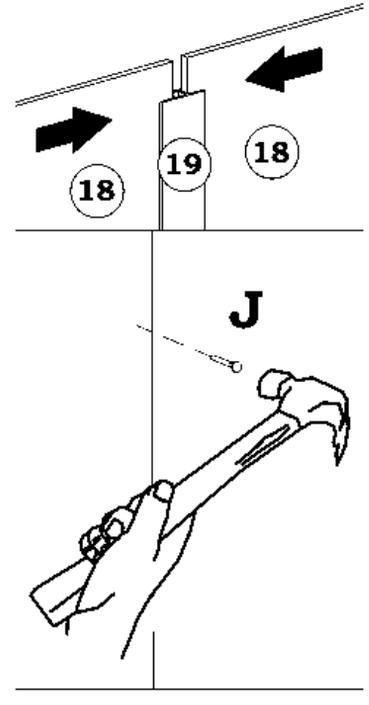

26

C	H	O
16x	04x	02x
Ø3,5x30mm	M4x20mm	

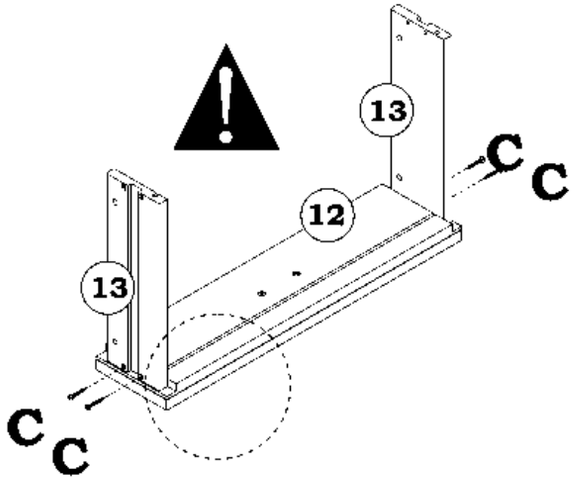

2x

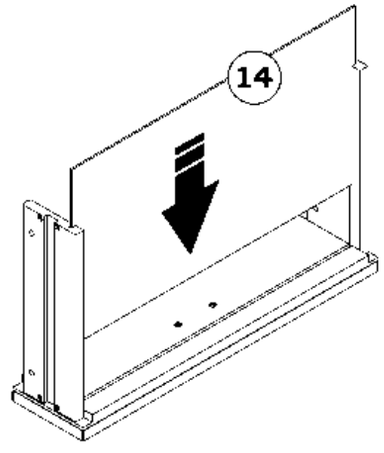

2x

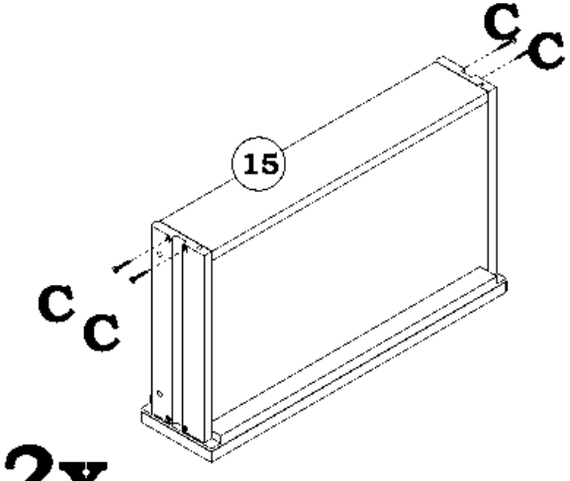

2x

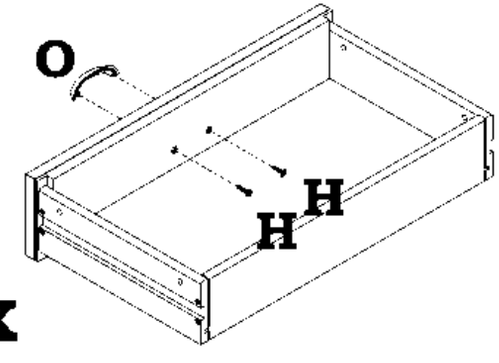

2x

Alinhar com o canal para o fundo de gaveta

27 A 04x

Ø8,0x30mm

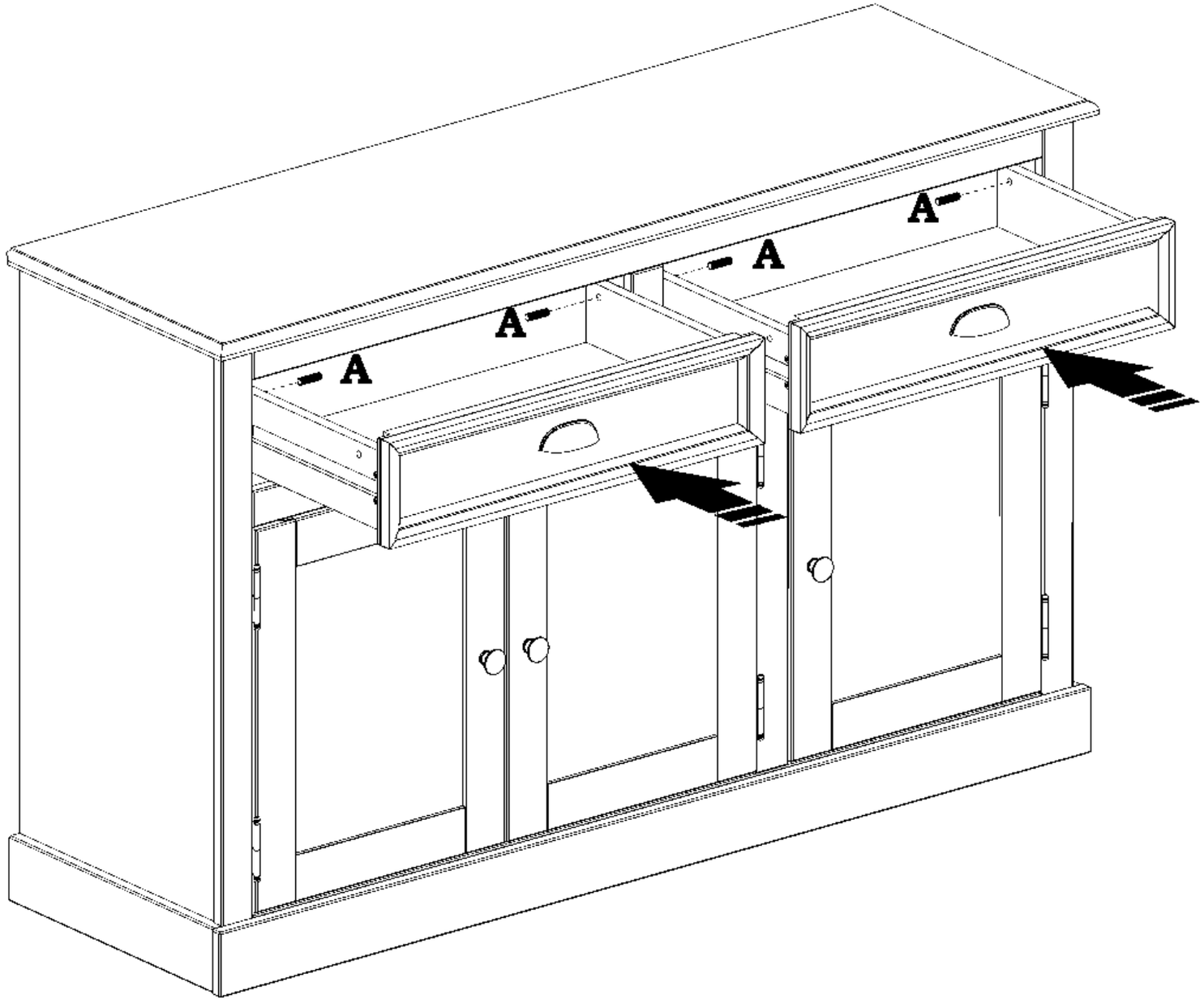

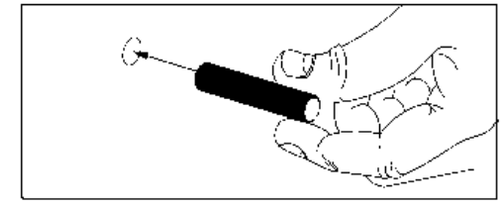

28 Y 01x

