Manual de montagem

Siga com atenção todos os passos para montagem do móvel. Assim você não terá problemas durante o processo.Seguindo com atenção todas as etapas descritas nesse manual, a montagem de seu móvel será agradável e prazerosa.

Durante a montagem do móvel, utilize a própria embalagem do produto como forração. NUNCA MONTE SEU MÓVEL em uma superfície sem proteção contra riscos e impactos.

Para montagem do produto você necessitará de:
01 chave de fenda tipo Phillips.
01 martelo.

Nunca utilize parrafusadeiras ou furadeiras para montagem do móvel.
Nunca utilize polidores como lustra-móveis. É suficiente utilizar pano úmido somente com água ou sabão neutro.

CASO OCORRA ALGUM PROBLEMA ENTRE EM CONTATO DIRETO COM NOSSA EMPRESA PELOS ENDEREÇOS ABAIXO.
CONTE COM A GENTE!

Telefone: (47)3429-7432



Ferragem

A	Ø8.0x30	66	G	Ø3.5x14	56	M		02
B	3.5x40	14	H	10x10	36	N		02
C	Ø3.5x30	52	I	300mm	01	O		02
D	M4x20	06	J		48	P		02
E	Ø3.5x25	02	K		03	Q		06
F	Ø3.5x14	45	L		03	R		01

Explosão peças

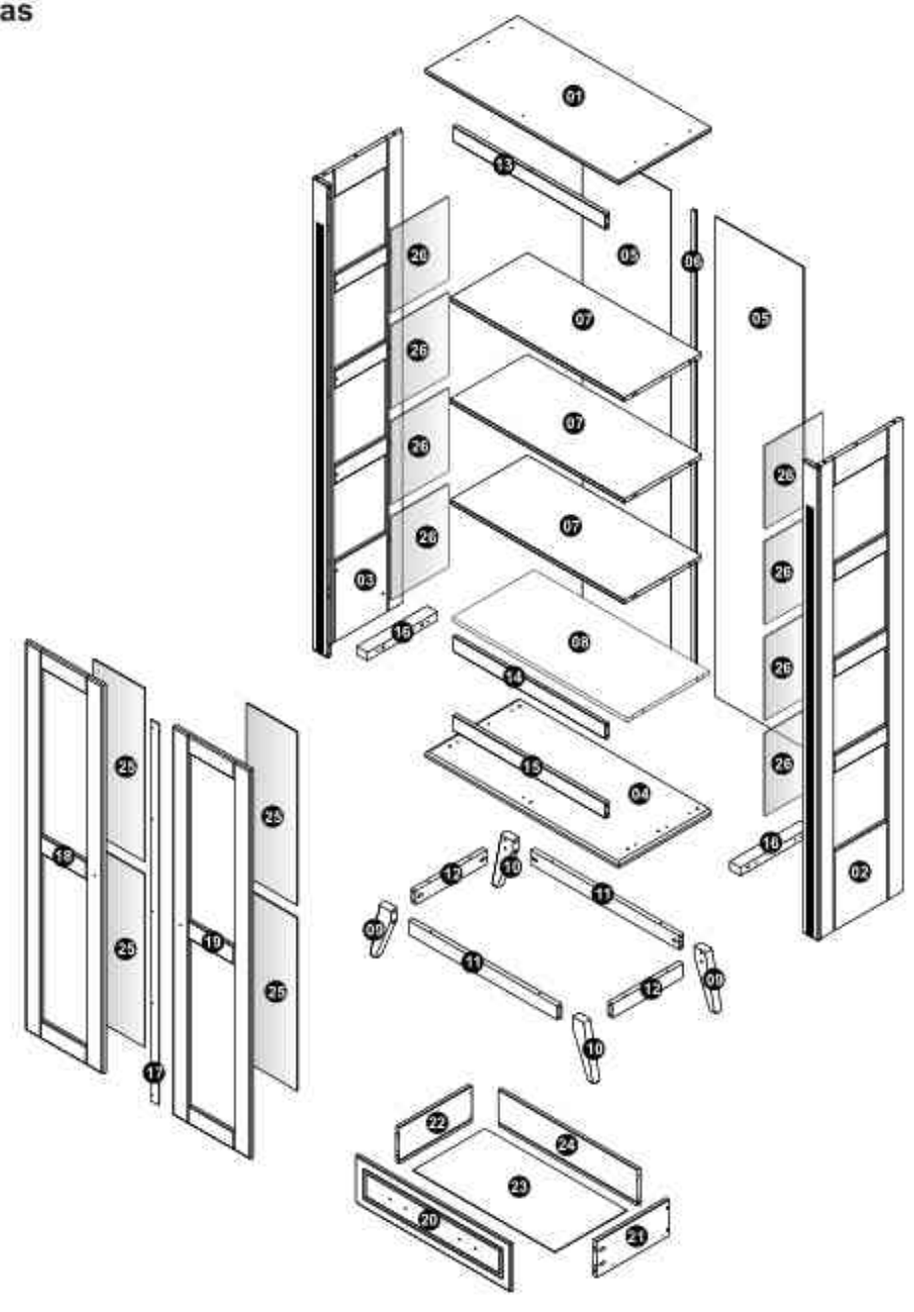

01 Inserir Cavilhas

Insira as cavilhas "A" nas peças, conforme abaixo.
Insira o trapézio "P" na prateleira inferior (08), conforme abaixo.

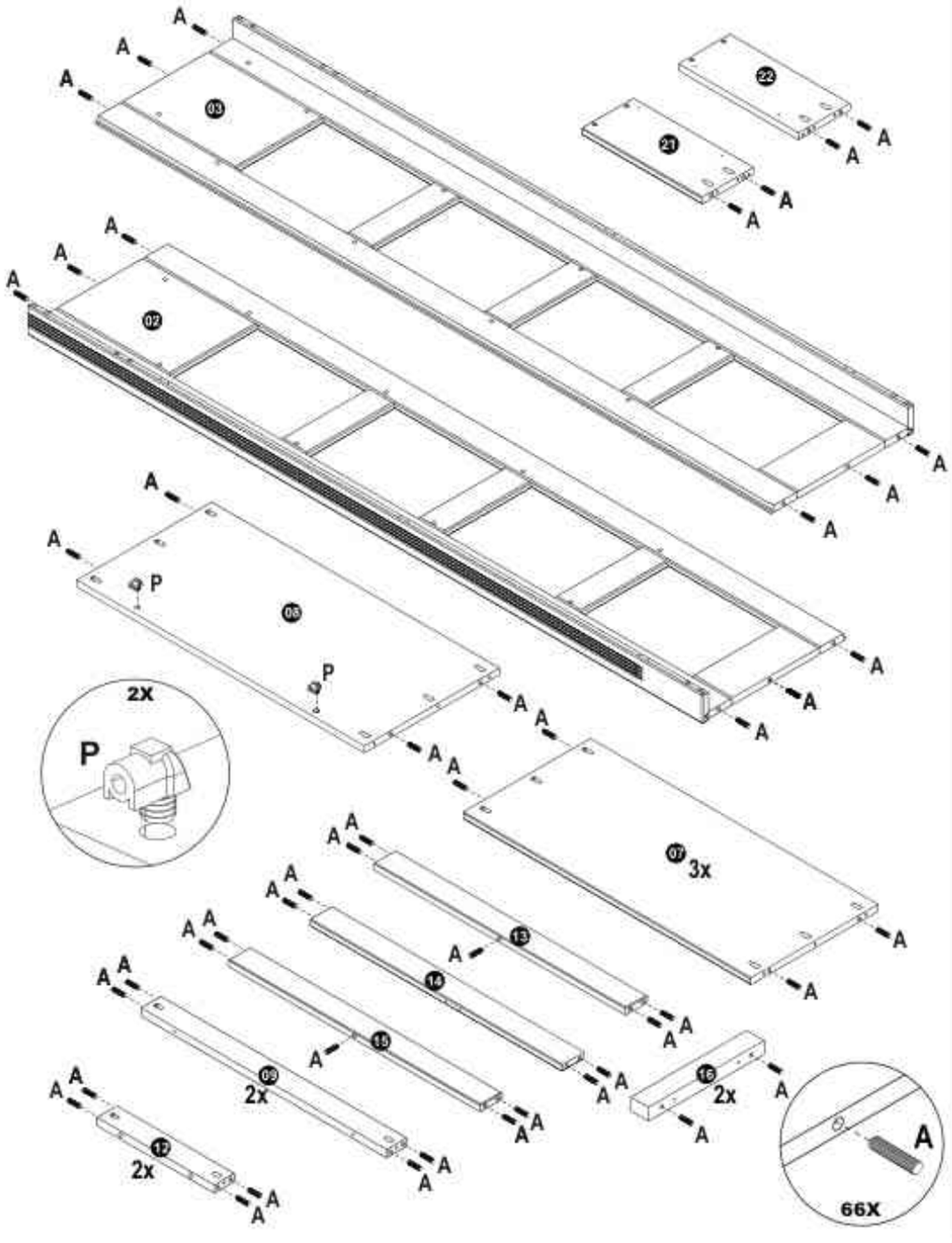

02 Fixação dos Suportes para Corrediça

Fixar as travessas suporte para corrediça (16) nas laterais (02 e 03), utilizando os parafusos (C),conforme abaixo:

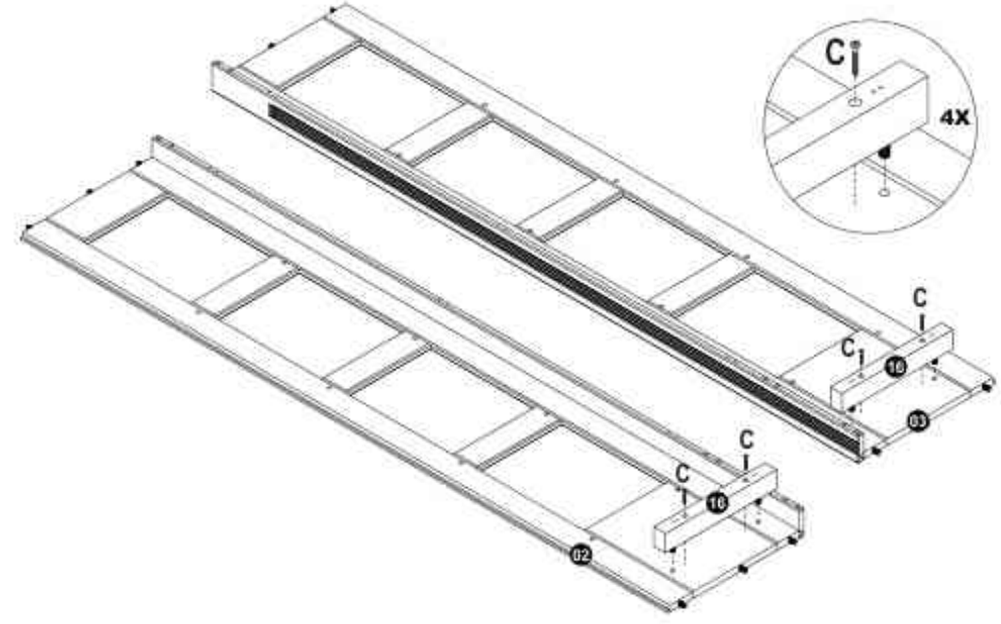

03 Fixação da Lateral Direita

Fixar as Prateleiras (07 e 08) na Lateral Direita (02) com os parafusos "C" e encaixe as travessas (13,14 e 15) conforme ilustrado abaixo.

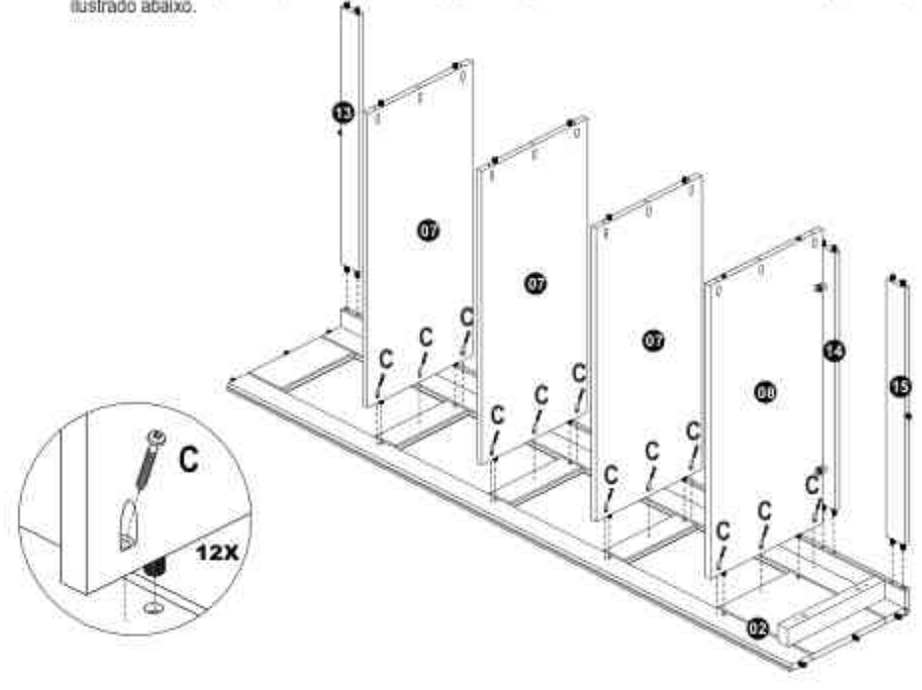

04 Fixação da Lateral Esquerda

Fixar a lateral esquerda (03) nas prateleiras (07 e 08) com parafusos "C", encaixando nas travessas (13, 14 e 15) , como é mostrado abaixo.

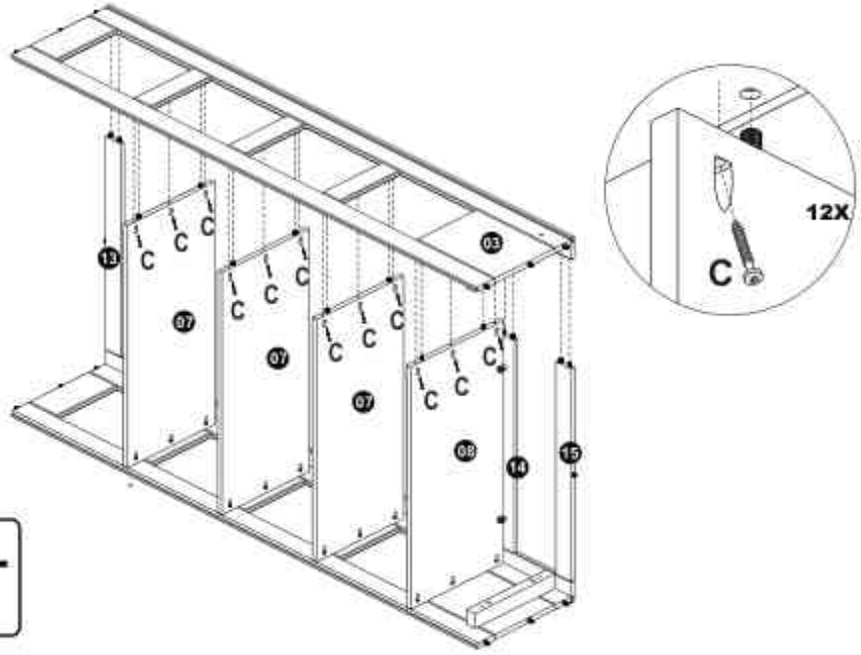

05 Fixação das Chapinhas

Fixar as chapinhas "Q" com os parafusos "F" , nas travessas (13, 14 e 15) como é mostrado abaixo e fixe o trapézio com os parafusos "E".

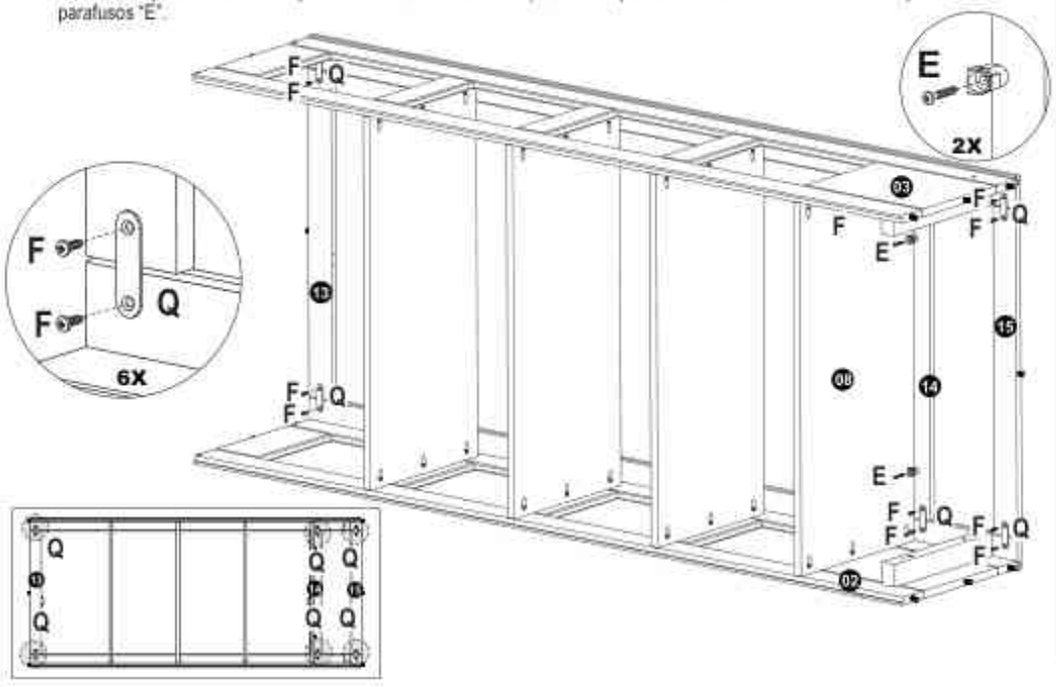

06 Montagem do Tampo e Fundo

Fixar o tampo (01) nas laterais (02 e 03) com os parafusos "B" e na travessa superior (13) e fixar a base (04) nas laterais (02 e 03) e na travessa inferior (15) com os parafusos "B" , conforme abaixo.

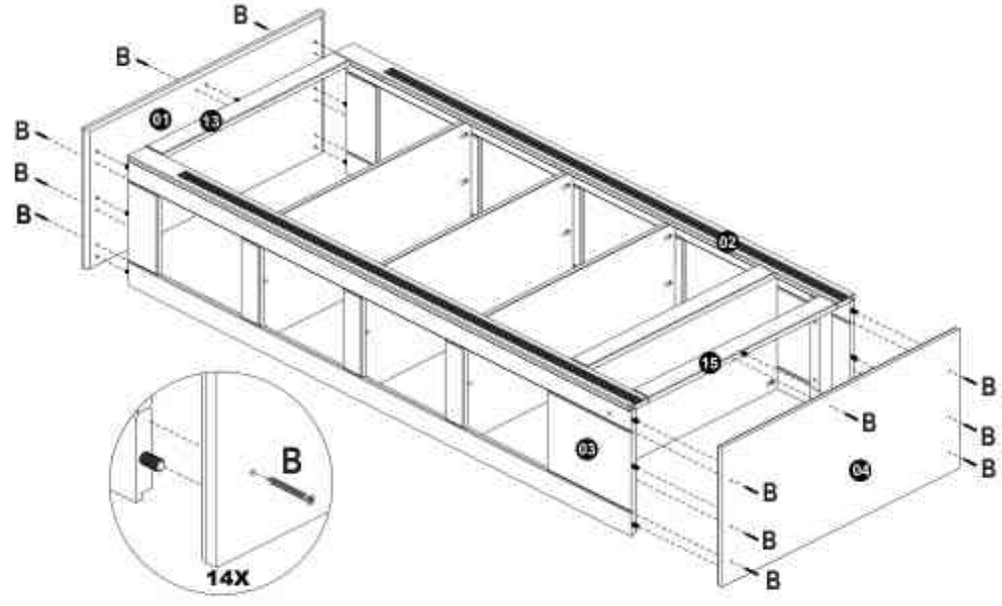

07 Fixação dos Pés

Fixar os pés (09 e 10) na travessa (12) com parafusos "C", conforme mostrado abaixo.

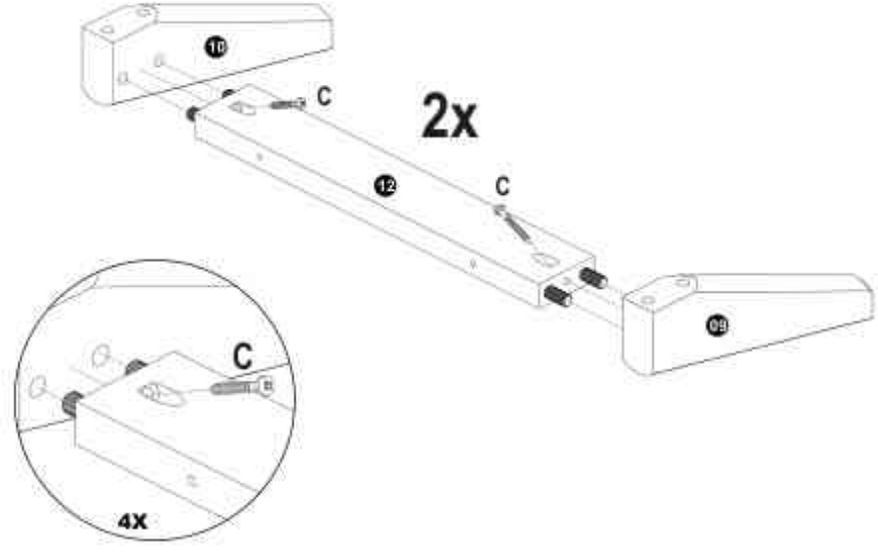

08 Fixação da Travessa nos Pés

Fixar as travessas (11) nos pés (09 e 10) com os parafusos "C", conforme abaixo.

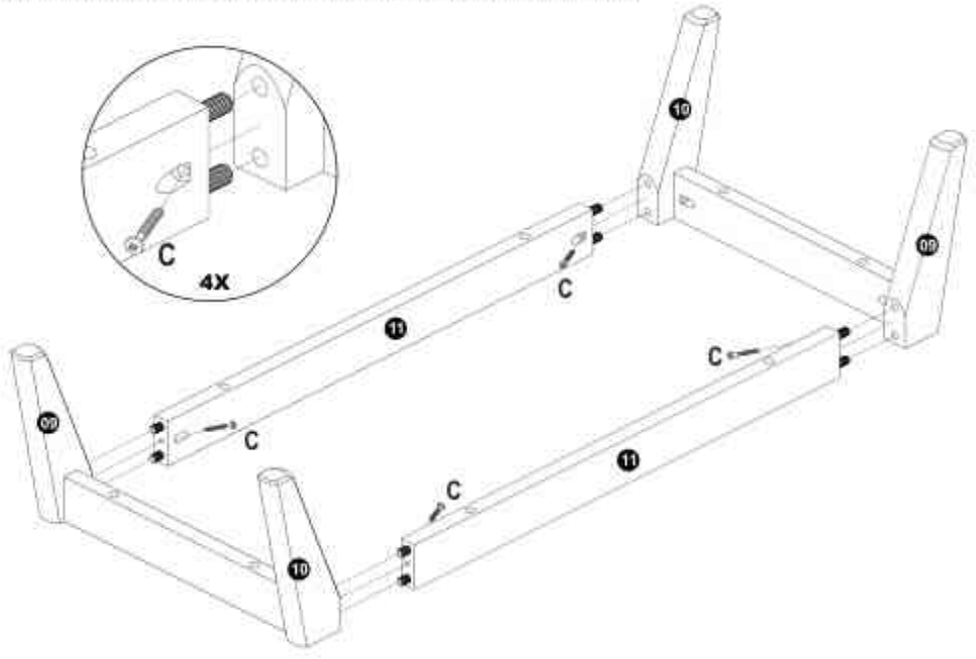

09 Fixação do Quadro dos Pés

Centralize o quadro montado dos pés na base (04) e fixe com os com os parafusos "C", conforme mostrado abaixo.

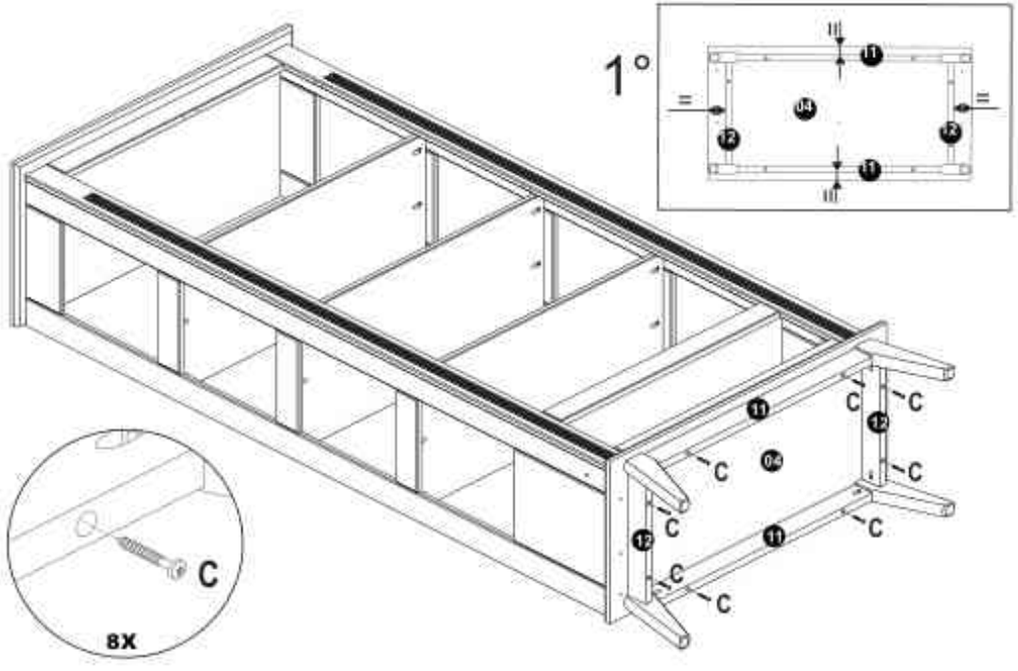

10 Fixação do Fecho Magnético

Fixar o Fecho Magnético "O1" com os Parafusos "F", nas Travessas (06 e 15), conforme abaixo.

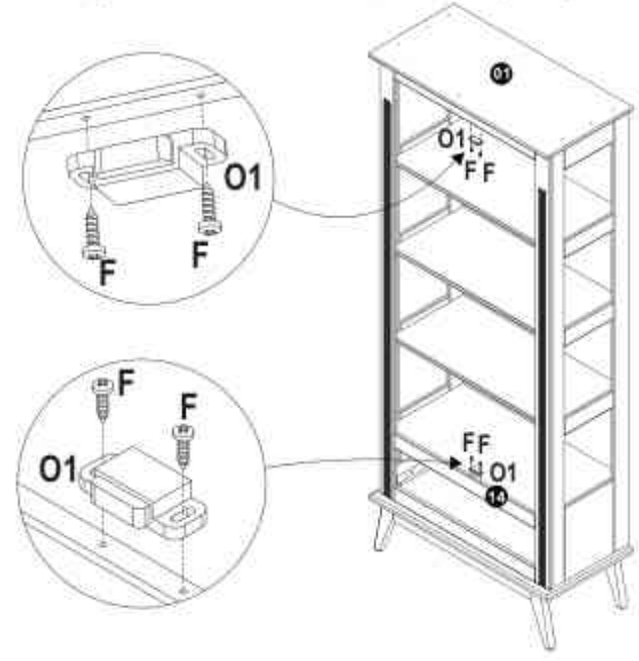

11 Fixação dos Vidros Laterais

Fixe os Vidros (26) nas Laterais (02 e 03) utilizando os Suportes "J" e os Parafusos "G", conforme abaixo.

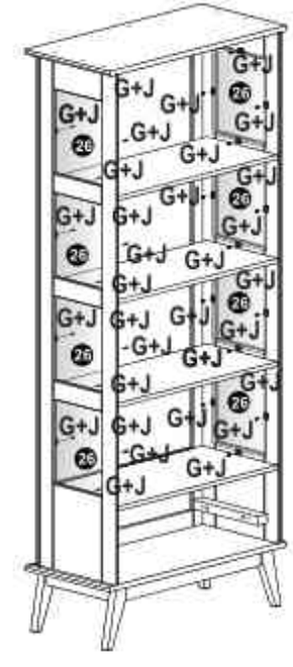

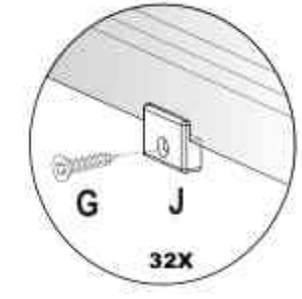

12 Fixação dos Painéis Traseiros

Prenda um dos Painéis Traseiro (05) com os pregos "H" encostando-o na lateral (02) e no Tampo (01) para garantir que o móvel fique reto. Em seguida encaixe o Perfil H (06) entre os Painéis traseiros (05) e pregue com os pregos "H", conforme abaixo:

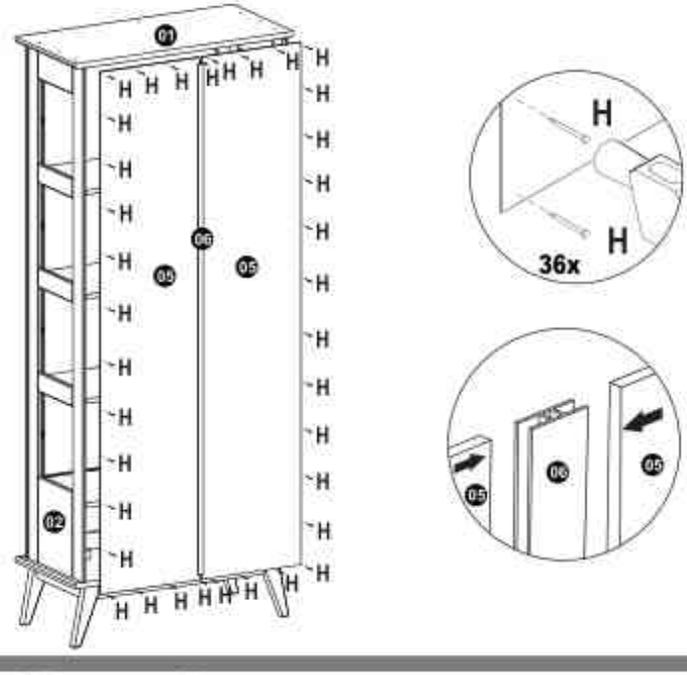

13 Fixação dos Vidros nas Portas

Fixar os Vidros (25) nas Portas (18 e 19) utilizando os Suportes "J" e os Parafusos "G", conforme ilustrado abaixo.

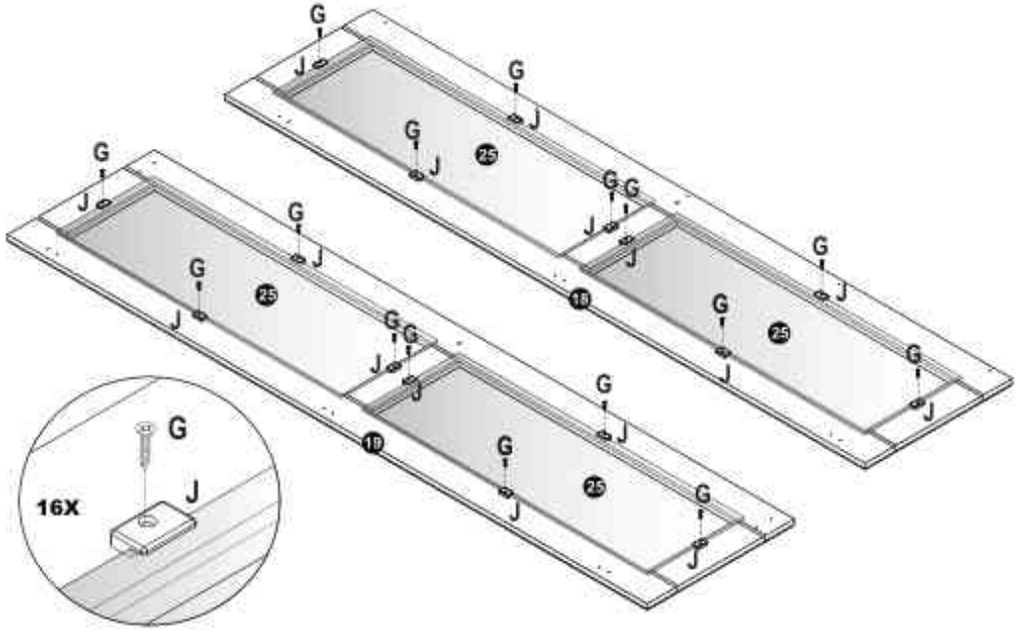

14 Fixação da Chapinha e Batente

Fixar as Chapinhas do fecho magnético "O2" na Porta Direita (19) com os Parafuso 'G' e fixar o batente (17) na Porta Esquerda (18) com os Parafusos "F", conforme é mostrado abaixo:

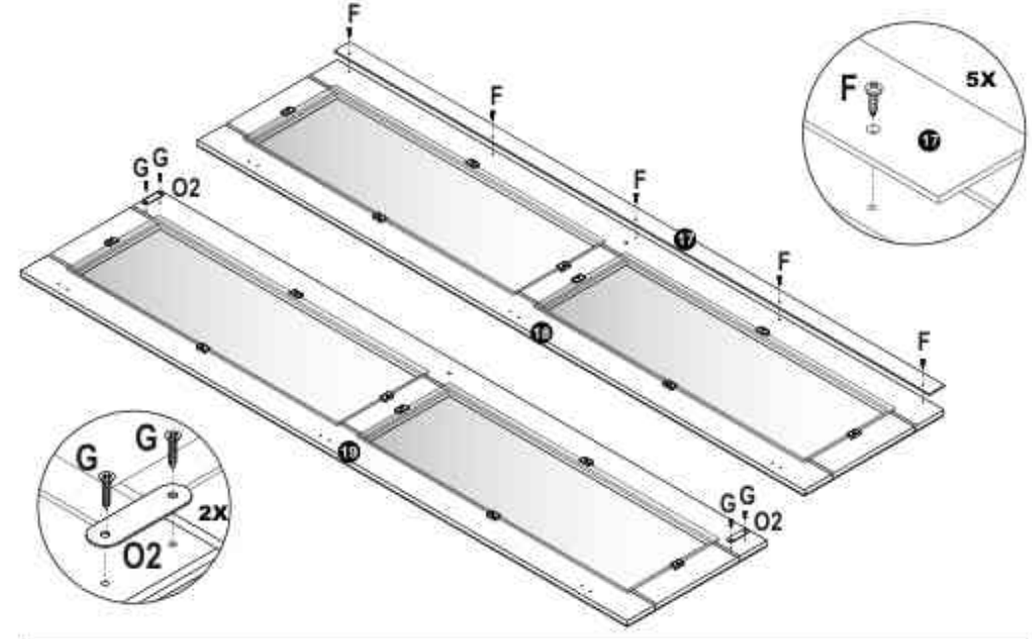

15 Fixação das Dobradiças

Fixar as Dobradiças "K" na Porta Direirta (19) e as Dobradiças "L", na Porta Esquerda (18) com os Parafusos "F", na parte maior conforme mostrado abaixo.

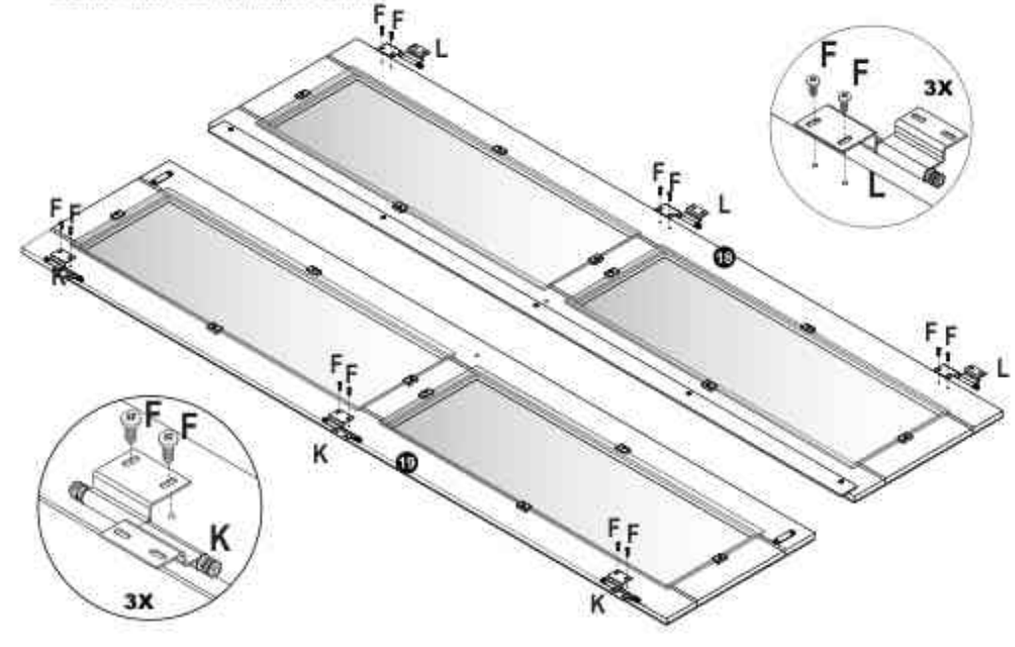

16 Fixação das Dobradiças nas Laterais

Posicione as Dobradiças "L e K" das Portas (18 e 19) nas pré-furações das Laterais (02 e 03) , fixando-as com os Parafusos "F", depois fixe os puxadores "M" com os parafusos "D" , conforme abaixo:

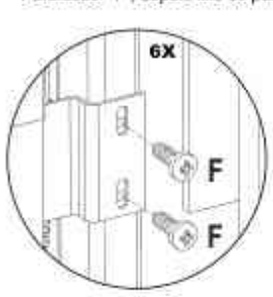

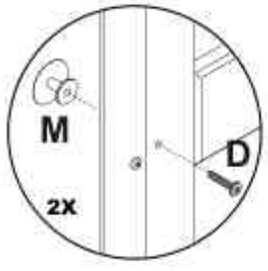

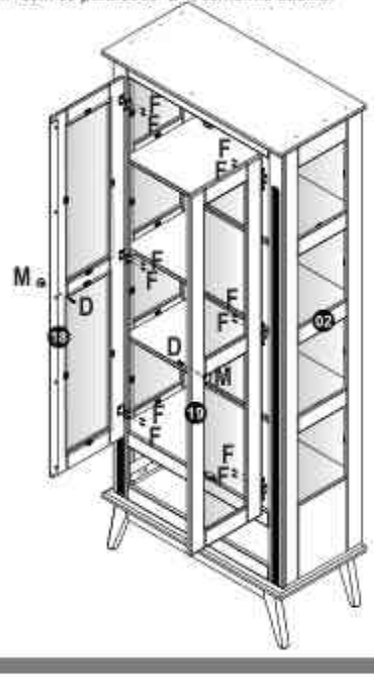

17 Fixar as corrediças

Fixar as corrediças "I1" , utilizando os parafusos "G" , nas Laterais (02 e 03), utilizando as marcações como guia, conforme abaixo.

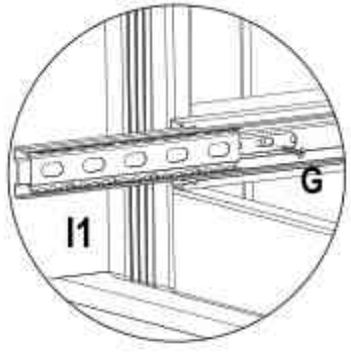

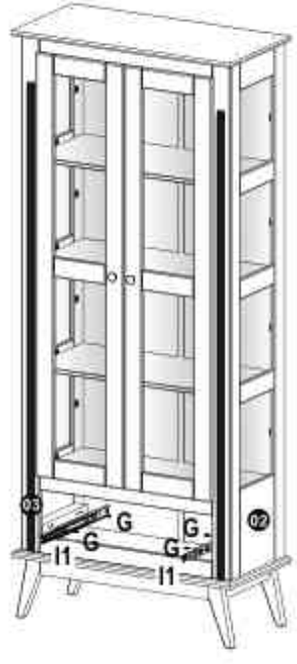

18 Soltar as partes das corrediças

Soltar as corrediças conforme mostrado abaixo.

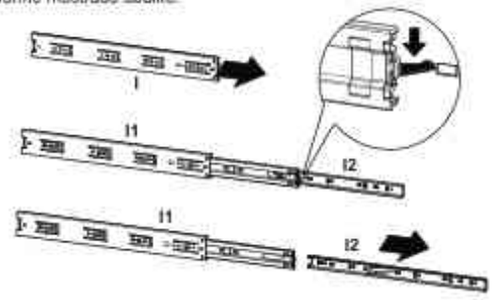

19 Montagem da Gaveta

Fixar as Laterais de Gaveta (21 e 22) na Frente de Gaveta (20) com os Parafusos "C" .Encaixar o Fundo de gaveta (23) nos canais das Laterais (21 e 22) com a Frente de Gaveta (20). Fixar a Traseira de Gaveta (24) nas Laterais (21 e 22) com os Parafusos "C" , fixar a Corrediça "I2" nas Laterais de Gaveta (21 e 22) com os Parafusos "G" e fixar o Puxador "N" na Frente de Gaveta (20) com os Parafusos "D", conforme abaixo:

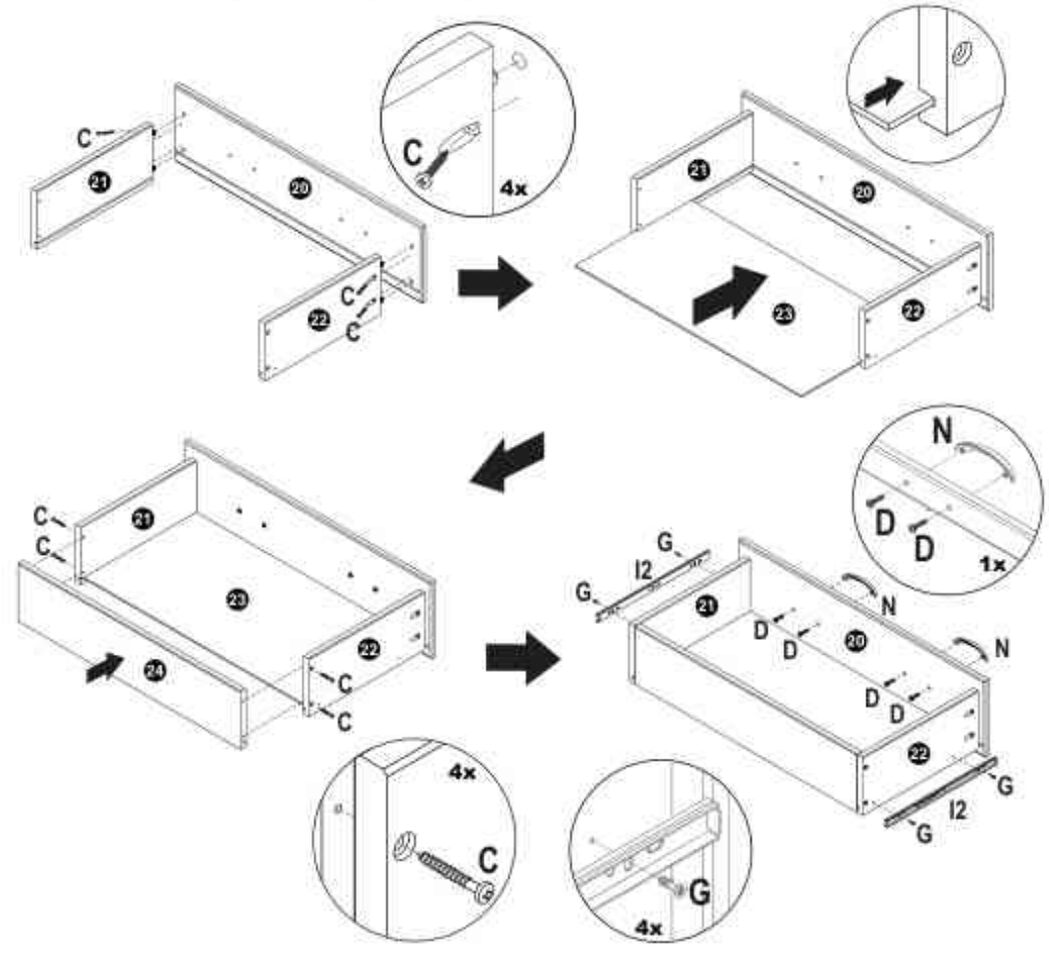

20 Colocação da Gaveta

Insira a gaveta conforme detalhe abaixo.

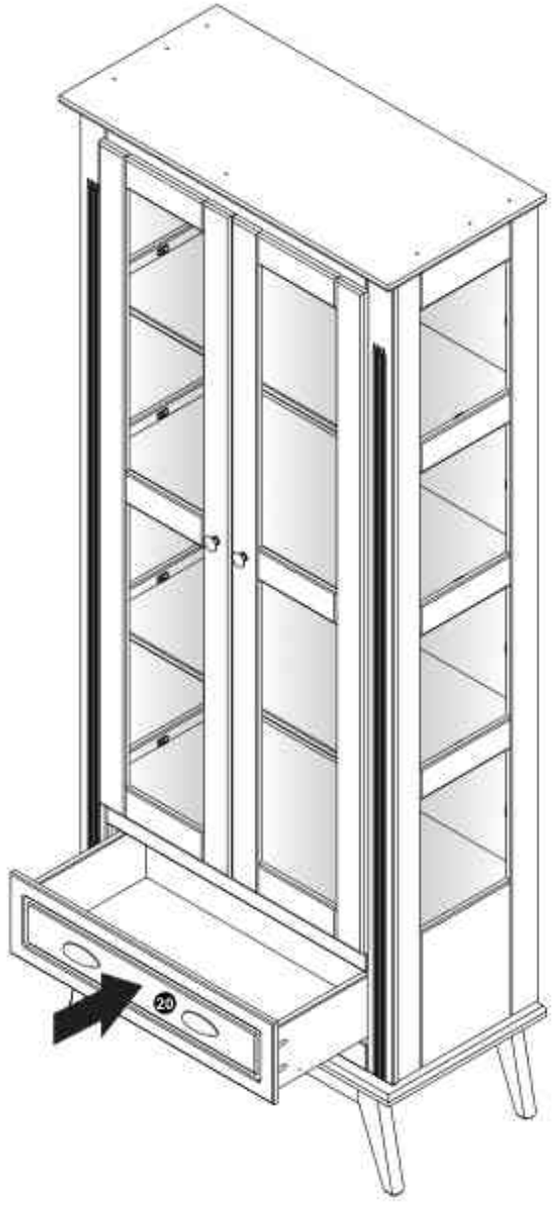

21 Kit Anti-tombamento

Fixar o kit Anti-tombamento "R" conforme detalhes abaixo.
Atenção, antes de furar a parede para colocação da Bucha na parede, verifique a altura da Cristaleira.

